秋田机械
QIUTIANJIXIE

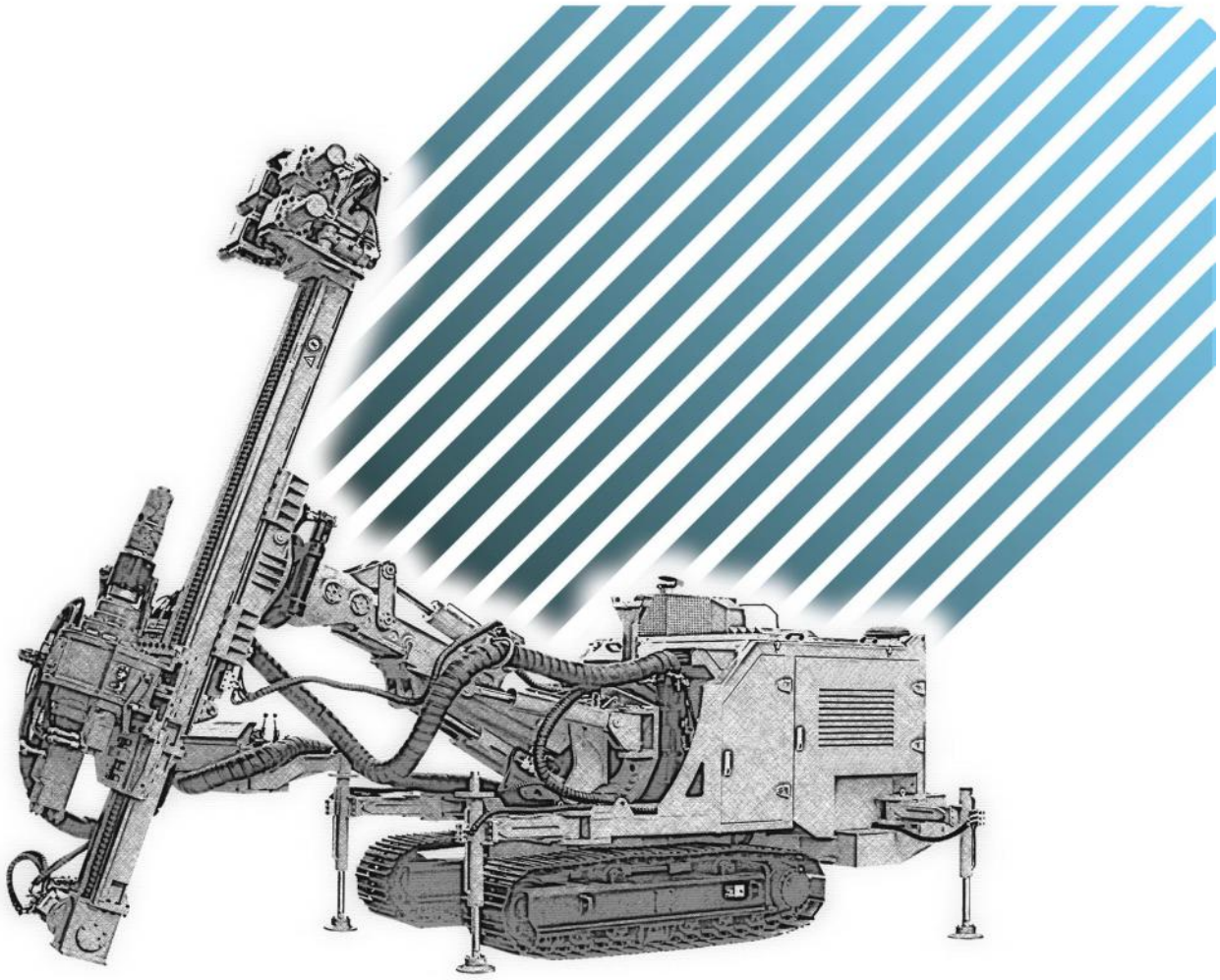

天津市秋田工程机械制造有限公司

TIANJIN QIUTIAN CONSTRUCTION MACHINERY MANUFACTURING CO., LTD.

公司简介 COMPANY PROFILE

秋田机械专业设计和制造钻机设备，为我们的客户解决各类工作需要，包括用于边坡稳定和现代化地基建设的锚固钻孔，旋喷注浆，隧道冷冻钻孔，螺旋钻孔和微型桩。 我们的钻机在世界各地的桥梁，铁路，地下管线，高速公路，隧道和建筑中得到了广泛的应用. 秋田机械拥有经验丰富，技术精湛的工人和工程师，其中大部分来自著名的钻探研究机构，自七十年代初以来为钻探需求提供解决方案。

秋田机械持续为世界范围内的客户提供高质量的产品和全心全意的服务。

QUATEC expertises designing and manufacturing drilling equipment for our customer's solutions of all needed jobs such as anchors for slope stabilization and modern foundation execution, jet grouting, freezing borehole drilling in tunnel, auger boring as well as micropile. Our drilling rigs found their usage to bridges, railways, underground lines, motorways, tunnels and buildings all over the world. QUATEC is staffed with experienced and skilled workers and engineers most of them coming from well-known drillIng research institution, which provide solution for drilling requests since early seventies.

QUATEC keeps serving worldwide customers with high quality products and with our heart and soul.




一个目标
One goal
让客户完全满意
To let customers satisfaction
四项承诺
Four commitments
全过程、全天候、全方位、全身心
Entire process, all-weather, comprehensive, wholeheartedly
一个宗旨
One aim
客户至上，诚信为本
Customer first, honest & trustworthy
服务文化
Service culture
五项准则
Five criteria
诚信、主动、高效、专业、精细
Honest & trustworthy, initiative, efficient, profession, metivulous
一个理念
One idea
成就价值，与客户共同成长
Achievements of value and grow together with customers
六项标准
Six standards
着装标准、仪容标准、用于标准
行为标准、工具标准、流程标准
Uniform dress, unified terminology, standard conduct, standard tool, standard process
一项策略
One strategy
为客户提供标准化、专业化、多元化、差异化的一站式整体服务
TO provie standard, professional an special service for customers with on-stop solution

目　录 Contents

公司简介 Company profile--------02-03
锚固钻机
BHD 系列锚固钻机
BHD-175（电动力）----------06
BHD-180G ----------10
BHD-220 ----------14
BHD-260 ----------18
BHD-260（出口版） ----------22
BHD-290L ----------26
BHD-300 ----------30
BHD-325 ----------34
BHD-360 ----------38
TMZ 系列锚固钻机
TMZ-1250 ----------42
TMZ-1045/1095 ----------46
导向螺旋水平钻机
BGD-120S ----------50
BGD-235 ----------53

秋田机械
QIUTIANJIXIE

BHD-175

精于钻"岩"

千锤百"转"

BHD-175全液压锚固钻机，配有中心回转转盘，更适合多工位钻孔施工。它结构紧凑，充分满足多工法的小型地质工程、岩土及岩锚孔钻孔、土锚钉孔钻孔、树根桩钻孔等不同工况及工法的多种施工工艺要求。施工效率高，结构稳定性好。

BHD-175 hydraulic anchor drilling rig with center rotating table is suitable for multi-position drilling works. With compact and sturdy structure, it can be used for anchor borehole,anchor nail borehole and root pile borehole drilling with multiple drilling techniques at higher drilling efficiency.

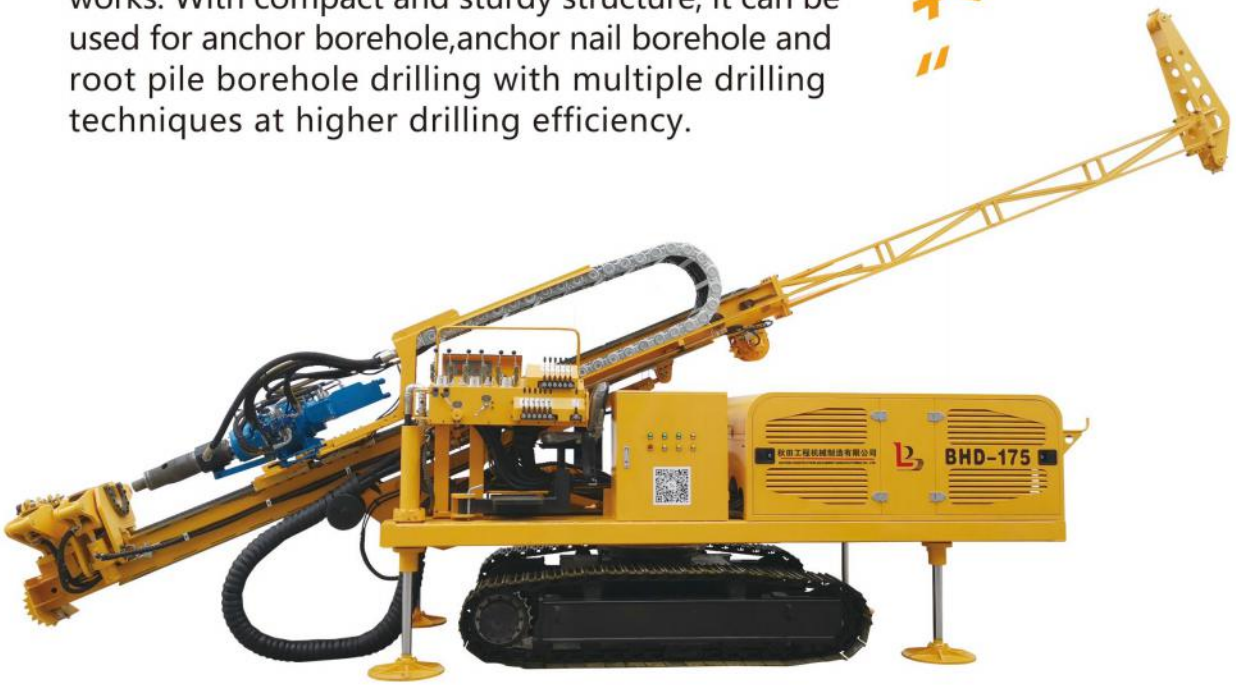

天津市秋田工程机械制造有限公司
TIANJIN QIUTIAN CONSTRUCTION MACHINERY MANUFACTURING CO., LTD.

BHD-175 型锚固钻机

基本参数	
电动机功率(工作状态) Motor power (KW)	55+55+2.2
柴油机功率(行走发动机) Diesel engine for self-positioning (KW)	38
驱动装置 Motor	双速 Double-speed
行走速度 Tramming speed（m/h)	580/820
接地比压 Ground pressure（N/cm²)	5.68
最大爬坡角度 Gradeability（°)	25
低档回转速度 Rotation rate at low gear（r/min)	0～36、0～72
高档回转速度 Rotation rate at high gear（r/min)	0～36/66 0～72/132
高速回转扭矩 Torque range at high gear（Nm)	5800/11600
低速回转扭矩 Torque range at low gear（Nm)	6800/13600
冲击功 Impact work（N•m)	750
冲击频率 Percussion frequency（T /min)	1400
给进行程 Feed stroke(mm)	3500
给进力 Feed force(kN)	38
回拉力 Retraction force(kN)	76
给进速度 Feed rate(m/min)	0～18.5 0～75
回拉速度 Retraction rate(m/min)	0～9.5 0～38.5
给进机构型式 Pattern	油缸+链条 Cylinder + Chain
夹持范围 Clamp range(mm)	60～260
最大夹紧力 Max. clamp force(kN)	310
运输状态尺寸 Dimension(mm)	6500*2200*2950
重量 Weight(t)	11

地址:天津市武清区东马圈镇通达路4号
邮编(Postcode):301700　　网址(Website):www.qtmgzj.com
手机(Mobile):18518788866　13780463482









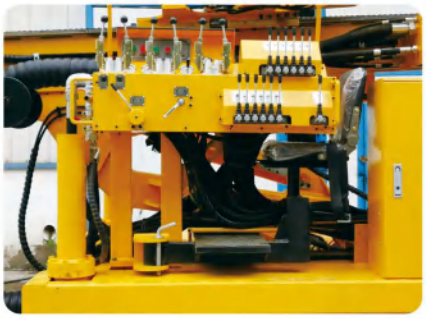



秋田机械
QIUTIANJIXIE

天津市秋田工程机械制造有限公司
TIANJIN QIUTIAN CONSTRUCTION MACHINERY MANUFACTURING CO., LTD.

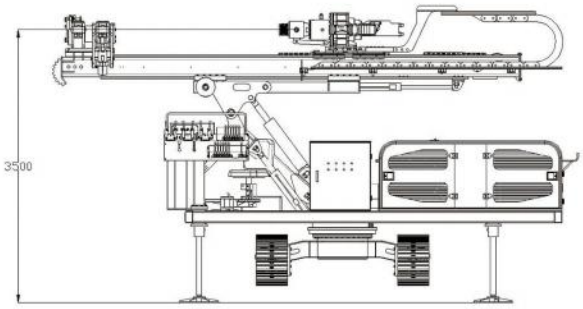

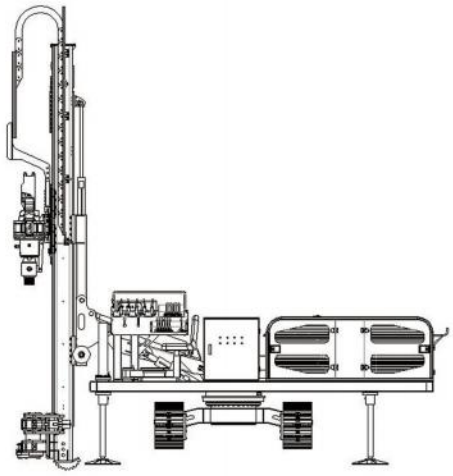

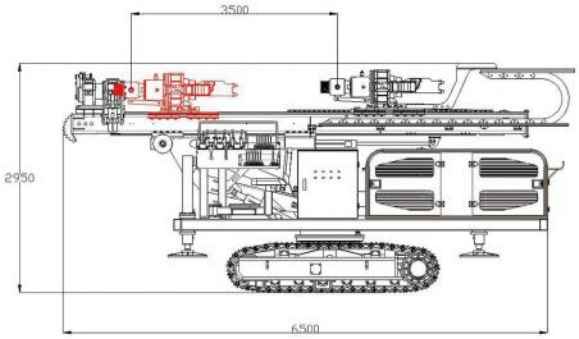

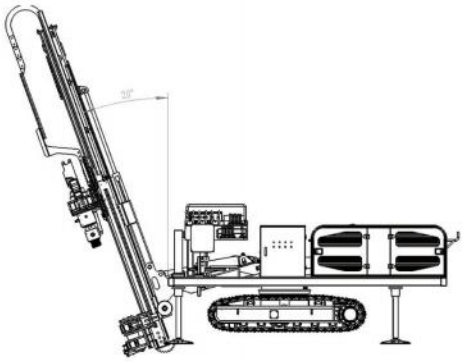

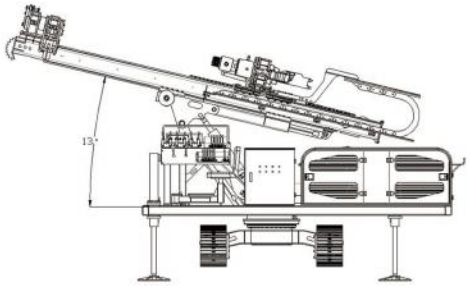

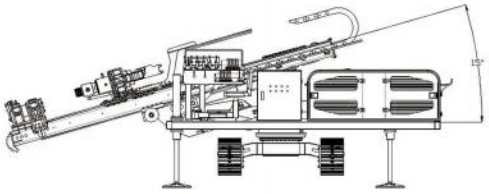

秋田机械
QIUTIANJIXIE

天津市秋田工程机械制造有限公司
TIANJIN QIUTIAN CONSTRUCTION MACHINERY MANUFACTURING CO., LTD.

秋田机械
QIUTIANJIXIE

BHD-180G

精于钻"岩"
千锤百"转"

BHD-180G采用摆架结构设计，更适于多方位角度的施工要求，同时具备土锚施工的高转速要求。操作灵活，钻速更高。

BHD-180G hydraulic anchor drilling rig with its articulation system finds its usage at multi-position and multi-angle drilling works with easy operation. The rotation speed of its rotary head is much higher so that keeps its penetration speed much faster.



天津市秋田工程机械制造有限公司
TIANJIN QIUTIAN CONSTRUCTION MACHINERY MANUFACTURING CO., LTD.

BHD-180G 型锚固钻机

基本参数	
发动机型号 Engine Model No.	QSB5.9-C180-33
排放等级 Emission level	III
额定功率 Rated power（kW）	133kW @2200rpm
履带型号 Caterpillar Band Model No.	LG-135
驱动装置 Motor	双速 Double-speed
行走速度 Tramming speed（km/h）	2.1/3.0
接地比压 Ground pressure（N/cm²）	5.3
最大爬坡角度 Gradeability（°）	25
高档回转速度 Rotation rate at high gear（r/min）	0～110、0～160
低档回转速度 Rotation rate at low gear（r/min）	0～55、0～80
高速回转扭矩 Torque range at high gear（Nm）	5800/6800
低速回转扭矩 Torque range at low gear（Nm）	11600/13600
冲击功 Impact work（N•m）	750
冲击频率 Percussion frequency（T/min）	1350
给进行程 Feed stroke（mm）	3500
给进力 Feed force（kN）	38
回拉力 Retraction force（kN）	76
给进速度 Feed rate（m/min）	0～18 0～65
回拉速度 Retraction rate（m/min）	0～9 0～33/68
给进机构型式 Pattern	油缸+链条 Hydro-cylinder + Chain
夹持范围 Clamp range（mm）	60～260
最大夹紧力 Max. clamp force（kN）	310
运输状态尺寸 Dimension（mm）	7400*2270*2830
重量 Weight（t）	12

地址:天津市武清区东马圈镇通达路4号
邮编(Postcode):301700　　网址(Website):www.qtmgzj.com
手机(Mobile):18518788866　13780463482













秋田机械
QIUTIANJIXIE

天津市秋田工程机械制造有限公司
TIANJIN QIUTIAN CONSTRUCTION MACHINERY MANUFACTURING CO., LTD.

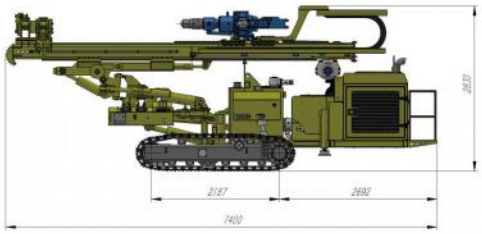

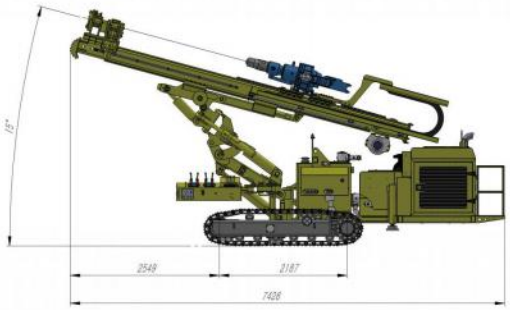

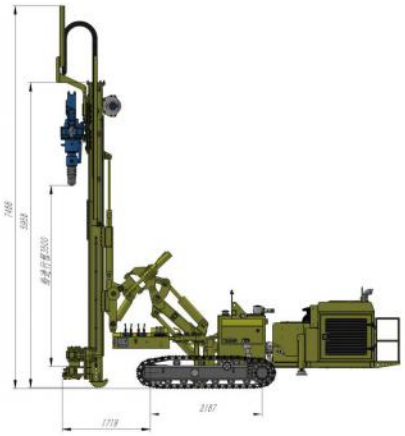



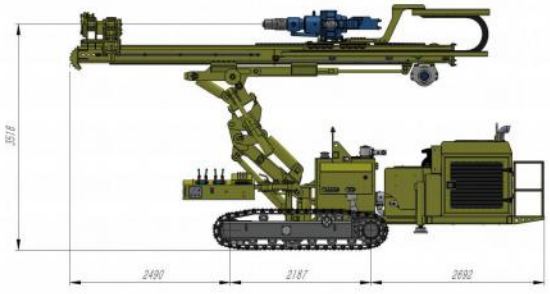



秋田机械
QIUTIANJIXIE

天津市秋田工程机械制造有限公司
TIANJIN QIUTIAN CONSTRUCTION MACHINERY MANUFACTURING CO., LTD.

秋田机械
QIUTIANJIXIE

BHD-220

BHD-220钻机安装高速回转动力头，转速调节范围大，中空输出主轴，可用于潜孔锤钻进、泥浆循环钻进、注浆加固、高压旋喷等多种施工工艺。整机液压系统采用负荷传感技术，节能高效。各功能互锁，操作安全可靠。

The BHD-220 drilling rig is equipped with a high-speed and hollow output spindle rotary head, featuring a wide rotating speed range. It can be used for various construction processes such as DTH hammer drilling, mud circulation drilling, cement injection, as well as high-pressure jet grouting. The hydraulic system of the drill rig adopts load sensing technology, ensuring energy saving and high efficiency. All its functions are interlocked, enabling safe and reliable operation.



天津市秋田工程机械制造有限公司
TIANJIN QIUTIAN CONSTRUCTION MACHINERY MANUFACTURING CO., LTD.

BHD-220 型锚固钻机

基本参数	
发动机型号 Engine Model No.	QSB6.7-C220-30
排放等级 Emission level	Ⅲ
额定功率Rated power (kW)	164kW @2200rpm
履带型号Caterpillar Band Model No.	LG-154
驱动装置Tramming Motor	双速Double-speed
行走速度Tramming speed (km/h)	1.5/2.3
接地比压Ground pressure (N/cm2)	7.8
最大爬坡角度Gradeability (°)	15
低档回转速度Rotation rate at low gear (r/min)	0～33
高档回转速度Rotation rate at high gear (r/min)	0～163
自定义回转速度Customizable rotation speed(r/min)	0～80
高速回转扭矩Torque range at high gear (Nm)	6000
低速回转扭矩Torque range at low gear (Nm)	30000
自定义转速扭矩Torque at customized speed(Nm)	12300
给进行程Feed stroke(mm)	6500
慢速加压/提升力Low speed feeding /retraction force(kN)	95
快速加压/提升力High speed feeding /retraction force(kN)	80
慢速加压/提升速度 Low speed feeding/retraction(m/min)	0～11
快速加压/提升速度Fast speed feeding/retraction(m/min)	0～45
给进机构型式Feeding Pattern	马达+减速机+链条Motor+Gear box+Chain
夹持范围Clamp range(mm)	45～530
最大夹紧力Max. clamp force（KN）	324
运输状态尺寸 Dimension （mm）	8175/10175x2290x3280
重量Weight(T)	18.2

地址:天津市武清区东马圈镇通达路4号
邮编(Postcode):301700 网址(Website):www.qtmgzj.com
手机(Mobile):18518788866 13780463482











秋田机械
QIUTIANJIXIE

天津市秋田工程机械制造有限公司
TIANJIN QIUTIAN CONSTRUCTION MACHINERY MANUFACTURING CO., LTD.

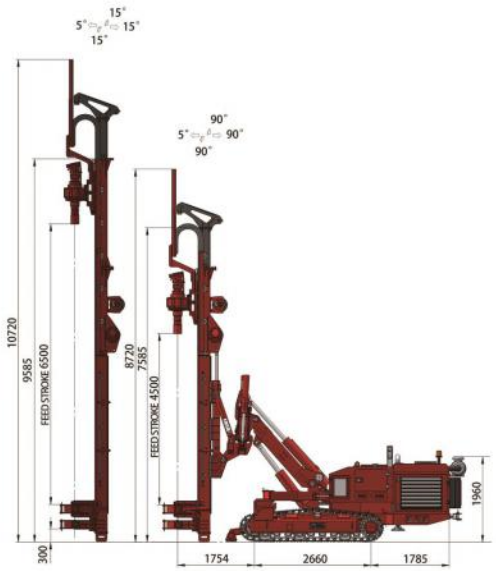

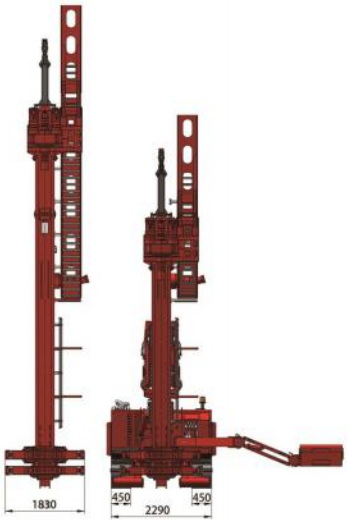

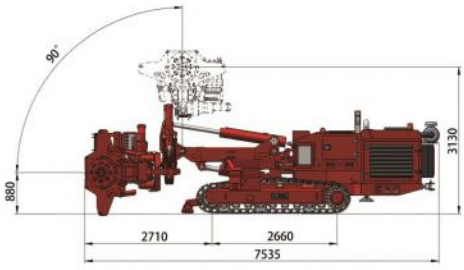

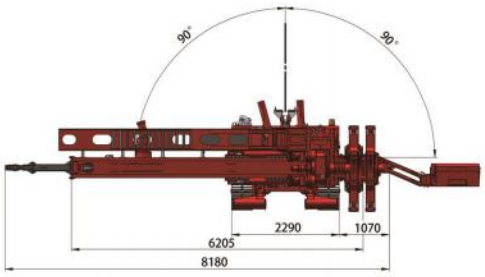

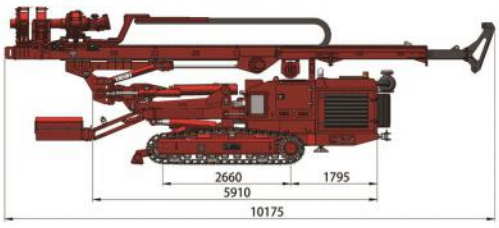

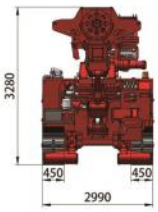

秋田机械
QIUTIANJIXIE

天津市秋田工程机械制造有限公司
TIANJIN QIUTIAN CONSTRUCTION MACHINERY MANUFACTURING CO., LTD.

秋田机械
QIUTIANJIXIE

BHD-260

精于钻"岩"
千锤百"转"

BHD-260全液压锚固钻机，配备功率更大，输出能力更强，在坚硬地层及卵石层施工更能显示其功效。

BHD-260 hydraulic anchor drilling rig with more powerful engine, ensure its powerful output. It can be used to drill with efficiency in harder formations such as formations with pebble and boulder.



天津市秋田工程机械制造有限公司
TIANJIN QIUTIAN CONSTRUCTION MACHINERY MANUFACTURING CO., LTD.

BHD-260 型锚固钻机

基本参数	
发动机型号 Engine Model No.	QSC8.3-C260-30
排放等级 Emission level	III
额定功率 Rated power（kW）	194kW @2200rpm
履带型号 Caterpillar Band Model No.	LG-154
驱动装置 Motor	双速 Double-speed
行走速度 Tramming speed（km/h）	1.5/2.3
接地比压 Ground pressure（N/cm²）	7.6
最大爬坡角度 Gradeability（°）	25
回转速度 Rotation rate（r/min）	0～100 0～50
高速回转扭矩 Torque range at high gear（Nm）	9900
低速回转扭矩 Torque range at low gear（Nm）	17000
冲击功 Impact work（N•m）	1180
冲击频率 Percussion frequency（T/min）	1250
给进行程 Feed stroke（mm）	4500
给进力 Feed force（kN）	100
回拉力 Retraction force（kN）	100
给进速度 Feed rate（m/min）	0～12 0～65
回拉速度 Retraction rate（m/min）	0～12 0～65
给进机构型式 Pattern	马达+减速机+链条 Motor + Gear box + Chain
夹持范围 Clamp range（mm）	60～320
最大夹紧力 Max. clamp force（KN）	324
运输状态尺寸 Dimension（mm）	8130*2290*3000
重量 Weight（t）	18

地址:天津市武清区东马圈镇通达路4号
邮编(Postcode):301700　　网址(Website):www.qtmgzj.com
手机(Mobile):18518788866　13780463482











秋田机械
QIUTIANJIXIE

天津市秋田工程机械制造有限公司
TIANJIN QIUTIAN CONSTRUCTION MACHINERY MANUFACTURING CO., LTD.

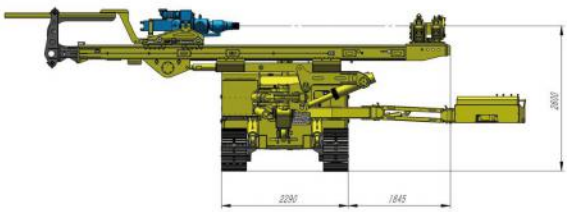

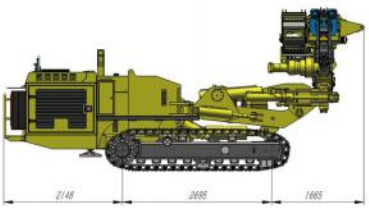



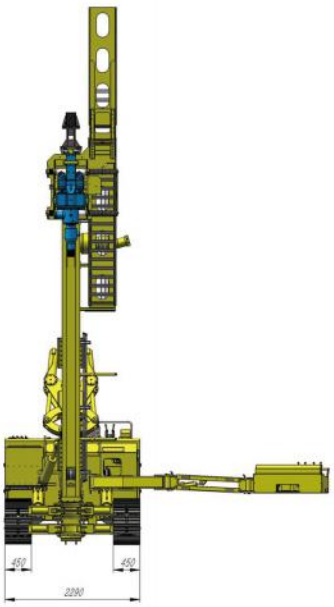

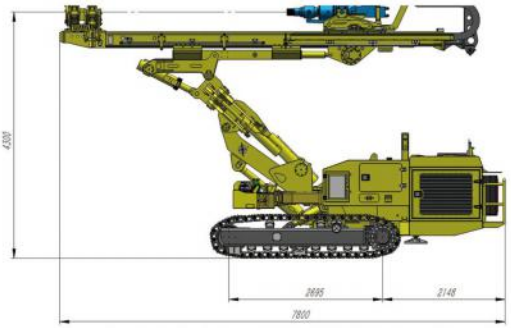

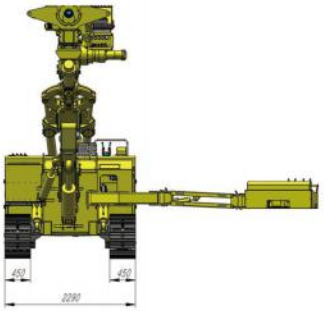

秋田机械
QIUTIANJIXIE

天津市秋田工程机械制造有限公司
TIANJIN QIUTIAN CONSTRUCTION MACHINERY MANUFACTURING CO., LTD.

多功能全液压（锚固）钻机

Full hydraulic multi-functional drilling rig

最新研发的 BHD260 钻机配备符合 EU stage V 排放标准的发动机。钻机参数优化设计，钻进效率更高。可摆动,可升降操作台，工人操作更方便。前后液压支腿，使钻机的工作更稳定、更安全。配套的加长滑架,钻杆箱及自动上杆机构，减轻了工人的劳动强度。

The latest developed BHD260drilling rig is equipped with an engine that meets EU stage V emission standards. Optimization design of drilling rig parameters for higher drilling efficiency. Free slewing, lifting and lowering operation panel, making it more convenient to operate. The front and rear hydraulic outriggers make the operation of the drilling rig more stable and safer. The automatic rod handler with drill rod cartridge reduces the labor intensity of workers.The mast extension is designed specially for rebar cage handling.



秋田机械
QIUTIANJIXIE

基本参数	
发动机型号 Engine Model No.	F4HGE613C*V001
排放等级 Emission level	Stage V
额定功率 Rated power (kW)	191kW/@2200rpm
履带型号 Caterpillar Band Model No.	LG-154
驱动装置 Motor	双速 Double-speed
行走速度 Tramming speed (km/h)	1.5/2.3
接地比压 Ground pressure (N/cm2)	7.4
最大爬坡角度 Gradeability (°)	25
回转速度 Rotation rate (r/min)	0~60 0~120
高速回转扭矩 Torque range at high gear (Nm)	9900
低速回转扭矩 Torque range at low gear (Nm)	17000
冲击功率 Impact work (N.m)	1180
冲击频率 Percussion frequency (T/min)	1250
给进行程 Feed stroke(mm)	4500/6000
给进力 Feed force (kN)	100
回拉力 Retraction force (kN)	100
给进速度 Feed rate (m/min)	0~12 0~65
回拉速度 Retraction rate (m/min)	0~12 0~65
给进机构型式 Pattern	马达+减速机+链条Motor + Gear box + Chain
夹持范围 Clamp range(mm)	60~320
最大夹紧力 Maximum passing diameter (kN)	324
重量 Weight(t)	20

秋田机械
QIUTIANJIXIE



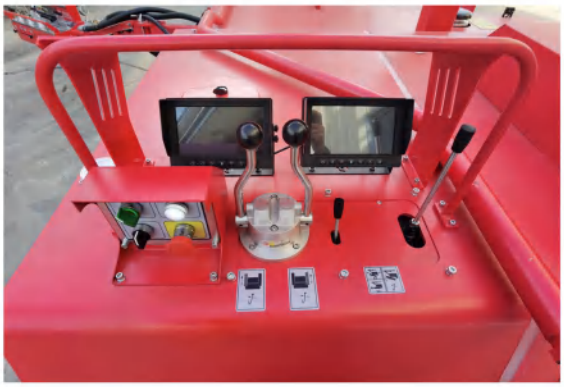











秋田机械
QIUTIANJIXIE

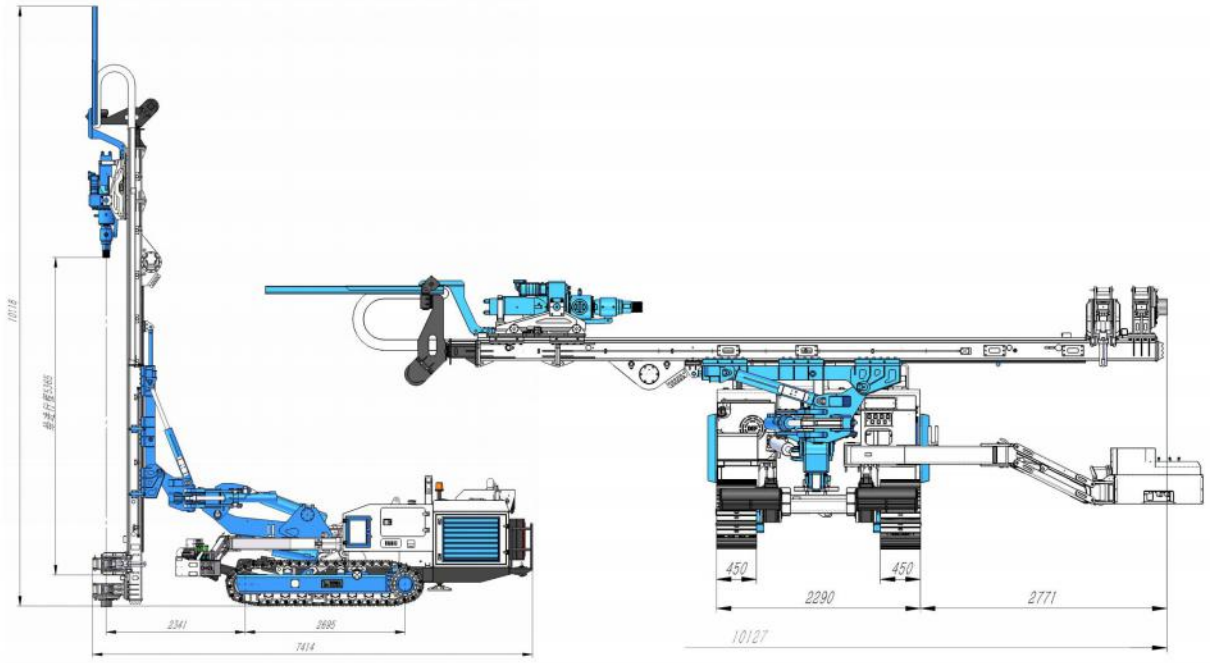

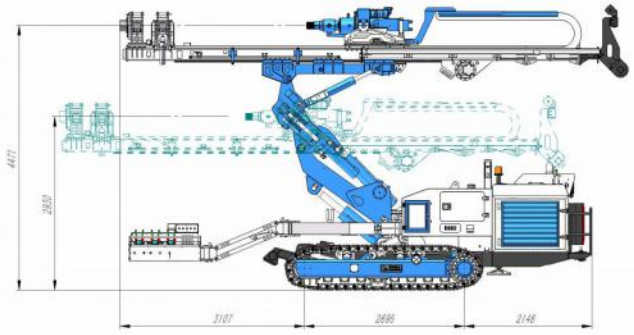

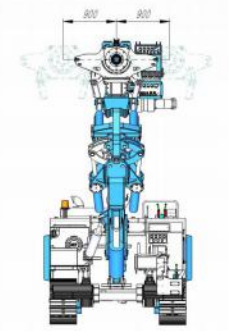

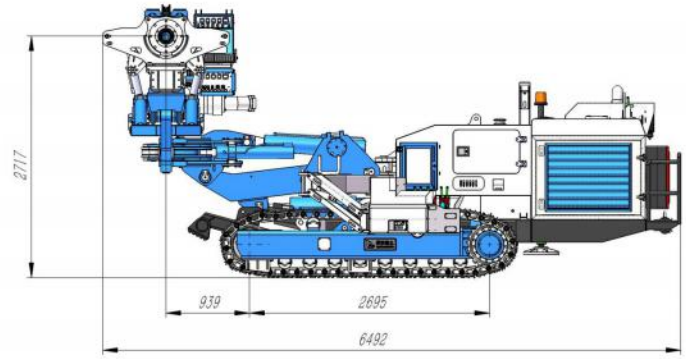

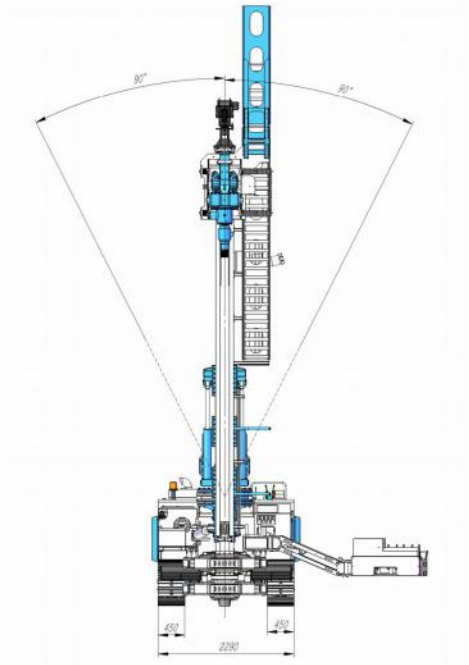

秋田机械
QIUTIANJIXIE

秋田机械
QIUTIANJIXIE

BHD-290L

BHD-290L是我公司推出的年度新品，该钻机夹持器最大通过直径为430mm，动力头最长行程可达10.5米，实现10米立孔钻进，一杆到底，不需要频繁拆卸钻杆，提高施工效率；采用两节组合式塔架，可拆卸，同时兼顾了斜孔施工。辅助操控方面具备了钻孔角度显示，时刻监控桅杆角度，提高钻孔精度；操作台可旋转可升降，方便操作手观察孔口。

BHD-290L is our company' s latest developed drilling rig, with 430mm maximum opening diameter clamps, and the longer mast for 10.5m rotary head stroke, that can realize 10 meter vertical borehole drilling with one go, without the need of frequent coupling of the drilling rod, that further improving drilling efficiency. With detachable drilling mast, the drilling rig can be used for vertical one-go borehole drilling as well as horizontal and angular borehole drilling by detach one section of the mast. With constant drilling angle monitoring of the drilling mast the drilling rig can drill precisely to required borehole position. The operating panel can be swing in-out and up-down, making it convenient for operators to observe the borehole mouth.



天津市秋田工程机械制造有限公司
TIANJIN QIUTIAN CONSTRUCTION MACHINERY MANUFACTURING CO., LTD.

BHD-290L 型锚固钻机

基本参数	
发动机型号 Engine Model No.	QSC8.3-C260
额定功率 Rated power (kW)	194KW @2200rpm
履带型号 Caterpillar Band Model No.	LG-154
驱动装置 Motor	双速Double-speed
行走速度 Tramming speed (Km/h)	1.5/2.3
接地比压 Ground pressure (N/cm²)	7.2
最大爬坡角度 Gradeability (°)	17
低档回转速度Rotation rate at low gear (r/min)	0~50
高档回转速度Rotation rate at high gear (r/min)	0~100
高速回转扭矩 Torque range at high gear (Nm)	9900
低速回转扭矩 Torque range at low gear (Nm)	17000
冲击功 Impact work (N•m)	1180
冲击频率 Percussion frequency (T /min)	1250
给进行程 Feed stroke(mm)	10500(5450拆卸后)
给进力 Feed force(kN)	100
回拉力 Retraction force(kN)	100
给进速度 Feed rate(m/min)	0-12 0-60
回拉速度 Retraction rate(m/min)	0-12 0-60
给进机构型式 Feeding Pattern	马达+减速机+链条
夹持范围 Clamp range(mm)	60-430
最大夹紧力 Max. clamp force(kN)	324
运输状态尺寸 Dimension(mm)	13250(7950拆卸后)*2280*3198
排放等级 Emission level	Ⅲ
重量Weight(t)	18

地址:天津市武清区东马圈镇通达路4号
邮编(Postcode):301700　　网址(Website):www.qtmgzj.com
手机(Mobile):18518788866　13780463482













秋田机械
QIUTIANJIXIE

天津市秋田工程机械制造有限公司
TIANJIN QIUTIAN CONSTRUCTION MACHINERY MANUFACTURING CO., LTD.

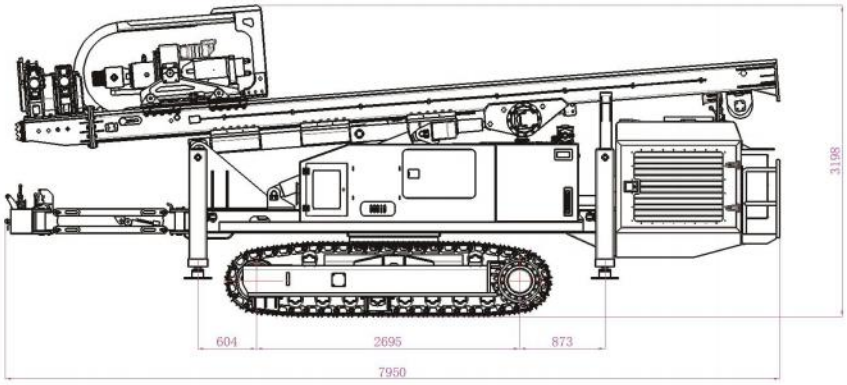

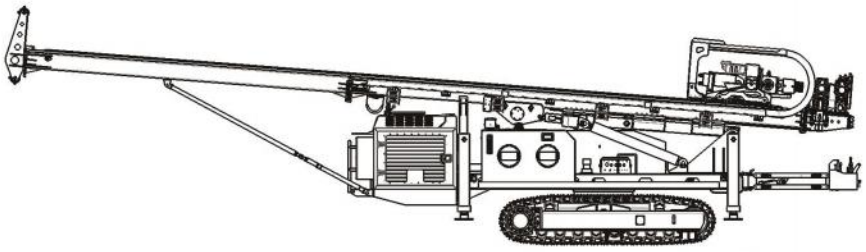

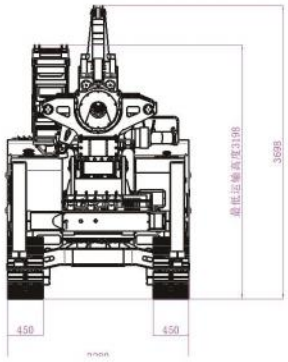

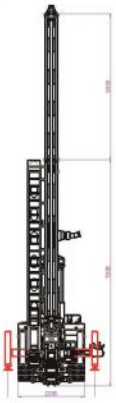

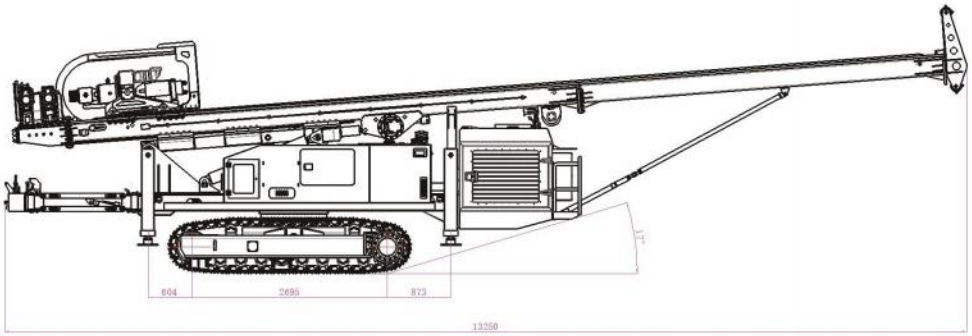

秋田机械
QIUTIANJIXIE

天津市秋田工程机械制造有限公司
TIANJIN QIUTIAN CONSTRUCTION MACHINERY MANUFACTURING CO., LTD.

秋田机械
QIUTIANJIXIE

BHD-300

BHD-300钻机针对国内严苛工况使用条件研制，动力强劲，操作灵活，负荷传感系统稳定性好，效率高。维保简单，后期维护成本低，具有极高性价比。

The BHD-300 drilling rig is developed for demanding domestic operating conditions. It features powerful output, flexible operation, a highly stable load□sensing system and high working efficiency. With easy maintenance and low operating costs, it delivers excellent cost□performance.



天津市秋田工程机械制造有限公司
TIANJIN QIUTIAN CONSTRUCTION MACHINERY MANUFACTURING CO., LTD.

BHD-300 型锚固钻机

基本参数	
发动机型号 Engine Model No.	YCA07260-T301
排放等级 Emission level	Ⅲ
额定功率 Rated power (kW)	191KW @2100rpm
履带型号 Caterpillar Band Model No.	LG-154
驱动装置 Tramming Motor	双速 Double-speed
行走速度 Tramming speed (km/h)	1.5/2.3
接地比压 Ground pressure (N/cm2)	7.4
最大爬坡角度 Gradeability (°)	25
低档回转速度 Rotation rate at low gear (r/min)	0~53
高档回转速度 Rotation rate at high gear (r/min)	0~105
高速回转扭矩 Torque range at high gear (Nm)	9000
低速回转扭矩 Torque range at low gear (Nm)	18000
冲击功 Impact work (N*m)	1180
冲击频率 Percussion frequency (min1)	1250
给进行程 Feed stroke(mm)	4400
给进力 Feed force(kN)	56
回拉力 Retraction force(kN)	110
给进速度 Feed rate(m/min)	0~12 0-63
回拉速度 Retraction rate(m/min)	0-6.3/13 0-32/66
给进机构型式 Feeding Pattern	油缸+链条 Hydro-cylinder + Chain
夹持范围 Clamp range(mm)	60-320
最大夹紧力 Max.clamp force(kN)	324
重量 Weight(T)	18

地址:天津市武清区东马圈镇通达路4号
邮编(Postcode):301700　　网址(Website):www.qtmgzj.com
手机(Mobile):18518788866　13780463482









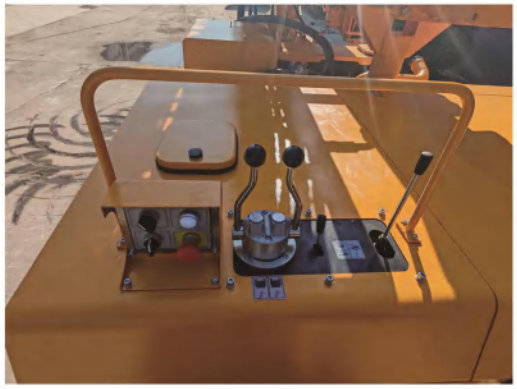



秋田机械
QIUTIANJIXIE

天津市秋田工程机械制造有限公司
TIANJIN QIUTIAN CONSTRUCTION MACHINERY MANUFACTURING CO., LTD.

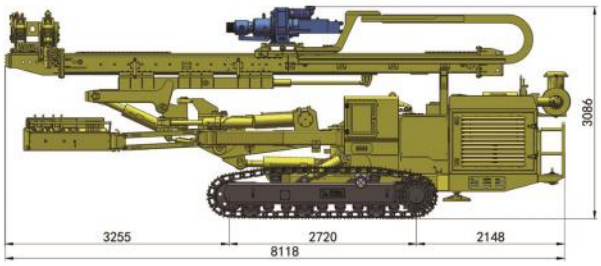

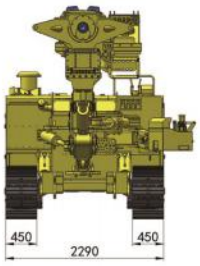

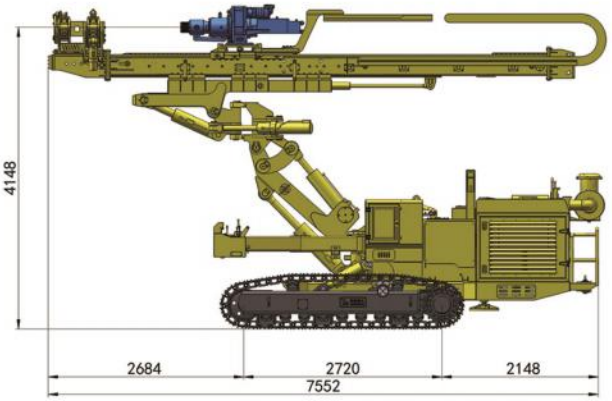

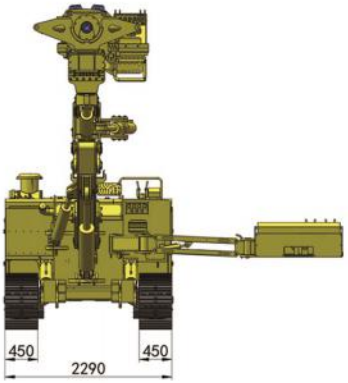

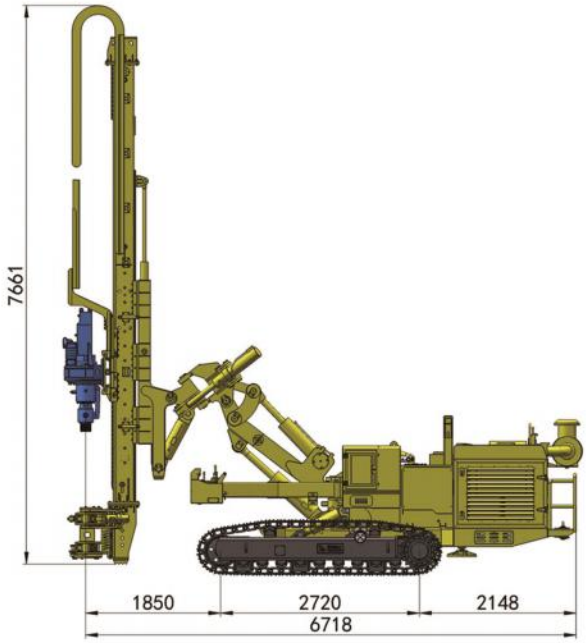

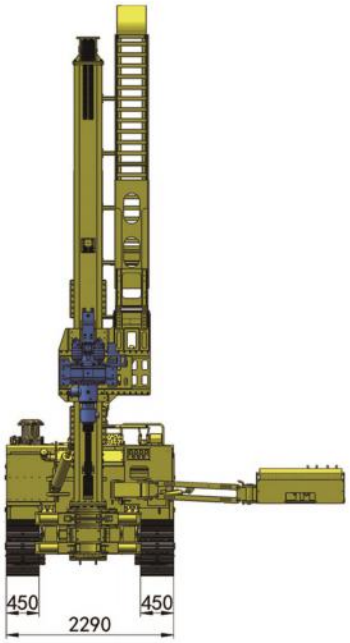

秋田机械
QIUTIANJIXIE

天津市秋田工程机械制造有限公司
TIANJIN QIUTIAN CONSTRUCTION MACHINERY MANUFACTURING CO., LTD.

秋田机械
QIUTIANJIXIE

BHD-325

该型钻机为快速高效施工设计，性价比高。装配高性能双速马达的动力头兼顾了大扭矩和高转速；差动式给进机构，提高了施工效率。负载敏感液压系统配备充沛动力和特别设计的冷却系统满足高原环境施工需求。

Model BHD325 drill rig is built for rapid, efficient drilling. Its rotary head with high-performance two-speed motors provides high torque and high rotational speed. The differential feed and retraction mechanism improves drilling efficiency. Outfitted with a load-sensing hydraulic system and custom cooling circuit, it supports drilling on lowlands and plateaus alike.



天津市秋田工程机械制造有限公司
TIANJIN QIUTIAN CONSTRUCTION MACHINERY MANUFACTURING CO., LTD.

BHD-325 型锚固钻机

基本参数	
发动机型号 Engine Model No.	YCA08280-T301
排放等级 Emission level	Ⅲ
额定功率 Rated power (kW)	206KW @2200rpm
履带型号 Caterpillar Band Model No.	LG-154
驱动装置 Tramming Motor	双速 Double-speed
行走速度 Tramming speed (km/h)	1.5/2.3
接地比压 Ground pressure (N/cm2)	7.5
最大爬坡角度 Gradeability (°)	25
低档回转速度 Rotation rate at low gear (r/min)	0~38
高档回转速度 Rotation rate at high gear (r/min)	0~115
高速回转扭矩 Torque range at high gear (Nm)	7900
低速回转扭矩 Torque range at low gear (Nm)	23800
冲击功 Impact work (N*m)	1180
冲击频率 Percussion frequency (min1)	1250
给进行程 Feed stroke(mm)	4400
给进力 Feed force(kN)	62
回拉力 Retraction force(kN)	133
给进速度 Feed rate(m/min)	0~18 0~76
回拉速度 Retraction rate(m/min)	0~8.4 0~36/68
给进机构型式 Feeding Pattern	油缸+链条 Hydro-cylinder + Chain
夹持范围 Clamp range(mm)	60-320
最大夹紧力 Max.clamp force(kN)	324
重量 Weight(T)	18

地址:天津市武清区东马圈镇通达路4号
邮编(Postcode):301700　　网址(Website):www.qtmgzj.com
手机(Mobile):18518788866　13780463482













秋田机械
QIUTIANJIXIE

天津市秋田工程机械制造有限公司
TIANJIN QIUTIAN CONSTRUCTION MACHINERY MANUFACTURING CO., LTD.

Basic Kinematics 基础角度

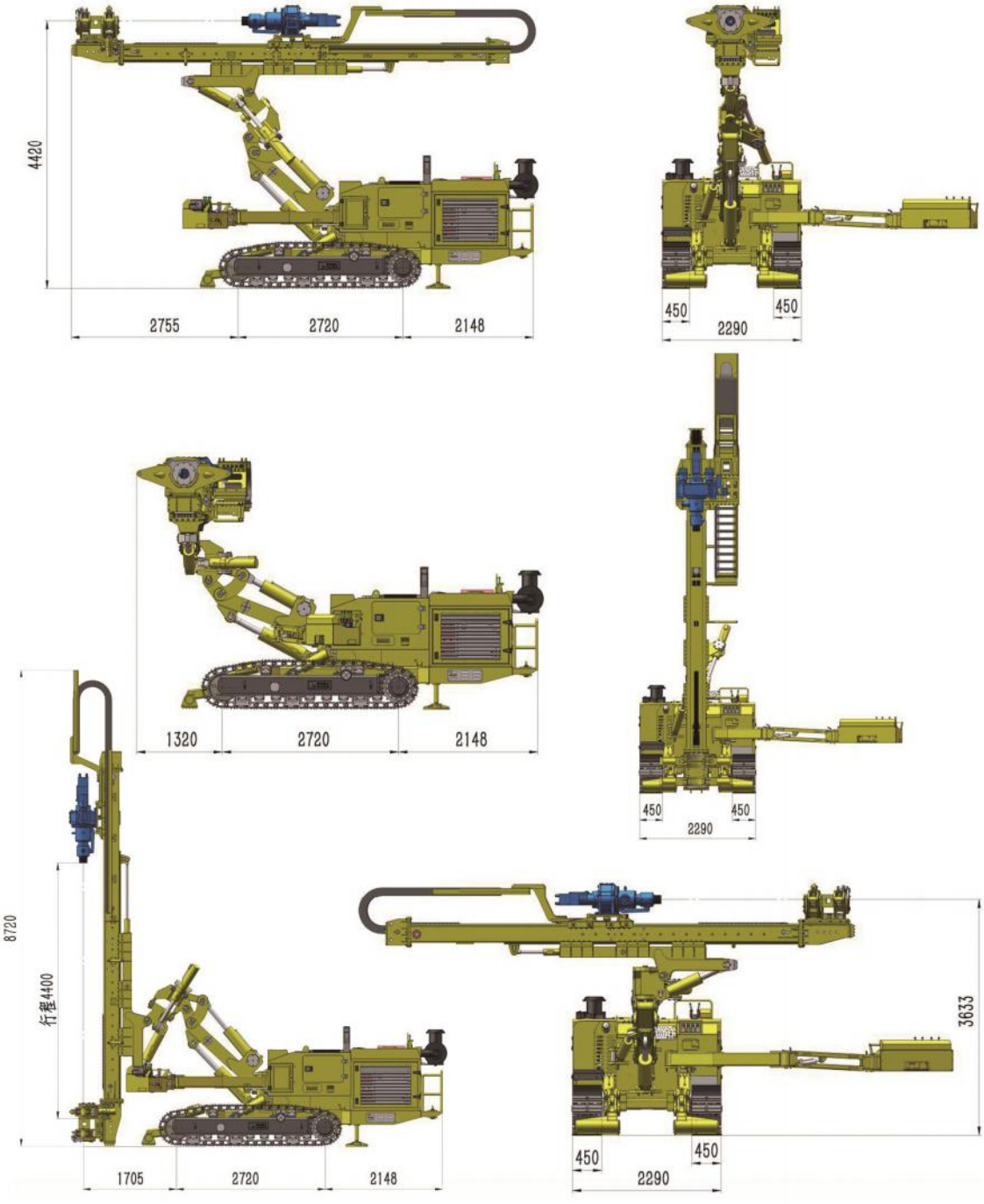

秋田机械
QIUTIANJIXIE

天津市秋田工程机械制造有限公司
TIANJIN QIUTIAN CONSTRUCTION MACHINERY MANUFACTURING CO., LTD.

秋田岩土
QIUTIANYANTU

BHD-360

该钻机能满足大孔径微桩孔及深孔施工。多方位转角系统，自由灵活，使钻机操作手对孔口的观察更方便。带浮动机构的三夹持器设计使得上、卸钻杆更方便。辅助方位测量系统监测钻孔垂直（或水平）角度，使钻机更能精确而且快速的调整孔位，大大节约了辅助调整孔位时间，提高了整体工作效率。

The drill rig meets the needs for large diameter micro-pile borehole and deep borehole drilling. Its articulating structure of flexible multi-articulation is more convenient for operator to observe the borehole mouth. Loading and unloading drill rods is much easier with three clamps. The auxiliary azimuth monitoring system makes the drill rig set up borehole position more accurate and quick, greatly saving set-up time and improving overall working efficiencyoverall work efficiency.

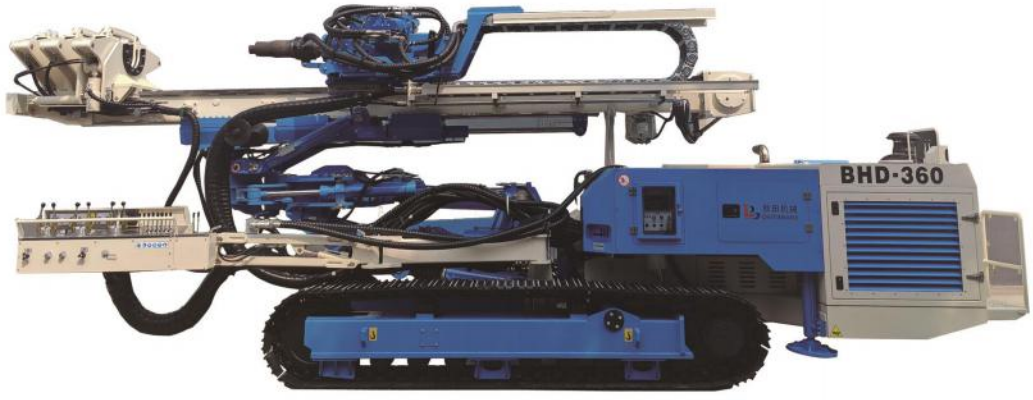

天津市秋田工程机械制造有限公司
TIANJIN QIUTIAN CONSTRUCTION MACHINERY MANUFACTURING CO., LTD.

BHD-360 型锚固钻机

基本参数	
额定功率 Rated power (kW)	264KW @2100RPM
履带型号 Caterpillar Band Model No.	LG-171
驱动装置 Motor	双速马达
行走速度 Tramming speed (Km/h)	1.6/2.4
接地比压 Ground pressure (N/cm²)	6.5
最大爬坡角度 Gradeability (°)	25
回转速度 Rotation rate at high gear (r/min)	0~62/124 0~41/82
高速回转扭矩 Torque range at high gear (Nm)	13500
低速回转扭矩 Torque range at low gear (Nm)	27000
冲击功 Impact work (N•m)	1180
冲击频率 Percussion frequency （T/min)	1250
给进行程 Feed stroke(mm)	4200
给进力 Feed force(kN)	220
回拉力 Retraction force(kN)	220
给进速度 Feed rate(m/min)	0~12.5 0~66
回拉速度 Retraction rate(m/min)	0~12.5 0~66
给进机构型式 Pattern	马达+减速机+链条
夹持范围 Clamp range(mm)	60~320
最大夹紧力 Max. clamp force(kN)	324
运输状态尺寸 Dimension(mm)	9200*2540*3150
重量 Weight(t)	21

地址:天津市武清区东马圈镇通达路4号
邮编(Postcode):301700　　网址(Website):www.qtmgzj.com
手机(Mobile):18518788866　13780463482



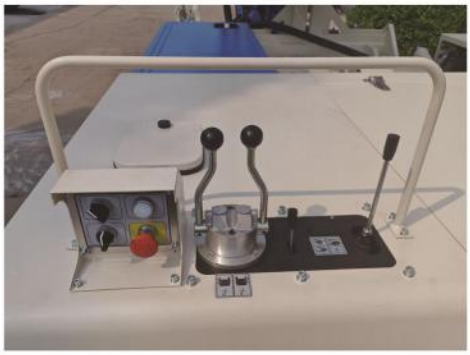

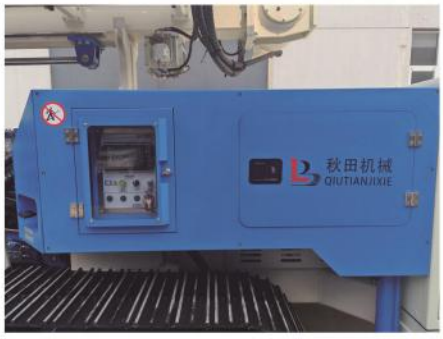







秋田机械
QIUTIANJIXIE

天津市秋田工程机械制造有限公司
TIANJIN QIUTIAN CONSTRUCTION MACHINERY MANUFACTURING CO., LTD.

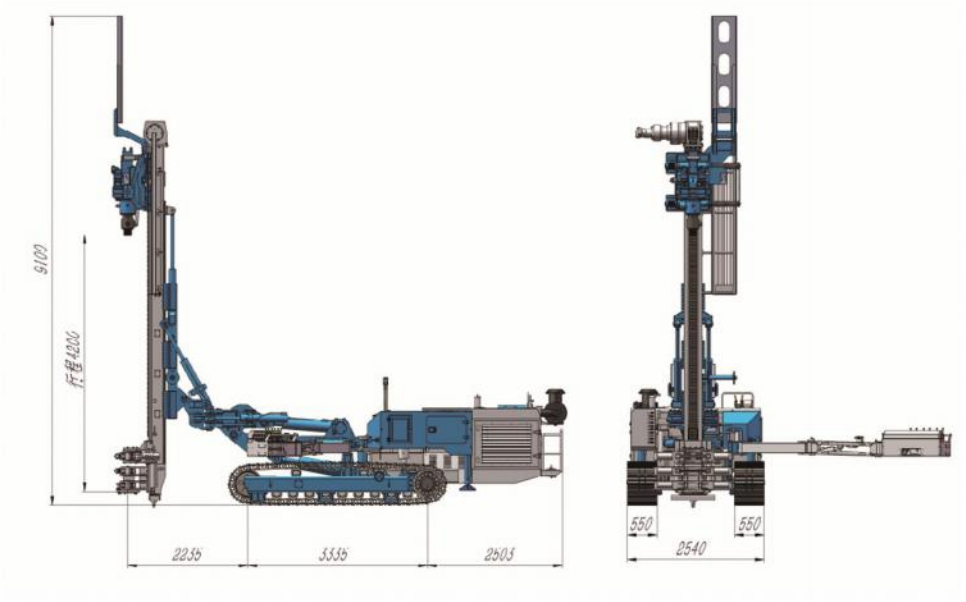

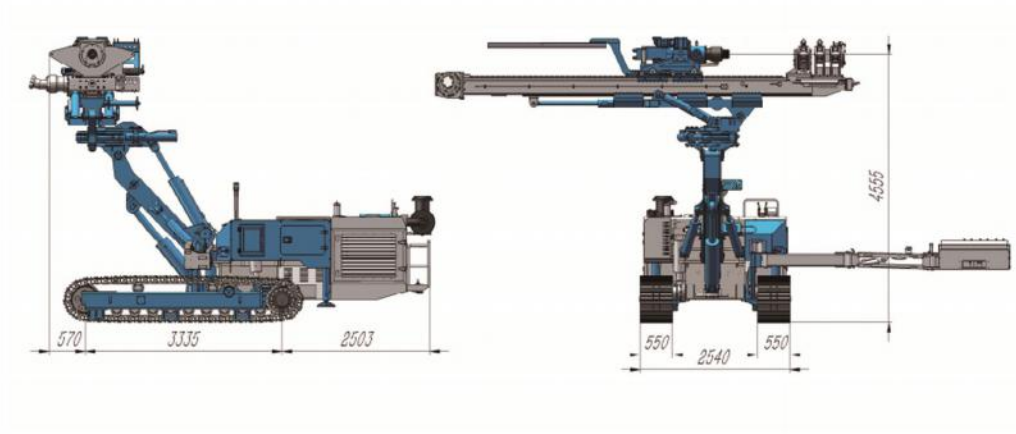

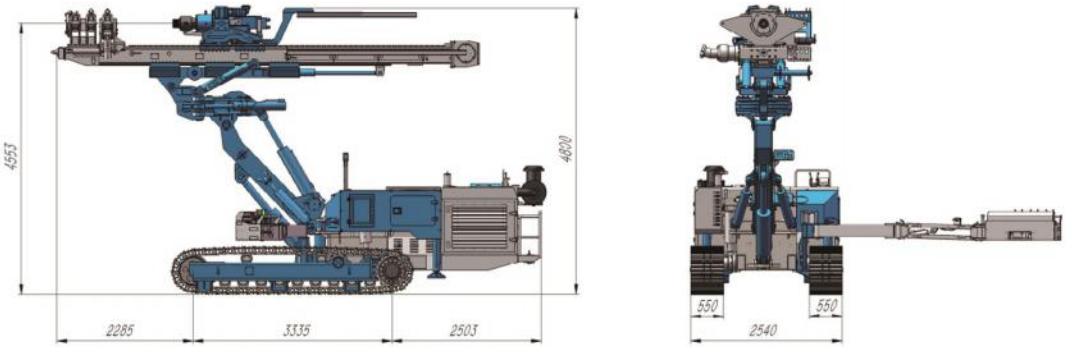

秋田机械
QIUTIANJIXIE

天津市秋田工程机械制造有限公司
TIANJIN QIUTIAN CONSTRUCTION MACHINERY MANUFACTURING CO., LTD.

秋田机械
QIUTIANJIXIE

TMZ-1250

精于钻"岩"
千锤百"转"

TMZ-1250全液压锚固钻机是专为在隧道内锚固施工而设计的一种结构紧凑，动作灵活，可在隧道内进行全角度施工的全液压钻机。它能满足狭小空间内进行锚固施工的要求。

TMZ-1250 hydraulic anchor drilling rig is designed specially been used for anchor borehole drilling in small tunnels or some none-spacious places. With compact structure and articulation system combined with rotating tables it can be used for multi-position with multi-angle anchor borehole drilling.



天津市秋田工程机械制造有限公司
TIANJIN QIUTIAN CONSTRUCTION MACHINERY MANUFACTURING CO., LTD.

TMZ-1250 型锚固钻机

基本参数	
发动机型号 Engine Model No.	QSB4.5-C160
排放等级 Emission level	III
额定功率 Rated power(KW)	119 kW @2200rpm
驱动装置 Motor	单速Single speed
行走速度 Tramming speed(km/h)	1.4
接地比压 Ground pressure（N/cm²）	6.39
最大爬坡角度 Gradeability(°)	20
高档回转速度 Rotation rate at high gear（r/min）	0-85/134
低档回转速度 Rotation rate at low gear（r/min）	0-42/67
低档回转扭矩 Torque range at low gear(Nm)	11000
高档回转扭矩 Torque range at high gear(Nm)	5500
冲击频率 Percussion frequency(T/min)	1150
冲击功 Impact work(N.m)	750
给进行程 Feed stroke(mm)	2500
给进力 Feed force(kN)	50
回拉力 Retraction force(kN)	50
给进速度 Feed rate(m/min)	0～10 0～50
回拉速度 Retraction rate(m/min)	0～10 0～50
夹持范围 Clamp range(mm)	60～210
最大夹紧力 Max. clamp force(kN)	212
运输状态尺寸 Dimension(mm)	6471*1500*2893
重量 Weight(t)	10

地址:天津市武清区东马圈镇通达路4号
邮编(Postcode):301700　网址(Website):www.qtmgzj.com
手机(Mobile):18518788866　13780463482











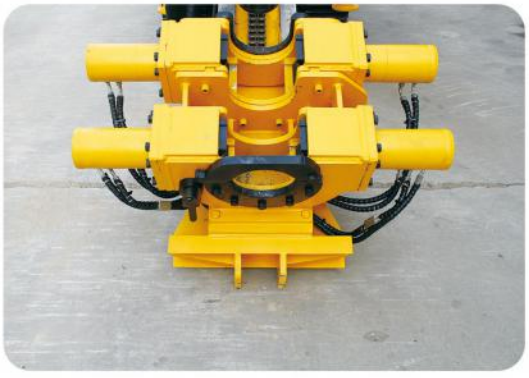

秋田机械
QIUTIANJIXIE

天津市秋田工程机械制造有限公司
TIANJIN QIUTIAN CONSTRUCTION MACHINERY MANUFACTURING CO., LTD.

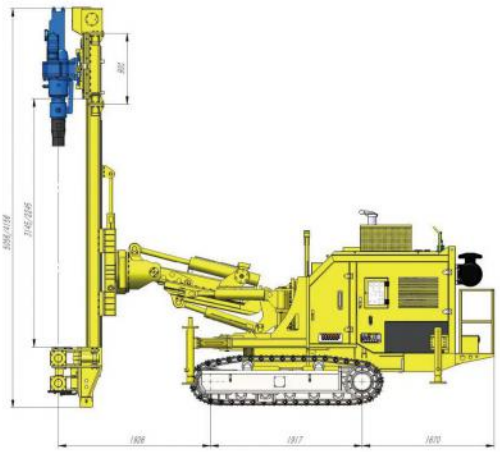

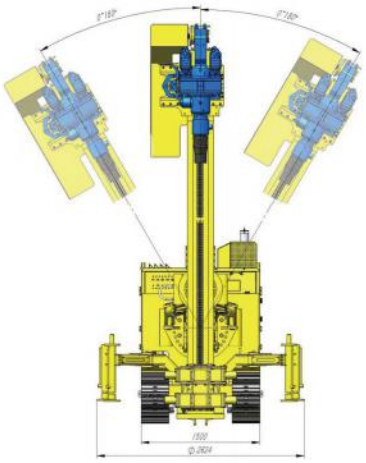

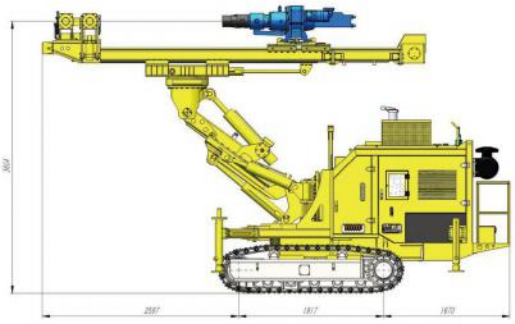

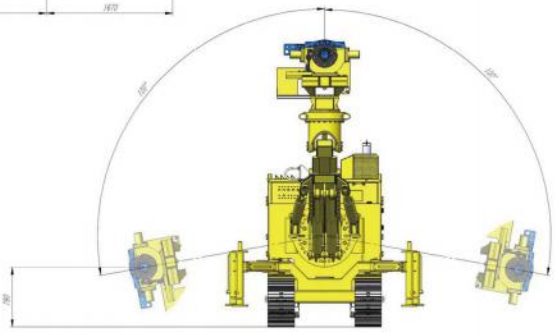

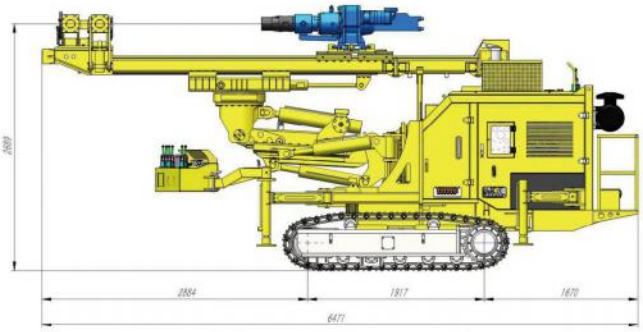

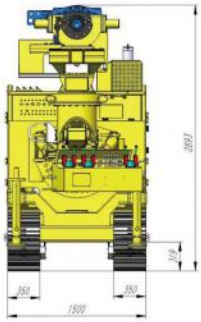

秋田机械
QIUTIANJIXIE

天津市秋田工程机械制造有限公司
TIANJIN QIUTIAN CONSTRUCTION MACHINERY MANUFACTURING CO., LTD.

秋田机械
QIUTIANJIXIE

TMZ1045/TMZ1095

低净空系列分体式多功能钻机

Disassemble multi-function drilling rig for limited access place.

该系列钻机设计精巧，灵活方便。适合于地下室、车库、防空洞以及涵洞、小隧道等低净空施工。动力头转速高（可选装冲击锤），可进行注浆、锚杆、钢管桩、高喷取芯等工程钻孔。

Disassemble multi-function drilling rig for limited access place is elaborately designed for grouting, anchor, micro-pile as well as core drilling at low head room working site such as basements, garages, bomb shelters, culverts and small tunnels, etc. With its high rotating speed rotary head (top hammer optional) and separated drill rig and power pack, It is flexible and more convenient in usage.



天津市秋田工程机械制造有限公司
TIANJIN QIUTIAN CONSTRUCTION MACHINERY MANUFACTURING CO., LTD.

低净空系列分体式多功能钻机

型号 Model	TMZ1045	TMZ1095
额定功率 Rated power (kW)	55+18.5+2.2	55+37+2.2
履带型号 Caterpillar Band Model No.	LG-101	LG-101
驱动装置 Tramming Motor	双速 Double-speed	双速 Double-speed
行走速度 Tramming speed (km/h)	1.8/3.3	1.8/3.3
接地比压 Ground pressure (N/cm^2)	5.6	5.5
最大爬坡角度 Gradeability (°)	20	20
动力头(Rotary head)	高速旋转High speed rotation(400r/min)	冲击回转 Rotation with percussion
低档回转速度 Rotation rate at low gear (r/min)	0~44	0-35
高档回转速度 Rotation rate at high gear (r/min)	0~410	0-110
高速回转扭矩 Torque range at high gear (Nm)	1050	5000
低速回转扭矩 Torque range at low gear (Nm)	9850	10000
冲击功 Impact work (N*m)	无	750
冲击频率 Percussion frequency (min^{-1})	无	1100
滑架(Mast)	内藏式伸缩架 Telescopic masy	双层式伸缩架 Slide extention mast
给进行程 Feed stroke(mm)	1200-2200	900-1900
给进力 Feed force(kN)	45	63
回拉力 Retraction force(kN)	45	95
给进速度 Feed rate(m/min)	0-8.5 0-17	0-9.2 0-28.5
回拉速度 Retraction rate(m/min)	0-8.5 0-17	0-6.1 0-18.5
给进机构型式 Feeding Pattern	马达+减速机 Hydraulic motor+gear box	液压油缸 Hydraulic sylinder
夹持范围 Clamp range(mm)	60-320	60-210
最大夹紧力 Max. clamp force(kN)	310	310
主机运输状态尺寸 Transportation dimension of drill rig（mm）	3353x1200x2544	3353x1200x2300
泵站尺寸 Power pack dimension（mm）	3200x1200x2000	3200x1200x2000
重量 Weight(t)	5.7+2.3	5.5+2.4

地址:天津市武清区东马圈镇通达路4号
邮编(Postcode):065000 网址(Website):www.qtmgzj.com
手机(Mobile):18518788866 13780463482

TMZ1045细节图









TMZ1095细节图









秋田机械
QIUTIANJIXIE

天津市秋田工程机械制造有限公司
TIANJIN QIUTIAN CONSTRUCTION MACHINERY MANUFACTURING CO., LTD.

TMZ1045角度图

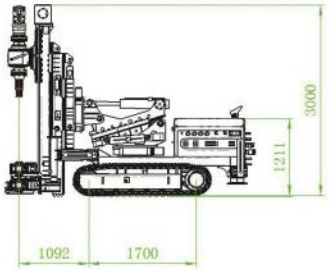

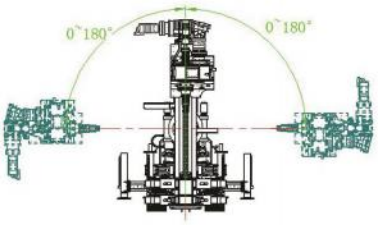

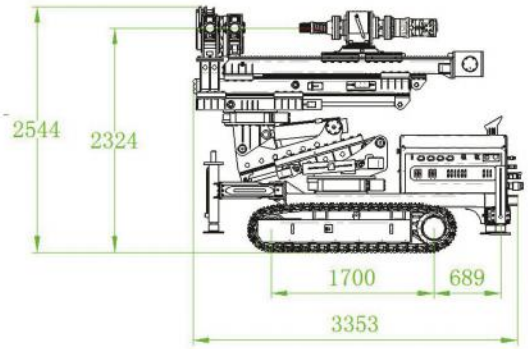

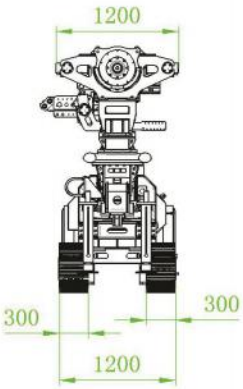

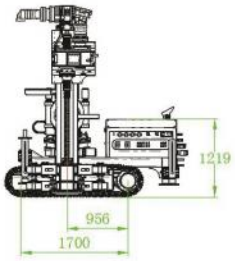

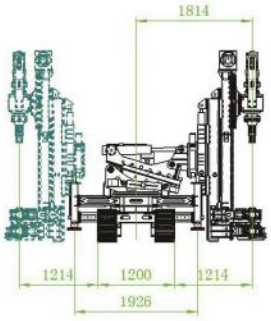

秋田机械
QIUTIANJIXIE

天津市秋田工程机械制造有限公司
TIANJIN QIUTIAN CONSTRUCTION MACHINERY MANUFACTURING CO., LTD.



BGD–120S型导向螺旋顶管钻机

BGD–120S型导向螺旋顶管钻机主要适应于施工场地受限的管道铺设施工。其整机长度3.2米，适用铺设管道直径为323到630毫米，单根接管长度1米。该钻机的液压系统采用国际知名品牌的液压元件，其输出转速和扭矩可由司钻根据钻进需要进行比例调节，工作更节能。动力形式可由用户根据其自身需要选择康明斯柴油发动机或电动机。



The Model BGD-120S is lately put in our product line of guided auger boring pipe jacking drill rig. It is specially designed to be used at narrow operating site, with length of 3.2m, laying 323m to 630m product pipes, each pipe section of 1m. All the hydraulic parts used in this rig are globally well known brands. The output rotating speeds and torques of the drill rig are adjustable according to drilled earth formation by operator. Customers have options to choose driving power of the drill rig between CUMMINS emission standard engine power and electric motor power.

BGD-120S 技术参数

发动机 Engine	
东风康明斯 DCEC	QSB4.5–C160 Ⅲ
额定功率 Rated output at 2200 rpm（Kw）	119
电气系统 Electric system（V）	24
燃油箱容积 Fuel tank capacity（L）	380
液压系统 Hydraulic system（Mpa）	24
辅助液压系统压力 Auxiliary hydraulic system pressure(Mpa)	20
液压油箱 Hydr. oil tank capacity（L）	850
低速最大扭矩 Max. torque at low speed（Nm）	24000
高速转速范围 High rotating speed（r/min）	0–50
低速转速范围 Low rotating speed（r/min）	0–25
单步顶进行程 One step stroke（mm）	300
中心高 Spindle clearance to ground（mm）	673
动力头浮动行程 Rotary head drifting distance（mm）	320
推进速度 Pushing speed（m/min）	0–0.5
	0–1.25
推进力 Pushing force（t）	120
钻机适应铺设管径 Duct tube diameter(optional)（mm）	Φ325–Φ711
泵站尺寸 Dimension of power pack（mm）	2280×1890×1620
泵站重量 Power pack weight（Kg）	2400



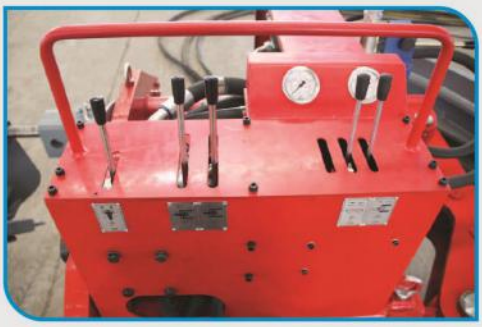





客户案例















BGD235水平螺旋顶管机选用进口液压件组成的负荷传感系统，节能高效。液压比例控制，无级调速 ，操作轻便灵活。组合式机架，安装简便。可使用单、双壁钻杆钻进；配合冲击钻具可在砂卵石或硬岩地层施工。

THE BGD235 GUIDED AUGER BORING MACHINE IS EQUIPPED WITH A LOAD - SENSING HYDRAULIC SYSTEM WITH IMPORTED HYDRAULIC COMPONENTS WHICH IS ENERGY - SAVING AND HIGHLY EFFICIENT. IT FEATURES HYDRAULIC PROPORTIONAL CONTROL AND STEPLESS SPEED ADJUSTMENT ENABLING ITS EASY AND FLEXIBLE OPERATION. MODULAR FRAME DESIGN OF THIS MACHINE, ENABLING ITS CONVENIENT INSTALLATION AT LAUNCH PIT OF DIFFERENT SIZES. BOTH NORMAL DRILL ROD OR DUAL WALL DRILL ROD CAN BE USED ON THIS MACHINE. USING DTH DRILLING TOOLS, IT CAN DRILL THROUGH IN SANDY GRAVEL OR HARD ROCK FORMATIONS FOR CONSTRUCTION PROJECT.





BGD-235 技术参数

发动机 Engine		
东风康明斯 DCEC		QSB5.9-C210
额定功率 Rated output at 2200 rpm	kW	154
电气系统 Electric system	V	24
燃油箱容积 Fuel tank capacity	L	400
液压系统 Hydraulic system	MPa	24
辅助液压系统压力 Auxiliary hydraulic system pressure	MPa	24
液压油箱 Hydr. oil tank capacity	L	450
低速最大扭矩 Max. torque at low speed	Nm	42000
高速转速范围 High rotating speed	r/min	0-42
低速转速范围 Low rotating speed	r/min	0-21
单步顶进行程 One step stroke	mm	1200
中心高 Spindle clearance to ground	mm	700
动力头浮动行程 Rotary head drifting distance	mm	260
推进速度 Pushing speed	m/min	0-0.25
	m/min	0-1.58
推进力 Pushing force	t	235
钻机适应铺设管径 Duct tube diameter(optional)	mm	Φ299-Φ1020
钻机尺寸 Dimension of base frame	mm	7110x2445x2390
泵站尺寸 Dimension of power pack	mm	2280x2360x1720
钻机重量 Weight	kg	9810
泵站重量 Power pack weight	kg	3000







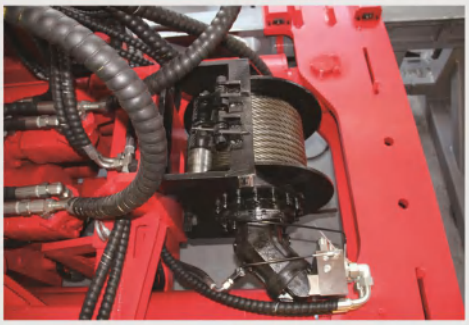

客户案例













秋田机械
QIUTIANJIXIE

地址：天津市武清区东马圈镇通达路4号
网址：www.qtmgzj.com
手机：18518788866　13780463482

本公司保留更新改样本技术规格和配置的权利
而无需另行通知并免责。
样本中可能有打印错误。