YOUR FLUIDTECH PARTNER

WEH® 平面密封快速接头

液压系统用快速接头



ORIGINAL WEH® QUALITY since 1973



平面密封式接头，实现快速洁净更换

专为液压应用与液压系统打造的解决方案

如果您的**液压管路**需要频繁插拔连接，同时还必须承受高强度动态冲击（抗锤击力最高可达8吨）以及流向的骤变？

那么WEH®平面密封快速接头就是您的理想之选。

产品使用寿命长久，在重载工况下抗负荷能力优异，同时**具备极高爆破压力与工作压力。**

我们对产品充满信心的原因？

其中一点：TRN1　插入式接头在生产过程中采用表面渗碳淬火工艺优化处理，让**接头整个前端部位**获得最大化表面硬度，面对严苛工况具备巨大优势。

WEH®平面密封快速接头坚固耐用，且兼具环保特性。对比老式ISO A、ISO B 锥阀式接头，平面密封式接头在拆装时介质损耗大幅降低。平面密封结构可做到液压油零外泄，既保护生态环境，同时节约使用成本，无需额外清理油污，也不用补充液压油。

选用 WEH® 平面密封快速接头，作业快速、简便、洁净、安全。**多项性能指标远超 ISO 16028现行标准要求**（详见第9页）。

WEH® 快速接头系统由TRC1快速接头与TRN1插入式接头组成。接头两端**均可配带 BSP 螺纹接头的常规液压软管**；其他连接规格及形式可按需定制。

使用小贴士：
建议同时订购**保护帽**。完整洁净的作业，不仅要保护接头本体，更要保护整套液压系统。

产品优势一览

- 平面密封结构
- 安全锁紧机构
- 单手可操作
- 允许带残压连接
- 降低液压系统污染风险
- 断开连接时无泄漏
- 高性能



技术参数

参数项目	基础版本
公称通径（DN）	6.3-25mm（视接头主体规格而定）
最大允许工作压力PS	350-500bar（视接头主体规格而定）
工作温度范围	-30 °C to +100 °C
适用介质	液压油
零件材质	钢材（锌 镍镀层、钝化镀锌）
密封件材质	丁腈橡胶
操作方式	支持单手操作；禁止在承压状态下断开接头
合规/测试/认证	兼容所有符合 ISO 16028标准的接头系统

其他结构形式可按需定制

TRC1 平面密封快速接头



零件号	型 号	DN	最大允许工作压力 PS	最小爆破压力	B2 (内螺纹)	L1	D1	D2	A/F	压差 ΔP=3bar 下流量	断开状态泄漏量
C1-183781	TRC1-S1	6.3	500 bar	1500 bar	G1/4“	58.2	26.8	16.1	21	24	0.02 ml
C1-183782	TRC1-S2	10.0	400 bar	1200 bar	G3/8“	67.6	30.8	19.7	25	44	0.03 ml
C1-183783	TRC1-S3	12.5	400 bar	1200 bar	G1/2“	75.0	37.8	24.5	32	93	0.04 ml
C1-183784	TRC1-S4	16.0	400 bar	1200 bar	G3/4“	80.0	40.8	27.0	36	139	0.06 ml
C1-183785	TRC1-S5	19.0	400 bar	1200 bar	G3/4“	99.0	45.8	30.0	41	188	0.10 ml
C1-183786	TRC1-S6	25.0	350 bar	1200 bar	G1“	109	55.0	36.0	46	330	0.11 ml

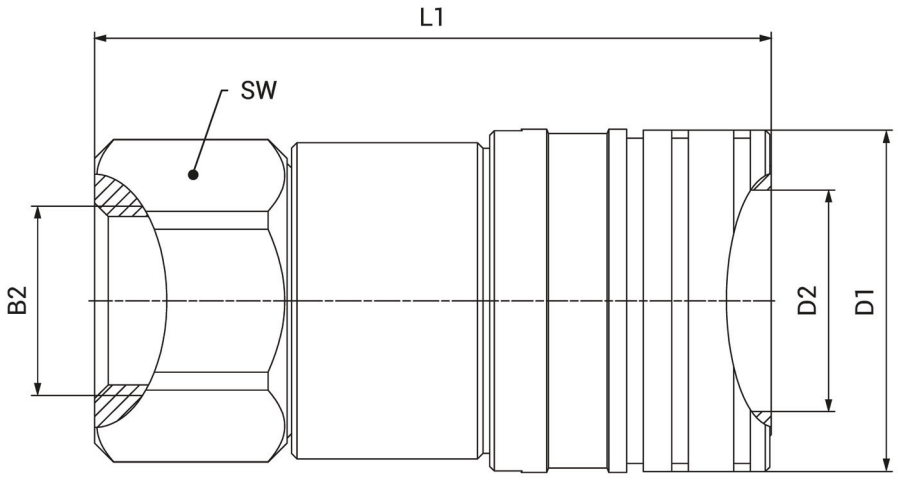

TRN1 平面密封插入式接头



零件号	型 号	DN	最大允许工作压力 PS	最小爆破压力	B2 (内螺纹)	L1	D1	D2	A/F	压差 ΔP=3bar 下流量	断开状态泄漏量
C1-183775	TRN1-S1	6.3	500 bar	1500 bar	G1/4“	58.2	26.8	16.1	21	24	0.02 ml
C1-183776	TRN1-S2	10.0	400 bar	1200 bar	G3/8“	67.6	30.8	19.7	25	44	0.03 ml
C1-183777	TRN1-S3	12.5	400 bar	1200 bar	G1/2“	75.0	37.8	24.5	32	93	0.04 ml
C1-183778	TRN1-S4	16.0	400 bar	1200 bar	G3/4“	80.0	40.8	27.0	36	139	0.06 ml
C1-183779	TRN1-S5	19.0	400 bar	1200 bar	G3/4“	99.0	45.8	30.0	41	188	0.10 ml
C1-183780	TRN1-S6	25.0	350 bar	1200 bar	G1“	109	55.0	36.0	46	330	0.11 ml

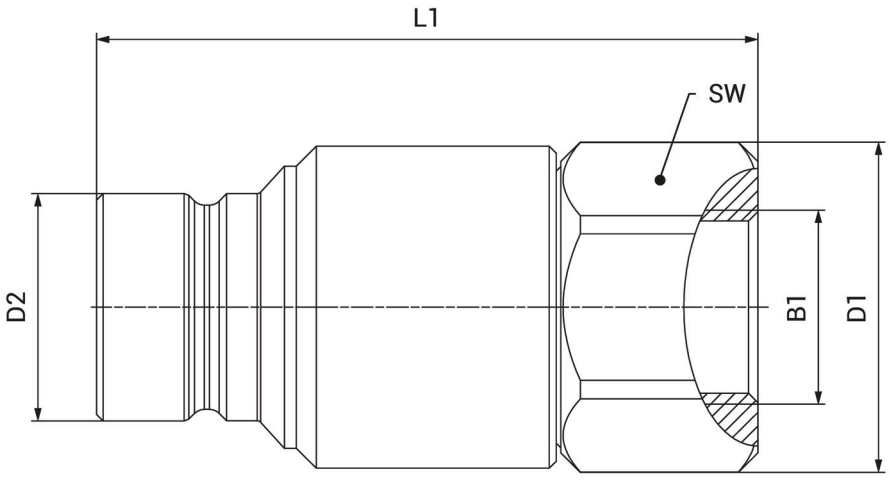

流量参数

关键指标

流量是选用快速接头的一项关键指标。**WEH®平面式接头可在液压系统中实现优异的流量表现。**

图表可查阅 WEH 快速接头在特定压降下对应的流量数值。**重要说明**：该流量数据仅适用于TRN1与TRC1配套使用，不可与竞品接头混用。

系列型号	主体规格（英寸）	ΔP=3bar 条件下流量 L/min
S1	1/4"	24
S2	3/8"	44
S3	1/2"	93
S4	5/8"	139
S5	3/4"	188
S6	1"	330

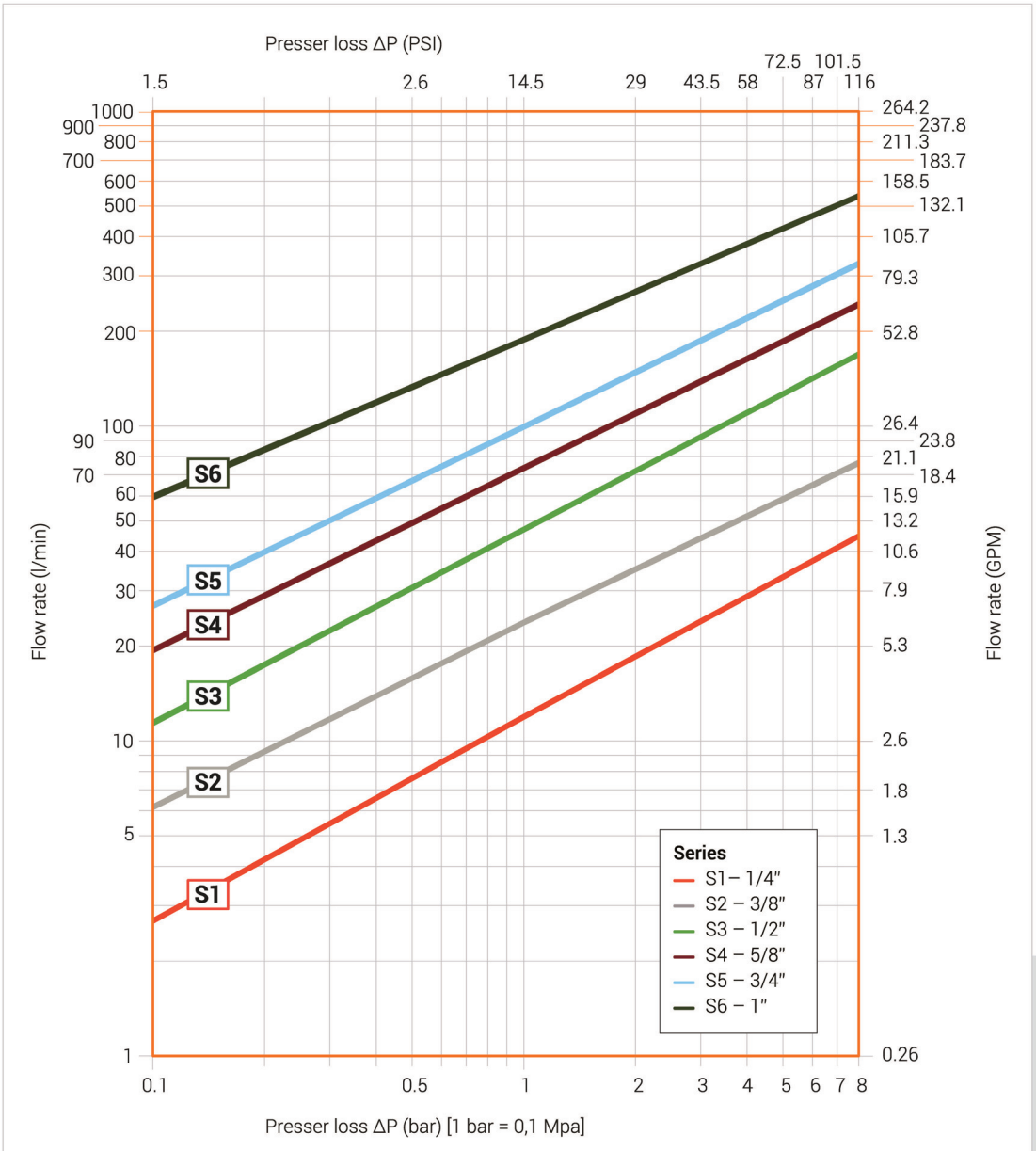

注释：型号后缀英寸尺寸代表主体规格，介质通径可能与此不同。

保护帽
附件

液压系统绝大多数故障根源来自污染物。
接头断开时，灰尘杂质附着在接头、插入式接头表面，再次连接后杂质会进入液压回路。**强烈建议**：接头断开后，务必给快速接头以及插入式接头装上保护帽。
可避免接头密封接触面被污染，从而保护整套液压系统。

补充特性：
•保护帽可拴接在接头本体上，防止遗失；
•接头对接锁紧状态下，公母保护帽可以互相扣合，避免保护帽本身沾染污物。

零件号	产品描述
W183989	TRC S1 快速接头保护帽
W183990	TRC S2 快速接头保护帽
W183991	TRC S3 快速接头保护帽
W183992	TRC S4 快速接头保护帽
W183993	TRC S5 快速接头保护帽
W183994	TRC S6 快速接头保护帽
W183995	TRN S1 插入式接头保护帽
W183996	TRN S2 插入式接头保护帽
W183997	TRN S3 插入式接头保护帽
W183998	TRN S4 插入式接头保护帽
W183999	TRN S5插入式接头保护帽
W184000	TRN S6插入式接头保护帽



应用行业

平面密封接头适用领域













凡是采用液压作业的工况，WEH®平面密封快速接头都是可靠选择。**快速、简便、安全、洁净、高效。**如果现场需要频繁拆装管路，上述性能至关重要，平面式接头将带来显著优势**（该类产品亦称为快换接头）。**广泛应用于：工程机械、农业、林业、矿山开采、制造业、机械设备与成套装备行业。

这类工况条件严苛，接头必须承受流向急剧变化与剧烈动态冲击。来自各行各业客户的实际使用反馈，验证了本产品卓越性能。

1. 工程机械
2. 农业
3. 林业
4. 矿山开采
5. 制造业
6. 机械设备与成套装备

性能优于标准要求

优势一目了然

WEH® TRC1 TRN1 稳定性与耐用性优势

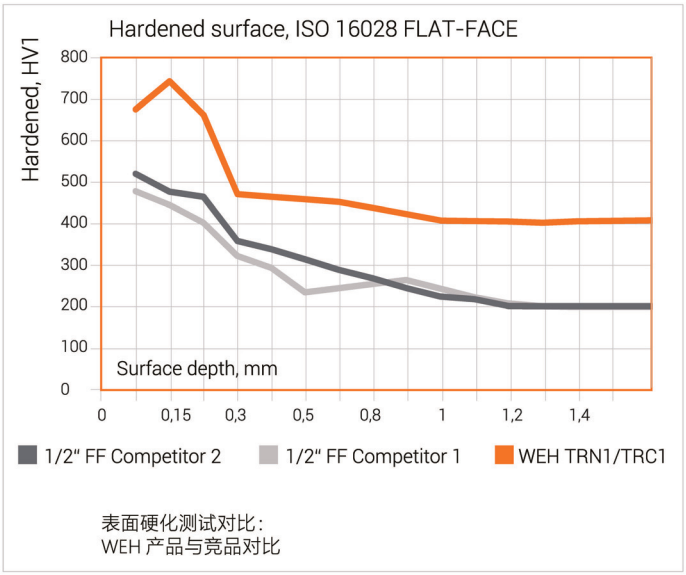

表面硬化测试对比：
WEH 产品与竞品对比

TRN1 插入式接头采用专门渗碳淬火工艺，**表面硬度相比同类竞品高出约30%。**

带来更高耐久性能，尤其适合重载、高工作压力工况。

WEH® TRC1 TRN1 性能高于 ISO 16028 标准：

最大工作压力、**爆破压力大幅超出 ISO 16028标准最低限值，**非常适合重载工况。

独特的密封技术，断开时介质**泄漏量明显更低**，并且同时兼顾了经济效益与环保效益。

主体规格	WEH® 最大工作压力 bar	ISO 16028 规定最小工作压力 bar	WEH® 产品泄漏量 ml	ISO 16028 允许最大泄漏量 ml
6.3	500	315	0.02	0.02
10	400	250	0.03	0.035
12.5	400	250	0.04	0.07
16	400	250	0.06	0.10
19	400	250	0.10	0.15
25	350	250	0.11	0.25

易用性　品质　安全性　高效性　环保性

维护保养说明

- 严禁快速接头承受过载载荷，请严格遵守样本中标注的最大允许工作压力。爆破压力数值代表产品在无腐蚀、无损伤条件下承受意外过载的极限；接头操作不当可能造成人身伤亡以及设备损坏。

- 保持快速接头与插入式接头清洁，避免受潮；使用前擦拭干净。

- 接头断开状态，务必套上防尘保护帽。

- 保护接头前端密封面，避免磕碰损伤。

- 定期检查接头密封件与运动部件；接头出现损坏必须更换。

- 定期检查插入式接头，若发现滚珠压痕、磨损，必须更换；插入式接头磨损会加速快速接头本体损耗。

- 根据工况选用合适通径接口；接口规格过大会造成接头不必要磨损。

- 接头对接锁紧状态下，防尘保护帽可互相扣合，防止保护帽被污染。



技术说明

有关缩写、术语释义，请查阅对应样本技术附录，或访问官网：www.weh.com

图示说明

样本图片仅作示意，实物部分细节可能与插图存在差异；订货合同文本具备最终约束力。

产品选型安全提示

WEH®产品设计面向具备专业资质操作人员使用；若允许其他人员操作，产品操作手册中会专门说明。我方无法掌握您整套系统的全部工况，同时产品应用场景繁多，无法针对全部使用场景完成测试。产品选型、配置以及工况适配责任全部由使用方承担。采购前，请确认产品与您的使用工况、性能参数、介质、系统架构、系统极限完全匹配；同时满足现场技术法规与操作维护要求。产品品质和安全是 WEH 最高优先级，严禁超出样本规格范围使用本产品。如果不确定产品是否适配您的系统工况，请提前联系我方。 不建议使用第三方备件，不建议与不匹配的第三方接头混用；第三方零部件适配性审核责任归使用方。WEH 原厂备件符合我方全部质量安全标准。

使用寿命

WEH 产品在运行中会根据工况产生正常磨损与疲劳损耗；具体信息（含检查保养周期）请查阅对应产品操作手册。

联系我们
有任何疑问，欢迎联系我们技术专家

大中华地区独家代表

泰屹新（北京）机电设备有限公司
北京市通州区中关村科技园区通州园
金桥科技产业基地环科中路2号院30号楼101
邮编: 101102
电话：010-56865822/56865835
电邮: info@teesing.com.cn
网址: www.teesing.com.cn

© WEH FluidTech GmbH 保留全部版权。严禁未经授权使用。产品规格如有变更，恕不另行通知，本公司不对文档内容承担责任。本版本发布后，旧版文档全部失效。图片仅作示意，实物细节可能存在差异，订单合同具备最终约束力。

Document No. | 文档编号：MD 10789 L01 R3.0.0 03