平 力®

把安全带给世界

东莞市平力五金有限公司

东莞市平力五金有限公司湖南分公司

东莞公司：东莞市凤岗镇竹塘村孙尔排路2号一栋一楼

湖南工厂：湖南省衡阳市衡东县大浦镇永旺路以东

热线：0769-82527907　　0769-82078387

网址：http://www.dgplwj.com

邮箱：hwh@dgplwj.com

平 力®

我们只想做的更安全

东莞市平力五金有限公司



第6版

公司简介

东莞市平力五金有限公司是一家集研发、生产和销售于一体的吊环螺丝、万向旋转吊环及吊链吊具等安全件产品的国家高新技术企业。始创于2006年11月(前身平利五金)，公司成立于2013年11月， 公司厂房占地面积7700多平米，拥有专用的生产设备及先进的检测仪器设备多台，独立的产品力学检测中心和理化实验检测中心，专业技术设计与管理团队。公司已通过ISO9001质量管理体系认证，拥有多项产品专利，研发生产的产品均已获得欧盟CE安全认证和中国船级社CCS认可，产品已获得PICC中国人民保险全球承保，包含美国和加拿大。

平力秉承：安全第一的品质理念， 服务为先的客户遵旨，致力于为客户提供安全可靠的吊装产品，致力于将"平力"打造成国际品牌。

企业愿景：平力产品，世界装备；
经营理念：服务为先，安全第一；
质量方针：品质就是安全，产品就是精品，我们只想做的更安全！

平力®

PINGLI® YTJ®









平力产品认证证书















平力产品专利证书

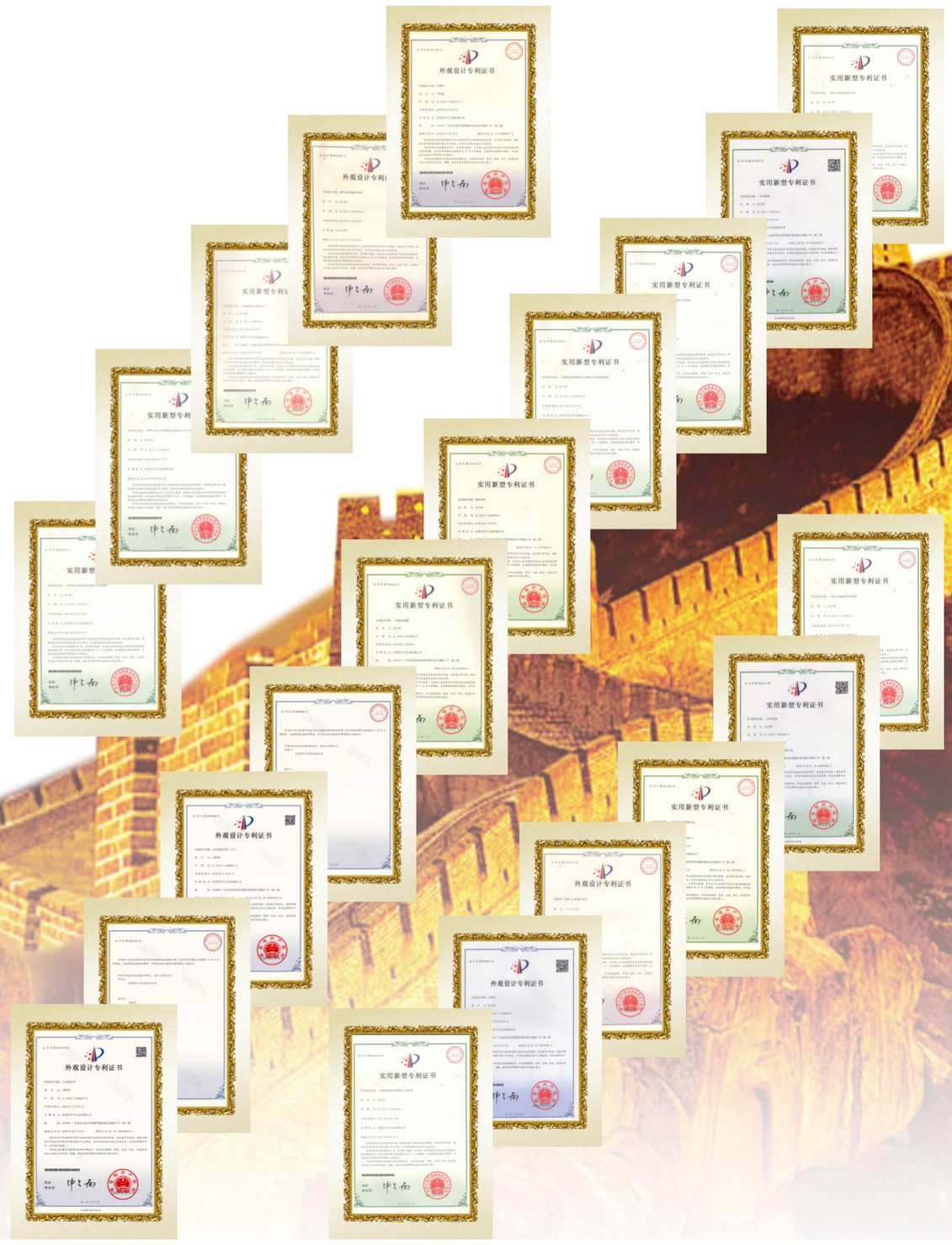

产品质量保障



产品原材料（钢胚）控制:
原材料光普检测分析，确保所有原材料的合金元素含量符合标准。

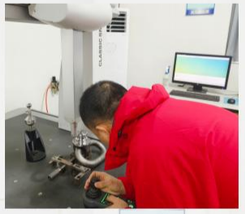

产品加工过程控制检测:
各加工序严格执行首检、自检、专检，确保产品加工精度完全符合设计要求。



产品热处理控制检测:
热处理后进行硬度检 测，金相显微检测，确保产品材料内部组织均匀，符合技术要求。



产品螺纹加工及控制:
螺纹精度6g，螺纹100%通止规全检，确保螺纹完全符合标准要求。



产品磁粉探伤:
产品进行磁粉探伤，确保产品无裂纹。

提供产品技术支持（培训）及产品年检服务:
义务为客户提供技术支持及培训服务，对我司的产品提供协议年检服务，确 保产品能够安全持续使用。



产品责任险:
产品购买有产品责任险保险，在确保正确规范使用产品的情况下，出现因产品质量导致的安全事故时，责任由我方承担。



产品出货防护及使用说明:
产品出货采用螺纹用胶套防护，用模型泡方及专用纸箱进行包装，并配置产品合格证及产品安全操作说明书，确保产品不被损伤及指导员工规范安全使用及操作。

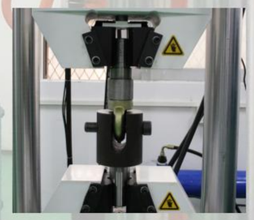

产品疲劳测试:
产品按照安全工作载荷的1.5倍进行20000次的动态抗 疲劳测试，确保产品符合技术要求。

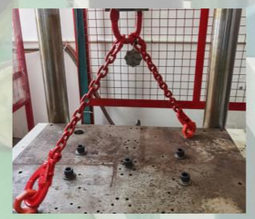

产品拉力测试:
产品按照静强度安全工作载荷4倍的载荷 进行测试，确保产品载荷符合技术要求。

产品目录列表

PA系列 G100万向旋转吊环 01
PE系列 G80万向旋转吊环 03
YTJ系列 万向旋转吊环 05
PDSS 万向旋转吊环 07
CX系列 侧向旋转吊环 11
PB系列 G100眼型旋转吊环 13
PSA 防坠落安全锚点 15
PC系列 G80合金钢吊环螺丝 17
PD系列 DIN 580碳钢吊环螺丝 19
S6/T8 弓型卸扣 21
PW万向旋转吊座 23
DMK11 吊模块 24
DMK12 吊模块 25
DMK10 吊模块 26
DMK13 吊模块 26
DMK15 吊模块 27
DMZ G80合金钢吊模块 27
DB 吊模杆 28
DB2 吊模杆 29
DB3 吊模杆 30
DB4 吊模杆 30
DMP/DMPL 板型吊钩 31
DMH/DMHL 板型吊钩（支承轴颈） 33
DMU 埋入型吊钩 35
DMPH 吊钩 36
T型螺栓 37
PYC G80合金钢吊环螺丝加长杆 37
DMA G80 合金钢吊模杆 38
DMN/DMNL 螺栓式吊钩 38
DMB 支承螺栓 39
DMC 铸入型螺栓 39
DMD 铸入型螺栓 40
DMF/DMFL 铸入型螺栓 40
PL系列 G80级链条吊具 41
G80级起重子母环/羊角型安全自锁钩 42
G80级起重强力环/双环扣 43
G80级起重链条 44
工厂吊环螺丝专用存放架 44

PA系列　G100万向旋转吊环

PA G100 Universal Swivel Lifting Eyebolts

执行标准/Manufacture and test criteria:

EN ISO 12100:2010,EN ISO 3266:2010+A1:2015,EN 1677–1:2000+A1:2008

专利号:ZL 2016 3 0014589.0　ZL 2017 2 0145134.1　ZL 2021 3 0357121.2

制造工艺：高强度合金钢––锻造成型––正火处理––粗加工––调质处理––精加工––表面处理

产品图示 Drawing / Product specification

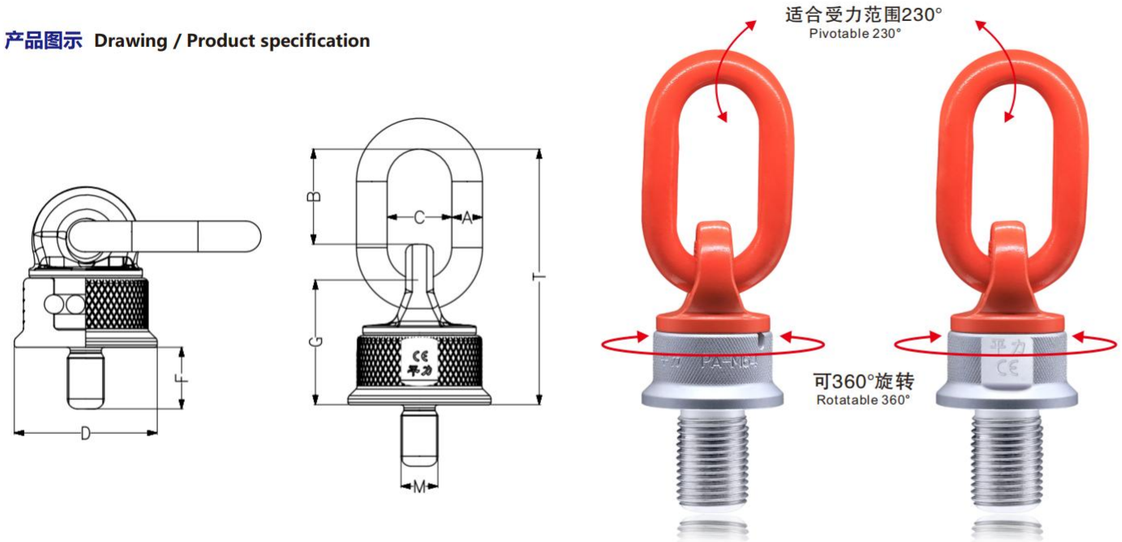

公制螺纹(PA) Metric Thread(PA)

产品升级款

型号 /Model	M	A±1	B±5	C±3	D±0.5	F±0.2	G±2	T±5	重量(KG)	紧固扭矩(Nm)
PA-M8	M8x1.25	14	44	37	60	13	62	122	1.2	10
PA-M10	M10x1.5	14	44	37	60	17	62	122	1.25	10
PA-M12	M12x1.75	14	44	37	60	21	62	122	1.3	10
PA-M16	M16x2.0	14	44	37	60	27	62	122	1.35	30
PA-M20	M20x2.5	20	67	42	70	33	78	162	2.4	70
PA-M24	M24x3.0	20	67	42	81	40	80	165	3.4	150
PA-M30	M30x3.5	25	82	51	93	50	91	201	4.34	350
PA-M36	M36x4.0	25	82	51	93	54	91	201	4.8	410
PA-M42	M42x4.5	26.5	111	65	105	63	93	235	6.48	550
PA-M48	M48x5.0	26.5	111	65	105	68	93	235	6.74	550
PA-M56	M56x5.5	32	119	70	125	84	110	265	10.8	800
PA-M64	M64x6.0	32	119	70	125	94	110	265	11.53	800
PA-M72	M72x6.0	45	132	90	170	108	150	330	26.7	1200
PA-M80	M80x6.0	45	132	90	170	120	150	330	27.8	1200
PA-M90	M90x6.0	45	132	90	170	135	150	330	30.6	1200

UNC螺纹(PA) UNC Thread(PA)

型号 / Model	M	A±1	B±5	C±3	D±0.5	F±0.2	G±2	T±5	重量(KG)	紧固扭矩(Nm)
PA-U5/16	UNC5/16-18	14	44	37	60	13	62	122	1.2	10
PA-U3/8	UNC3/8-16	14	44	37	60	17	62	122	1.25	10
PA-U1/2	UNC1/2-13	14	44	37	60	21	62	122	1.3	10
PA-U5/8	UNC5/8-11	14	44	37	60	27	62	122	1.35	30
PA-U3/4	UNC3/4-10	20	67	42	70	33	78	162	2.4	70
PA-U7/8	UNC7/8-9	20	67	42	81	40	80	165	3.4	150
PA-U1"	UNC1"-8	20	67	42	81	40	80	165	3.5	150
PA-U1 1/4	UNC1 1/4-7	25	82	51	93	50	91	201	4.4	350
PA-U1 1/2	UNC1 1/2-6	25	82	51	93	54	91	201	4.9	410
PA-U1 3/4	UNC1 3/4-5	26.5	111	65	105	63	93	235	6.5	550
PA-U2"	UNC2"-4 1/2	26.5	111	65	105	68	93	235	6.8	550
PA-U2 1/2	UNC2 1/2-4	32	119	70	125	94	110	265	11.5	800

产品特点：

- 独特滚珠轴承设计，吊环可360°旋转，可230°翻转起吊，在任意允许的受力方向确保有4倍安全系数。
- 吊环采用G100级高强度铬钼合金钢锻造成型，并均经过退火、调质(淬火和回火)处理，确保吊环的强度及韧性。
- 吊环制造和测试都依据欧盟规范EN1677-1相关标准实施。产品通过欧盟CE认证。
- 所有产品可以通过生产记录和检测记录进行质量追溯。
- 吊环公制螺纹，符合欧盟规DIN EN 13标准(M-6g)，UNC螺纹符合美国ASME/ANSI B18.3.1M标准(UNC-2A)，螺纹100%经过通止规检测，螺纹外径公差符合6g精度。
- 产品经过100%磁粉探伤检测，确保产品无裂纹。
- 以1.5倍工作极限载荷的作用力，进行20000次的动态抗疲劳极限测试。
- 圆形滚花设计和手柄孔的吊环底座易于安装或拆卸。
- 产品有唯一的产品编号，便于产品使用安全管理记录及追溯。

吊环使用：

- 螺纹孔要有足够的深度，以确保吊环螺纹全部旋入。
- 吊点必须垂直安装于支撑面上，且支撑面须平整，贴合须紧密(单次仅需使用合适的扳手或手柄手动旋入紧固，多次使用/永久安装允许用工具按规定的扭矩锁紧)。
- 标定的最小载荷所有允许方向均可满载使用，括号内为产品可达到最大的标定载荷，垂直起吊时工作载荷最大。
- 额定载荷下可以旋转。但不适合90°方向上，满载时持久旋转。
- 使用前请仔细阅读产品安全使用说明书，并按说明书进行操作。

定期检测：

- 在使用中的吊环每三个月由使用公司内部人员进行安全检测，并记录检测结果。
- 在使用中的吊环每年必须由有资质的第三方检验机构或生产厂家进行1次年检。

起吊方式及载荷表 Lifting Method And Load Table

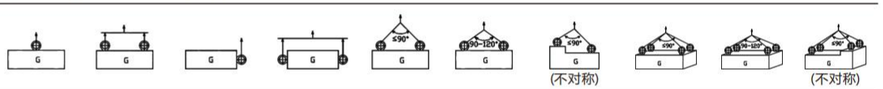

吊点数量		1	2	1	2	2	2	2	3-4	3-4	3-4
起吊角度		0°	0°	90°	90°	≤90°	90–120°	≤90°	≤90°	90–120°	≤90°
产品型号	螺纹规格	工作载荷极限（WLL）t									
PA-M8	M8x1.25	0.6	1.2	**0.3(0.4)**	0.6	0.4	0.3	0.3	0.6	0.4	0.3
PA-M10	M10x1.5	0.9	1.8	**0.45(0.6)**	0.9	0.6	0.4	0.4	0.9	0.6	0.4
PA-M12	M12x1.75	1.2	2.4	**0.6(0.8)**	1.2	0.8	0.6	0.6	1.2	0.9	0.6
PA-M16	M16x2.0	2.6	5.2	**1.3(1.5)**	2.6	1.8	1.3	1.3	2.7	1.9	1.3
PA-M20	M20x2.5	4	8	**2(2.5)**	4	2.8	2	2	4.2	3	2
PA-M24	M24x3.0	7	14	**3.5(4.0)**	7	4.9	3.5	3.5	7.3	5.2	3.5
PA-M30	M30x3.5	10	20	**5(6.0)**	10	7	5	5	10.5	7.5	5
PA-M36	M36x4.0	15	30	**8(9.0)**	16	11.2	8	8	16.8	12	8
PA-M42	M42x4.5	17	34	**12(12)**	24	16.8	12	12	25.2	18	12
PA-M48	M48x5.0	18	36	**13(15)**	26	18.2	13	13	27.3	19.5	13
PA-M56	M56x5.5	28	56	**16(22)**	32	22.4	16	16	33.6	24	16
PA-M64	M64x6.0	28	56	**16(25)**	32	22.4	16	16	33.6	24	16
PA-M72	M72x6.0	50	100	**31.5(38)**	63	44.1	31.5	31.5	66.15	47.25	31.5
PA-M80	M80x6.0	50	100	**35(42)**	70	49	35	35	73.5	52.5	35
PA-M90	M90x6.0	50	100	**40(45)**	80	56	40	40	84	60	40

起吊方式及载荷表 Lifting Method And Load Table

PA-U5/16	UNC5/16-18	0.6	1.2	**0.3(0.4)**	0.6	0.4	0.3	0.3	0.6	0.4	0.3
PA-U3/8	UNC3/8-16	0.9	1.8	**0.45(0.6)**	0.9	0.6	0.45	0.45	0.9	0.6	0.45
PA-U1/2	UNC1/2-13	1.2	2.4	**0.6(0.8)**	1.2	0.8	0.6	0.6	1.2	0.9	0.6
PA-U5/8	UNC5/8-11	2.6	5.2	**1.3(1.5)**	2.6	1.8	1.3	1.3	2.7	1.9	1.3
PA-U3/4	UNC3/4-10	4	8	**2(2.5)**	4	2.8	2	2	4.2	3.0	2
PA-U7/8	UNC7/8-9	6	12	**3(3.5)**	6	4.2	3	3	6.3	4.4	3
PA-U1"	UNC1"-8	7	14	**3.5(4.0)**	7	4.9	3.5	3.5	7.4	5.2	3.5
PA-U1 1/4	UNC1 1/4-7	10	20	**5(6.0)**	10	7.0	5	5	10.5	7.5	5
PA-U1 1/2	UNC1 1/2-6	16	32	**8(9.0)**	16	11.2	8	8	16.8	12.0	8
PA-U1 3/4	UNC1 3/4-5	17	48	**12(12)**	24	16.8	12	12	25.2	18.0	12
PA-U2"	UNC2"-4 1/2	18	52	**13(15)**	26	18.2	13	13	27.3	19.5	13
PA-U2 1/2	UNC2 1/2-4	28	56	**16(25)**	32	22.4	16	16	33.6	24.0	16

⚠ 警　告

不得超过给定工作荷载极限

PE系列 G80万向旋转吊环

PE G80 Universal Swivel Lifting Eyebolts

执行标准/Manufacture and test criteria:

EN ISO 12100:2010,EN ISO 3266:2010+A1:2015,EN 1677–1:2000+A1:2008

专利号:ZL 2021 3 0357121.2

制造工艺：高强度合金钢--锻造成型--正火处理--粗加工--调质处理--精加工--表面处理

产品图示 Drawing / Product specification

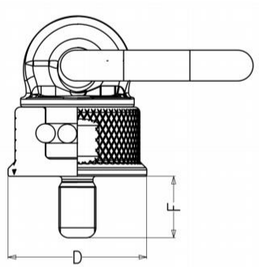

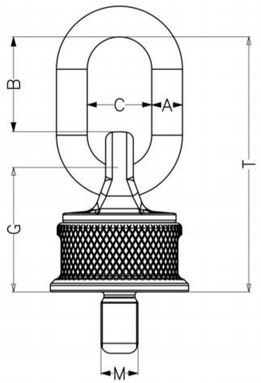



产品升级款

公制螺纹(PE) Metric Thread(PE)

型号 /Model	M	A±1	B±5	C±3	D±0.5	F±0.2	G±2	T±5	重量(KG)	紧固扭矩(Nm)
PE-M8	M8x1.25	13	44	31	40	13	44	98	1.08	10
PE-M10	M10x1.5	13	44	31	40	17	44	98	1.1	10
PE-M12	M12x1.75	13	44	35	60	21	62	122	1.1	10
PE-M16	M16x2.0	13	44	35	60	27	62	122	1.15	30
PE-M20	M20x2.5	20	68	42	70	33	78	163	2.3	70
PE-M24	M24x3.0	20	68	42	70	40	78	163	2.75	150
PE-M30	M30x3.5	26	83	52	81	50	90	198	3.8	350
PE-M36	M36x4.0	26	83	52	81	54	90	198	4.25	410
PE-M42	M42x4.5	26	112	63	93	63	97	236	5.85	550
PE-M48	M48x5.0	26	112	63	93	68	97	236	6.02	550
PE-M56	M56x5.5	32	126	70	105	84	124	278	9.91	800
PE-M64	M64x6.0	32	126	70	105	94	124	278	10.55	800
PE-M72	M72x6.0	45	139	90	160	108	165	344	24.8	1200
PE-M80	M80x6.0	45	139	90	160	120	165	344	25.53	1200
PE-M90	M90x6.0	45	139	90	170	135	165	344	29.05	1200
PE-M100	M100x6.0	45	139	90	170	150	165	344	30.5	1200

UNC螺纹(PE) UNC Thread(PE)

型号 / Model	M	A±1	B±5	C±3	D±0.5	F±0.2	G±2	T±5	重量(KG)	紧固扭矩(Nm)
PE-U5/16	UNC5/16-18	13	44	31	40	13	44	98	1.08	10
PE-U3/8	UNC3/8-16	13	44	31	40	17	44	98	1.1	10
PE-U1/2	UNC1/2-13	13	44	35	60	21	62	122	1.1	10
PE-U5/8	UNC5/8-11	13	44	35	60	27	62	122	1.15	30
PE-U3/4	UNC3/4-10	20	68	42	70	33	78	163	2.3	70
PE-U7/8	UNC7/8-9	20	68	42	70	40	78	163	2.75	150
PE-U1"	UNC1"-8	20	68	42	70	40	78	163	2.8	150
PE-U1 1/4	UNC1 1/4-7	26	83	52	81	50	90	198	3.96	350
PE-U1 1/2	UNC1 1/2-6	26	83	52	81	54	90	198	4.48	410
PE-U1 3/4	UNC1 3/4-5	26	112	63	93	63	97	236	6.23	550
PE-U2"	UNC2"-4 1/2	26	112	63	93	68	97	236	6.41	550
PE-U2 1/2	UNC2 1/2-4	32	126	70	105	94	124	278	10.54	800

产品特点：

- 独特滚珠轴承设计，吊环可360°旋转，可230°翻转起吊，在任意允许的受力方向确保有4倍安全系数。
- 吊环采用G80级高强度铬钼合金钢锻造成型，并均经过退火、调质(淬火和回火)处理，确保吊环的强度及韧性。
- 吊环制造和测试都依据欧盟规范EN1677-1相关标准实施。产品通过欧盟CE认证。
- 所有产品可以通过生产记录和检测记录进行质量追溯。
- 吊环公制螺纹，符合欧盟规DIN EN 13标准(M-6g)，UNC螺纹符合美国ASME/ANSI B18.3.1M标准(UNC-2A)，螺纹100%经过通止规检测，螺纹外径公差符合6g精度。
- 产品经过100%磁粉探伤检测，确保产品无裂纹。
- 以1.5倍工作极限载荷的作用力，进行20000次的动态抗疲劳极限测试。
- 圆形滚花设计和手柄孔的吊环底座易于安装或拆卸。
- 产品有唯一的产品编号，便于产品使用安全管理记录及追溯。

吊环使用：

- 螺纹孔要有足够的深度，以确保吊环螺纹全部旋入。
- 吊点必须垂直安装于支撑面上，且支撑面须平整，贴合须紧密(单次仅需使用合适的扳手或手柄手动旋入紧固，多次使用/永久安装允许用工具按规定的扭矩锁紧)。
- 标定的最小载荷所有允许方向均可满载使用，括号内为产品可达到最大的标定载荷，垂直起吊时工作载荷最大。
- 额定载荷下可以旋转。但不适合90°方向上，满载时持久旋转。
- 使用前请仔细阅读产品安全使用说明书，并按说明书进行操作。

定期检测：

- 在使用中的吊环每三个月由使用公司内部人员进行安全检测，并记录检测结果。
- 在使用中的吊环每年必须由有资质的第三方检验机构或生产厂家进行1次年检。

起吊方式及载荷表 Lifting Method And Load Table

起吊方式

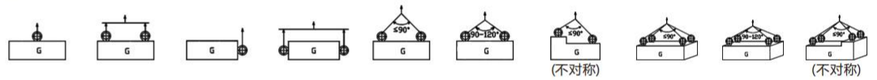

吊点数量		1	2	1	2	2	2	2	3-4	3-4	3-4
起吊角度		0°	0°	90°	90°	≤90°	90–120°	≤90°	≤90°	90–120°	≤90°
产品型号	螺纹规格	工作载荷极限（WLL）t									
PE-M8	M8x1.25	0.6	1.2	**0.3(0.4)**	0.6	0.4	0.3	0.3	0.6	0.4	0.3
PE-M10	M10x1.5	0.9	1.8	**0.45(0.6)**	0.9	0.6	0.4	0.4	0.9	0.6	0.4
PE-M12	M12x1.75	1.1	2.2	**0.55(0.8)**	1.1	0.77	0.55	0.55	1.1	0.83	0.55
PE-M16	M16x2.0	2.4	4.8	**1.2(1.5)**	2.4	1.68	1.2	1.2	2.4	1.8	1.2
PE-M20	M20x2.5	3.8	7.6	**1.9(2.1)**	3.8	2.66	1.9	1.9	3.8	2.85	1.9
PE-M24	M24x3.0	6.4	12.8	**3.2(3.5)**	6.4	4.48	3.2	3.2	6.4	4.8	3.2
PE-M30	M30x3.5	9	18	**4.5(5.0)**	9	6.3	4.5	4.5	9	6.75	4.5
PE-M36	M36x4.0	13	26	**7(7.5)**	14	9.8	7	7	14	10.5	7
PE-M42	M42x4.5	15	30	**10(11)**	20	14	10	10	20	15	10
PE-M48	M48x5.0	17	34	**12(13)**	24	16.8	12	12	24	18	12
PE-M56	M56x5.5	26	52	**15(18)**	30	21	15	15	30	22.5	15
PE-M64	M64x6.0	26	52	**15(20)**	30	21	15	15	30	22.5	15
PE-M72	M72x6.0	40	80	**25(25)**	50	35	25	25	50	37.5	25
PE-M80	M80x6.0	43	86	**30(30)**	60	42	30	30	60	45	30
PE-M90	M90x6.0	50	100	**35(35)**	70	49	35	35	70	52.5	35
PE-M100	M100x6.0	50	100	**40(40)**	80	56	40	40	80	60	40

起吊方式及载荷表 Lifting Method And Load Table

PE-U5/16	UNC5/16-18	0.6	1.2	**0.3(0.4)**	0.6	0.4	0.3	0.3	0.6	0.4	0.3
PE-U3/8	UNC3/8-16	0.9	1.8	**0.45(0.6)**	0.9	0.6	0.45	0.45	0.9	0.6	0.45
PE-U1/2	UNC1/2-13	1.1	2.2	**0.55(0.8)**	1.1	0.8	0.55	0.55	1.1	0.8	0.55
PE-U5/8	UNC5/8-11	2.4	4.8	**1.2(1.5)**	2.4	1.7	1.2	1.2	2.5	1.7	1.2
PE-U3/4	UNC3/4-10	3.8	7.6	**1.9(2.1)**	3.8	2.7	1.9	1.9	4.0	2.8	1.9
PE-U7/8	UNC7/8-9	6	12	**3(3.2)**	6	4.2	3	3	6.3	4.4	3
PE-U1"	UNC1"-8	6.4	12.8	**3.2(3.5)**	6.4	4.5	3.2	3.2	6.7	4.7	3.2
PE-U1 1/4	UNC1 1/4-7	9	18	**4.5(5.0)**	9	6.3	4.5	4.5	9.5	6.7	4.5
PE-U1 1/2	UNC1 1/2-6	13	26	**7(7.5)**	14	9.8	7	7	14.7	10.5	7
PE-U1 3/4	UNC1 3/4-5	15	30	**10(11)**	20	14.0	10	10	21.0	15.0	10
PE-U2"	UNC2"-4 1/2	17	34	**12(13)**	24	16.8	12	12	25.2	18.0	12
PE-U2 1/2	UNC2 1/2-4	26	52	**15(20)**	30	21.0	15	15	31.5	22.5	15

⚠ 警 告

不得超过给定工作荷载极限

YTJ系列 万向旋转吊环

YTJ Universal Swivel Lifting Eyebolts

执行标准/Manufacture and test criteria：

EN ISO 12100:2010,EN ISO 3266:2010+A1:2015,EN 1677–1:2000+A1:2008

专利号:ZL 2019 3 0600611.3

制造工艺：高强度合金钢--锻造成型--正火处理--粗加工--调质处理--精加工--表面处理

产品图示 Drawing / Product specification

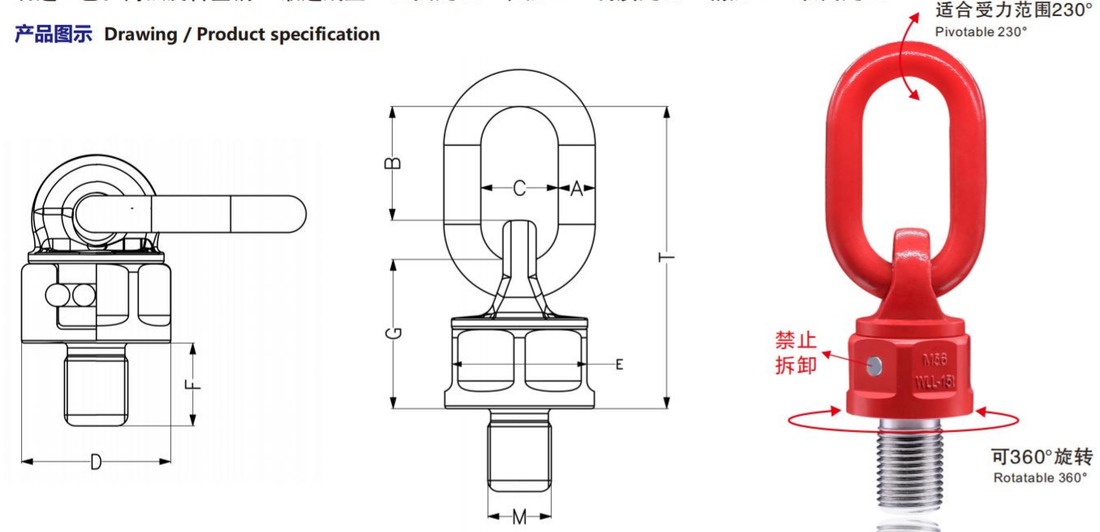

公制螺纹(YTJ) Metric Thread(YTJ)

型号 /Model	M	A±1	B±5	C±3	D±0.5	E±1	F±0.2	G±2	T±5	重量(KG)	紧固扭矩(Nm)
YTJ-M8	M8x1.25	13	44	31	38	36	13	44	96	0.47	10
YTJ-M10	M10x1.5	13	44	31	38	36	17	44	96	0.48	10
YTJ-M12	M12x1.75	13	44	31	38	36	21	44	96	0.49	10
YTJ-M14	M14x2.0	13	44	31	38	36	24	44	96	0.5	30
YTJ-M16	M16x2.0	13	44	31	38	36	27	44	96	0.51	30
YTJ-M20	M20x2.5	18	68	42	60	55	33	62	147	1.59	70
YTJ-M24	M24x3.0	18	68	42	60	55	40	62	147	1.66	150
YTJ-M30	M30x3.5	22	97	52	70	65	50	78	193	2.95	350
YTJ-M36	M36x4.0	26	83	52	81	76	54	90	198	4.48	410
YTJ-M42	M42x4.5	26	111	63	93	86	63	96	235	6.11	550
YTJ-M48	M48x5.0	26	111	63	93	86	68	96	235	6.24	550
YTJ-M56	M56x5.5	32	126	70	105	96	84	123	277	10.1	800
YTJ-M64	M64x6.0	32	126	70	105	96	94	123	277	10.7	800
YTJ-M72	M72x6.0	45	140	90	145	130	108	163	342	24.7	1200
YTJ-M80	M80x6.0	45	140	90	145	130	120	163	342	26.5	1200
YTJ-M90	M90x6.0	45	140	90	158	142	135	174	342	28.7	1200
YTJ-M100	M100x6.0	45	140	90	158	142	135	174	342	30	1200

UNC螺纹(YTJ) UNC Thread(YTJ)

型号 /Model	M	A±1	B±5	C±3	D±0.5	E±1	F±0.2	G±2	T±5	重量(KG)	紧固扭矩(Nm)
YTJ-U5/16	UNC5/16-18	13	44	31	38	36	13	44	96	0.45	10
YTJ-U3/8	UNC3/8-16	13	44	31	38	36	17	44	96	0.45	10
YTJ-U1/2	UNC1/2-13	13	44	31	38	36	21	44	96	0.46	10
YTJ-U5/8	UNC5/8-11	13	44	31	38	36	27	44	96	0.51	30
YTJ-U3/4	UNC3/4-10	18	68	42	60	55	33	62	147	1.59	70
YTJ-U7/8	UNC7/8-9	18	68	42	60	55	40	62	147	1.66	150
YTJ-U1"	UNC1"-8	18	68	42	60	55	40	62	147	1.75	150
YTJ-U1 1/4	UNC1 1/4-7	22	97	52	70	65	50	78	193	3.8	350
YTJ-U1 1/2	UNC1 1/2-6	26	83	52	81	76	54	90	198	4.5	410
YTJ-U1 3/4	UNC1 3/4-5	26	111	63	93	86	63	96	235	6	550
YTJ-U2"	UNC2"-4 1/2	26	111	63	93	86	68	96	235	6.2	550
YTJ-U2 1/2	UNC2 1/2-4	32	126	70	105	96	94	123	277	10.7	800

产品特点：

- 吊环可360°旋转，可230°翻转起吊，在任意允许的受力方向确保有4倍安全系数。
- 吊环采用高强度铬钼合金钢锻造成型，并均经过退火、调质(淬火和回火)处理，确保吊环的强度及韧性。
- 吊环制造和测试都依据欧盟规范EN1677-1相关标准实施。产品通过欧盟CE认证。
- 所有产品可以通过生产记录和检测记录进行质量追溯。
- 吊环公制螺纹，符合欧盟规DIN EN 13标准(M-6g)，UNC螺纹符合美国ASME/ANSI B18.3.1M标准(UNC-2A)，螺纹100%经过通止规检测，螺纹外径公差符合6g精度。
- 产品经过100%磁粉探伤检测，确保产品无裂纹。
- 以1.5倍工作极限载荷的作用力，进行20000次的动态抗疲劳极限测试。
- 六角形设计的吊环底座易于安装或拆卸。

吊环使用：

- 螺纹孔要有足够的深度，以确保吊环螺纹全部旋入。
- 吊点必须垂直安装于支撑面上，且支撑面须平整，贴合须紧密(单次仅需使用合适的扳手或手柄手动旋入紧固，多次使用/永久安装允许用工具按规定的扭矩锁紧)。
- 标定的最小载荷所有允许方向均可满载使用，括号内为产品可达到最大的标定载荷，垂直起吊时工作载荷最大。
- 额定载荷下可以旋转。但不适合90°方向上，满载时持久旋转。
- 使用前请仔细阅读产品安全使用说明书，并按说明书进行操作。

定期检测：

- 在使用中的吊环每三个月由使用公司内部人员进行安全检测，并记录检测结果。
- 在使用中的吊环每年必须由有资质的第三方检验机构或生产厂家进行1次年检。

起吊方式及载荷表 Lifting Method And Load Table

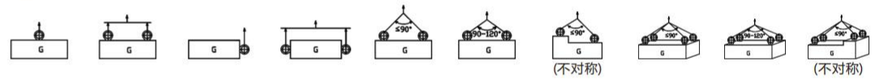

起吊方式											
吊点数量		1	2	1	2	2	2	2	3-4	3-4	3-4
起吊角度		0°	0°	90°	90°	≤90°	90–120°	≤90°	≤90°	90–120°	≤90°
产品型号	螺纹规格	工作载荷极限（WLL）t									
YTJ-M8	M8x1.25	0.6	1.2	**0.3(0.4)**	0.6	0.4	0.3	0.3	0.6	0.4	0.3
YTJ-M10	M10x1.5	0.9	1.8	**0.45(0.6)**	0.9	0.6	0.4	0.4	0.9	0.6	0.4
YTJ-M12	M12x1.75	1.1	2.2	**0.55(0.8)**	1.1	0.77	0.55	0.55	1.1	0.83	0.55
YTJ-M14	M14x2.0	2	4	**1(1.0)**	2	1.4	1	1	2	1.5	1
YTJ-M16	M16x2.0	2.4	4.8	**1.2(1.5)**	2.4	1.68	1.2	1.2	2.4	1.8	1.2
YTJ-M20	M20x2.5	3.8	7.6	**1.9(2.1)**	3.8	2.66	1.9	1.9	3.8	2.85	1.9
YTJ-M24	M24x3.0	6.4	12.8	**3.2(3.5)**	6.4	4.48	3.2	3.2	6.4	4.8	3.2
YTJ-M30	M30x3.5	9	18	**4.5(5.0)**	9	6.3	4.5	4.5	9	6.75	4.5
YTJ-M36	M36x4.0	13	26	**7(7.5)**	14	9.8	7	7	14	10.5	7
YTJ-M42	M42x4.5	15	30	**10(11)**	20	14	10	10	20	15	10
YTJ-M48	M48x5.0	17	34	**12(13)**	24	16.8	12	12	24	18	12
YTJ-M56	M56x5.5	26	52	**15(18)**	30	21	15	15	30	22.5	15
YTJ-M64	M64x6.0	26	52	**15(20)**	30	21	15	15	30	22.5	15
YTJ-M72	M72x6.0	40	80	**25(25)**	50	35	25	25	50	37.5	25
YTJ-M80	M80x6.0	43	86	**30(30)**	60	42	30	30	60	45	30
YTJ-M90	M90x6.0	45	90	**35(35)**	70	49	35	35	70	52.5	35
YTJ-M100	M100x6.0	50	100	**40(40)**	80	56	40	40	80	60	40

起吊方式及载荷表 Lifting Method And Load Table

YTJ-U5/16	UNC5/16-18	0.6	1.2	**0.3(0.4)**	0.6	0.4	0.3	0.3	0.6	0.4	0.3
YTJ-U3/8	UNC3/8-16	0.9	1.8	**0.45(0.6)**	0.9	0.6	0.45	0.45	0.9	0.6	0.45
YTJ-U1/2	UNC1/2-13	1.1	2.2	**0.55(0.8)**	1.1	0.77	0.55	0.55	1.1	0.8	0.55
YTJ-U5/8	UNC5/8-11	2.4	4.8	**1.2(1.5)**	2.4	1.68	1.2	1.2	2.4	1.7	1.2
YTJ-U3/4	UNC3/4-10	3.8	7.6	**1.9(2.1)**	3.8	2.66	1.9	1.9	3.8	2.8	1.9
YTJ-U7/8	UNC7/8-9	6	12	**3(3.2)**	6	4.2	3	3	6	4.4	3
YTJ-U1"	UNC1"-8	6.4	12.8	**3.2(3.5)**	6.4	4.5	3.2	3.2	6.4	4.7	3.2
YTJ-U1 1/4	UNC1 1/4-7	9	18	**4.5(5.0)**	9	6.3	4.5	4.5	9	6.7	4.5
YTJ-U1 1/2	UNC1 1/2-6	13	26	**7(7.5)**	14	9.8	7	7	14.7	10.5	7
YTJ-U1 3/4	UNC1 3/4-5	15	30	**10(11)**	20	14.0	10	10	21.0	15.0	10
YTJ-U2"	UNC2"-4 1/2	17	34	**12(13)**	24	16.8	12	12	25.2	18.0	12
YTJ-U2 1/2	UNC2 1/2-4	26	52	**15(20)**	30	21.0	15	15	31.5	22.5	15

⚠ 警 告

不得超过给定工作荷载极限

PDSS 万向旋转吊环

PDSS Universal Swivel Lifting Eyebolts

执行标准/Manufacture and test criteria：

EN ISO 12100:2010,EN ISO 3266:2010+A1:2015

专利号:ZL 2021 3 0053172.6　ZL 2021 2 0159089.1

制造工艺：高强度合金钢--锻造成型--粗加工--调质处理--精加工--表面处理

产品图示 Drawing / Product specification

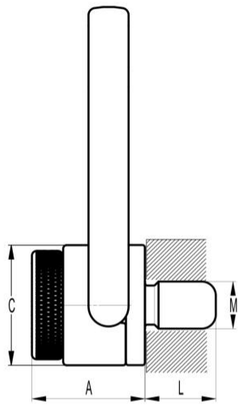

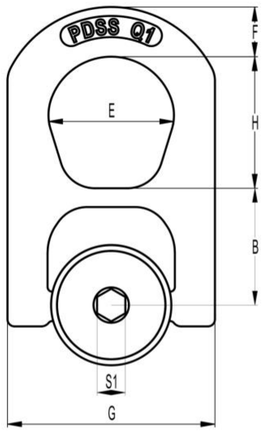



可以定做加长型螺栓

公制螺纹(PDSS) Metric Thread(PDSS)

型号 /Model	D	L±0.2	S1+0.3	A±1	B±1	C±0.5	H±1	E±1	F±1	G±1	重量(kg)	紧固扭矩(Nm)
PDSS-M8	M8x1.25	14	8	34	34.5	33	38	35	13	57	0.39	10
PDSS-M10	M10x1.5	17	8	34	34.5	33	38	35	13	57	0.4	10
PDSS-M12	M12x1.75	21	8	34	34.5	33	38	35	13	57	0.4	10
PDSS-M14	M14x2.0	24	12	48	50	51	56	53	21	88	1.35	30
PDSS-M16	M16x2.0	27	12	48	50	51	56	53	21	88	1.36	30
PDSS-M18	M18x2.5	27	12	48	50	51	56	53	21	88	1.4	70
PDSS-M20	M20x2.0	30	12	48	50	51	56	53	21	88	1.41	70
PDSS-M20	M20x2.5	30	12	48	50	51	56	53	21	88	1.41	70
PDSS-M22	M22x2.5	33	12	61.5	64	71	66	74	28	120	3.3	150
PDSS-M24	M24x2.0	36	12	61.5	64	71	66	74	28	120	3.35	150
PDSS-M24	M24x3.0	36	12	61.5	64	71	66	74	28	120	3.35	150

UNC螺纹(PDSS) UNC Thread(PDSS)

型号 /Model	D	L±0.2	S1+0.3	A±1	B±1	C±0.5	H±1	E±1	F±1	G±1	重量(kg)	紧固扭矩(Nm)
PDSS-U5/16	UNC5/16-18	14	8	34	34.5	33	38	35	13	57	0.39	10
PDSS-U3/8	UNC3/8-16	17	8	34	34.5	33	38	35	13	57	0.4	10
PDSS-U1/2	UNC1/2-13	21	8	34	34.5	33	38	35	13	57	0.4	10
PDSS-U5/8	UNC5/8-11	24	12	48	50	51	56	53	21	88	1.39	30
PDSS-U3/4	UNC3/4-10	30	12	48	50	51	56	53	21	88	1.41	70
PDSS-U7/8	UNC7/8-9	33	12	61.5	64	71	66	74	28	120	3.37	150
PDSS-U1"	UNC1"-8	36	12	61.5	64	71	66	74	28	120	3.37	150

产品特点：

- 独特设计，吊环可360°旋转，可180°翻转起吊，在任意允许的受力方向确保有4倍安全系数。
- 吊环采用高强度的铬钼合金钢锻造成型，并均经过退火、调质(淬火和回火)处理，确保吊环的强度及韧性。
- 吊环制造和测试都依据欧盟规范EN1677-1相关标准实施。产品通过欧盟CE认证。
- 所有产品可以通过生产记录和检测记录进行质量追溯。
- 吊环公制螺纹，符合欧盟规DIN EN 13标准(M-6g)，UNC螺纹符合美国ASME/ANSI B18.3.1M标准(UNC-2A)，螺纹100%经过通止规检测，螺纹外径公差符合6g精度。
- 产品经过100%磁粉探伤检测，确保产品无裂纹。
- 以1.5倍工作极限载荷的作用力，进行20000次的动态抗疲劳极限测试。
- 环体可随拉伸方向自动调整，内六角设计便于安装或拆卸。
- 产品有唯一的产品编号，便于产品使用安全管理记录及追溯。

吊环使用：

- 螺纹孔要有足够的深度，以确保吊环螺纹全部旋入。
- 吊点必须垂直安装于支撑面上，且支撑面须平整，贴合须紧密。
- 标定的最小载荷所有允许方向均可满载使用，垂直起吊时工作载荷最大。
- 使用前请仔细阅读产品安全使用说明书，并按说明书进行操作。

定期检测：

- 在使用中的吊环每三个月由使用公司内部人员进行安全检测，并记录检测结果。
- 在使用中的吊环每年必须由有资质的第三方检验机构或生产厂家进行1次年检。

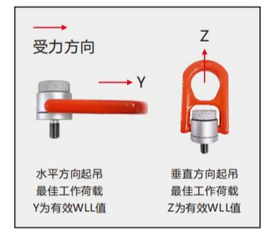

起吊方式及载荷表 Lifting Method And Load Table

起吊方式

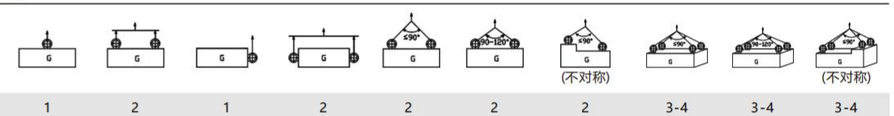

吊点数量		1	2	1	2	2	2	2	3-4	3-4	3-4
起吊角度		0°	0°	90°	90°	≤90°	90–120°	≤90°	≤90°	90–120°	≤90°
产品型号	螺纹规格(mm)	工作载荷极限（WLL）t									
PDSS-M8	M8x1.25	0.8	1.6	**0.5**	1	0.7	0.5	0.5	1.05	0.5	0.5
PDSS-M10	M10x1.5	1.2	2.4	**0.7**	1.4	0.98	0.7	0.7	1.47	0.7	0.7
PDSS-M12	M12x1.75	1.2	2.4	**1**	2	1.4	1	1	2.1	1	1
PDSS-M14	M14x2.0	2.4	4.8	**1.5**	3	2.1	1.5	1.5	3.15	1.5	1.5
PDSS-M16	M16x2.0	3	6	**2**	4	2.8	2	2.5	4.2	2	2
PDSS-M18	M18x2.5	3	6	**2.5**	5	3.5	2.5	2.5	5.25	2.5	2.5
PDSS-M20	M20x2.5	3	6	**2.5**	5	3.5	2.5	2.5	5.25	2.5	2.5
PDSS-M20	M20x2.0	3	6	**2.5**	5	3.5	2.5	3.5	5.25	2.5	2.5
PDSS-M22	M22x2.5	6.5	13	**3.5**	7	4.9	3.5	4.5	7.35	3.5	3.5
PDSS-M24	M24x3.0	7	14	**4.5**	9	6.3	4.5	4.5	9.45	4.5	4.5
PDSS-M24	M24x2.0	4.5	9	**4.5**	9	6.3	4.5	4.5	9.45	4.5	4.5

起吊方式及载荷表 Lifting Method And Load Table

PDSS-U5/16	UNC5/16-18	0.8	1.6	**0.5**	1	0.7	0.5	0.5	1.05	0.5	0.5
PDSS-U3/8	UNC3/8-16	1.2	2.4	**0.7**	1.4	0.98	0.7	0.7	1.47	0.7	0.7
PDSS-U1/2	UNC1/2-13	1.2	2.4	**1**	2	1.4	1	1	2.1	1	1
PDSS-U5/8	UNC5/8-11	2.4	4.8	**2**	4	2.8	2	2	4.2	2	2
PDSS-U3/4	UNC3/4-10	3	6	**2.5**	5	3.5	2.5	2.5	5.25	2.5	2.5
PDSS-U7/8	UNC7/8-9	6.5	13	**3.5**	7	4.9	3.5	3.5	7.35	3.5	3.5
PDSS-U1"	UNC1"-8	7	14	**4.5**	9	6.3	4.5	4.5	9.45	4.5	4.5

⚠ 警　告

不得超过给定工作荷载极限

PDSS 万向旋转吊环

PDSS Universal Swivel Lifting Eyebolts

执行标准/Manufacture and test criteria：

EN ISO 12100:2010,EN ISO 3266:2010+A1:2015

专利号:ZL 2021 3 0053171.1　ZL 2021 2 0159114.6

制造工艺：高强度合金钢--锻造成型--粗加工--调质处理--精加工--表面处理

产品图示 Drawing / Product specification

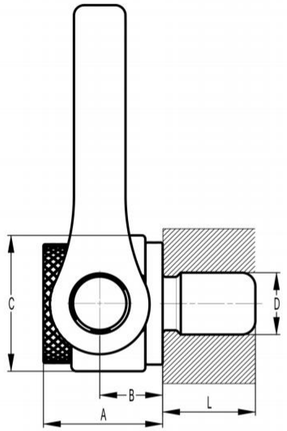

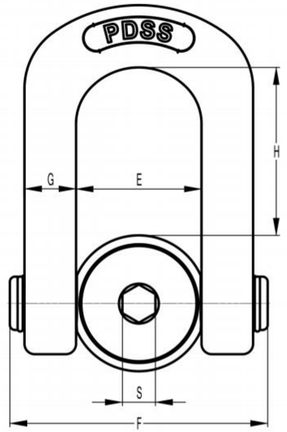



可以定做加长型螺栓

公制螺纹(PDSS) Metric Thread(PDSS)

型号 /Model	D	L±0.2	S+0.3	A±1	B±1	C±0.5	E±1	F±0.5	G±1	H±2	重量(kg)	紧固扭矩(Nm)
PDSS-M27	M27x3.0	40	19	69	33	79	73	147	30	100	5.7	350
PDSS-M30	M30x3.5	50	19	69	33	79	73	147	30	100	5.95	350
PDSS-M33	M33x3.5	50	19	69	33	79	73	147	30	100	6	410
PDSS-M36	M36x4.0	54	19	69	33	79	73	147	30	100	6.02	410
PDSS-M39	M39x4.0	54	19	69	33	79	73	147	30	100	6.15	550
PDSS-M42	M42x4.5	63	19	69	33	79	73	147	30	100	6.3	550
PDSS-M45	M45x4.5	68	19	87	42	104	93	182	36	120	11.99	550
PDSS-M48	M48x5.0	68	19	87	42	104	93	182	36	120	11.99	550
PDSS-M52	M52x5.0	68	19	87	42	104	93	182	36	120	12.4	800
PDSS-M56	M56x5.5	84	19	87	42	104	93	182	36	120	12.42	800
PDSS-M60	M60x5.5	84	19	87	42	104	93	182	36	120	12.97	800
PDSS-M64	M64x6.0	90	19	87	42	104	93	182	36	120	13.25	800
PDSS-M72	M72x6.0	110	27	144	69	142	148	278	58	186	50.5	1200
PDSS-M80	M80x6.0	120	27	144	69	142	148	278	58	186	51.77	1200
PDSS-M90	M90x6.0	135	27	144	69	142	148	278	58	186	52.77	1200
PDSS-M100	M100x6.0	150	27	144	69	142	148	278	58	186	55.3	1200

UNC螺纹(PDSS) UNC Thread(PDSS)

型号 /Model	D	L±0.2	S+0.3	A±1	B±1	C±0.5	E±1	F±0.5	G±1	H±2	重量(kg)	紧固扭矩(Nm)
PDSS-U1 1/4	UNC1 1/4-7	50	19	69	33	79	73	147	30	100	6.05	350
PDSS-U1 1/2	UNC1 1/2-6	61	19	69	33	79	73	147	30	100	6.1	410
PDSS-U1 3/4	UNC1 3/4-5	68	19	87	42	104	93	182	36	120	11.99	550
PDSS-U2"	UNC2"-4 1/2	76	19	87	42	104	93	182	36	120	12	550
PDSS-U2 1/2	UNC2 1/2-4	90	19	87	42	104	93	182	36	120	13.3	800

产品特点：

- 独特设计，吊环可360°旋转，可180°翻转起吊，在任意允许的受力方向确保有4倍安全系数。
- 吊环采用高强度的铬钼合金钢锻造成型，并均经过退火、调质(淬火和回火)处理，确保吊环的强度及韧性。
- 吊环制造和测试都依据欧盟规范EN1677-1相关标准实施。产品通过欧盟CE认证。
- 所有产品可以通过生产记录和检测记录进行质量追溯。
- 吊环公制螺纹，符合欧盟规DIN EN 13标准(M-6g)，UNC螺纹符合美国ASME/ANSI B18.3.1M标准(UNC-2A)，螺纹100%经过通止规检测，螺纹外径公差符合6g精度。
- 产品经过100%磁粉探伤检测，确保产品无裂纹。
- 以1.5倍工作极限载荷的作用力，进行20000次的动态抗疲劳极限测试。
- 环体可随拉伸方向自动调整，内六角设计便于安装或拆卸。
- 产品有唯一的产品编号，便于产品使用安全管理记录及追溯。

吊环使用：

- 螺纹孔要有足够的深度，以确保吊环螺纹全部旋入。
- 吊点必须垂直安装于支撑面上，且支撑面须平整，贴合须紧密。
- 标定的最小载荷所有允许方向均可满载使用，垂直起吊时工作载荷最大。
- 使用前请仔细阅读产品安全使用说明书，并按说明书进行操作。

定期检测：

- 在使用中的吊环每三个月由使用公司内部人员进行安全检测，并记录检测结果。
- 在使用中的吊环每年必须由有资质的第三方检验机构或生产厂家进行1次年检。



起吊方式及载荷表 Lifting Method And Load Table

起吊方式								 (不对称)			 (不对称)
吊点数量		1	2	1	2	2	2	2	3-4	3-4	3-4
起吊角度		0°	0°	90°	90°	≤90°	90–120°	≤90°	≤90°	90–120°	≤90°
产品型号	螺纹规格	工作载荷极限（WLL）t									
PDSS-M27	M27x3.0	9	18	**5.6**	11.2	7.84	5.6	5.6	11.76	5.6	5.6
PDSS-M30	M30x3.5	12	24	**7.8**	15.6	10.92	7.8	7.8	16.38	7.8	7.8
PDSS-M33	M33x3.5	14.5	29	**9**	18	12.6	9	9	18.9	9	9
PDSS-M36	M36x4.0	15	30	**12**	24	16.8	12	12	25.2	12	12
PDSS-M39	M39x4.0	17	34	**14**	28	19.6	14	14	29.4	14	14
PDSS-M42	M42x4.5	19	38	**15**	30	21	15	15	31.5	15	15
PDSS-M45	M45x4.5	20	40	**16**	32	22.4	16	16	33.6	16	15
PDSS-M48	M48x5.0	25	50	**20**	40	28	20	20	42	20	20
PDSS-M52	M52x5.0	26	52	**21**	42	29.4	21	21	44.1	21	21
PDSS-M56	M56x5.5	30	60	**25**	50	35	25	25	52.5	25	25
PDSS-M60	M60x5.5	30	60	**25**	50	35	25	25	52.5	25	25
PDSS-M64	M64x6.0	35	70	**32**	64	44.8	32	32	67.2	32	32
PDSS-M72	M72x6.0	50	100	**38**	76	53..2	38	38	79.8	38	38
PDSS-M80	M80x6.0	55	110	**45**	90	63	45	45	94.5	45	45
PDSS-M90	M90x6.0	55	110	**50**	100	70	50	50	105	50	50
PDSS-M100	M100x6.0	60	120	**60**	120	84	60	60	126	60	60

起吊方式及载荷表 Lifting Method And Load Table

PDSS-U1 1/4	UNC1 1/4-7	12	24	**8**	16	11.2	8	8	16.8	8	8
PDSS-U1 1/2	UNC1 1/2-6	15	30	**12**	24	16.8	12	12	25.2	10	12
PDSS-U1 3/4	UNC1 3/4-5	19	38	**15**	30	21	15	15	31.5	15	15
PDSS-U2"	UNC2"-4 1/2	25	50	**20**	40	28	20	20	42	20	20
PDSS-U2 1/2	UNC2 1/2-4	35	70	**32**	64	44.8	32	32	67.2	32	32

警　告

不得超过给定工作荷载极限

CX系列侧向旋转吊环

CX Lateral Swivel Lifting Eyebolts

执行标准/Manufacture and test criteria：

EN ISO 12100:2010,EN ISO 3266:2010+A1:2015

专利号:ZL 2022 3 0520978.6　ZL 2022 2 2392142.X

制造工艺：高强度合金钢--锻造成型--正火处理--粗加工--调质处理--精加工--表面处理

产品图示 Drawing / Product specification

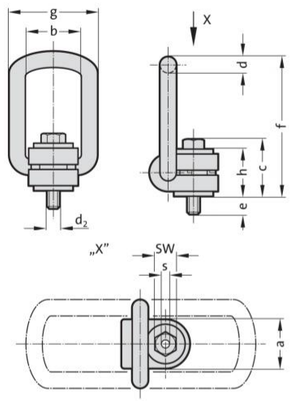

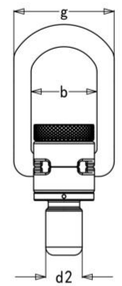

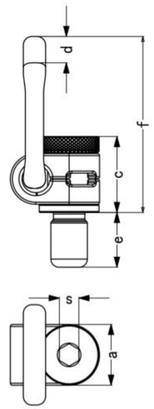



可以定做加长型螺栓

公制螺纹(CX) Metric Thread(CX)

型号 /Model	载能力(t)	d_2	e±0.2	g±1	a±1	b±1	c±1	d±1	f±5	h±1	s+0.3	sw	螺栓的转矩(Nm)	重量(kg)
CX-M8	0.3	M8×1.25	11	57	33	37	45.7	14	99	36.7	8	18	10	0.48
CX-M10	0.63	M10×1.5	16	57	33	37	45.7	14	99	36.7	8	18	10	0.48
CX-M12	1	M12×1.75	18	57	33	37	45.7	14	100	36.7	8	18	10	0.55
CX-M14	1.2	M14×2.0	24	57	33	37	45.7	14	100	36.7	12	29.5	30	0.56
CX-M16	1.5	M16×2.0	27	57	33	37	45.7	14	100	36.7	12	29.5	30	0.57
CX-M18	2	M18×2.5	27	82	50	54	58.2	17	143	47	12	35.6	70	1.3
CX-M20	2.5	M20×2.5	30	82	50	54	58.2	17	143	47	12	35.6	70	1.37
CX-M24	4	M24×3.0	36	82	50	54	58.2	17	143	47	12	35.6	150	1.43
CX-M27	4	M27×3.0	38	99	60	65	72.7	23	171		19		350	2.8
CX-M30	5	M30×3.5	48	99	60	65	72.7	23	171		19		350	2.81
CX-M36	7	M36×4.0	54	99	60	65	72.7	23	171		19		410	3
CX-M36-Z	8	M36×4.0	62	124	77	85	84.2	27	225		19		410	5.5
CX-M42	10	M42×4.5	63	124	77	85	84.2	27	225		19		550	5.7
CX-M42-Z	15	M42×4.5	72	158	95	104	103	36	260		19		550	11
CX-M48	20	M48×5.0	72	158	95	104	103	36	260		19		550	11.28
CX-M52	22	M52x5.0	78	158	95	104	103	36	260		19		800	
CX-M56	24	M56x5.5	84	158	95	104	103	36	260		19		800	
CX-M64	25	M64x6.0	94	158	95	104	103	36	260		19		800	

UNC螺纹(CX) UNC Thread(CX)

型号 / Model	载能力(t)	d_2	e±0.2	g±1	a±1	b±1	c±1	d±1	f±5	h±1	s+0.3	sw	螺栓的转矩(Nm)	重量(kg)
CX-5/16	0.3	UNC-5/16-18	11	57	33	37	45.7	14	99	36.7	8	18	10	0.48
CX-3/8	0.63	UNC-3/8-16	16	57	33	37	45.7	14	99	36.7	8	18	10	0.48
CX-7/16	1	UNC-7/16-14	21	57	33	37	45.7	14	100	36.7	8	18	10	0.55
CX-1/2	1	UNC-1/2-13	21	57	33	37	45.7	14	100	36.7	8	18	10	0.56
CX-5/8	1.5	UNC-5/8-11	24	57	33	37	45.7	14	100	36.7	12	29.5	30	0.57
CX-3/4	2.5	UNC-3/4-10	30	82	50	54	58.2	17	143	47	12	35.6	70	1.3
CX-7/8	2.5	UNC-7/8-9	30	82	50	54	58.2	17	143	47	12	35.6	150	1.37
CX-1"	4	UNC-1"-8	36	82	50	54	58.2	17	143	47	12	35.6	150	1.43
CX-1 1/4	5	UNC-1 1/4-7	48	99	60	65	72.7	23	171		19		350	2.8
CX-1 1/2	8	UNC-1 1/2-6	62	124	77	85	84.2	27	225		19		410	3
CX-1 3/4	15	UNC-1 3/4-5	72	158	95	104	103	36	225		19		550	5.7
CX-2"	20	UNC-2"-4 1/2	72	158	95	104	103	36	260		19		550	11.3
CX-2 1/2"	25	UNC-2 1/2-4	94	158	95	104	103	36	260		19		800	

产品特点：

- 独特设计，吊环可360°旋转，可180°翻转起吊，在任意允许的受力方向确保有4倍安全系数。
- 吊环采用高强度的铬钼合金钢锻造成型，并均经过退火、调质(淬火和回火)处理，确保吊环的强度及韧性。
- 吊环制造和测试都依据欧盟规范EN1677-1相关标准实施。产品通过欧盟CE认证。
- 所有产品可以通过生产记录和检测记录进行质量追溯。
- 吊环公制螺纹，符合欧盟规DIN EN 13标准(M-6g)，UNC螺纹符合美国ASME/ANSI B18.3.1M标准(UNC-2A)，螺纹100%经过通止规检测，螺纹外径公差符合6g精度。
- 产品经过100%磁粉探伤检测，确保产品无裂纹。
- 以1.5倍工作极限载荷的作用力，进行20000次的动态抗疲劳极限测试。
- 产品有唯一的产品编号，便于产品使用安全管理记录及追溯。

吊环使用：

- 螺纹孔要有足够的深度，以确保吊环螺纹全部旋入。
- 吊点必须垂直安装于支撑面上，且支撑面须平整，贴合须紧密。
- 标定的最小载荷所有允许方向均可满载使用，侧拉起吊时工作载荷最大。
- 使用前请仔细阅读产品安全使用说明书，并按说明书进行操作。

定期检测：

- 在使用中的吊环每三个月由使用公司内部人员进行安全检测，并记录检测结果。
- 在使用中的吊环每年必须由有资质的第三方检验机构或生产厂家进行1次年检。

起吊方式及载荷表 Lifting Method And Load Table

起吊方式								 (不对称)	 (不对称)
吊点数量		1	2	2	2	3-4	3-4	2	3-4
起吊角度		90°	≤90°	≤90°	90–120°	≤90°	90–120°	≤90°	≤90°
产品型号	螺纹规格	工作载荷极限（WLL）t							
CX-M8	M8×1.25	**0.3**	0.6	0.42	0.3	0.63	0.45	0.3	0.3
CX-M10	M10×1.5	**0.63**	1.26	0.88	0.63	1.32	0.95	0.63	0.63
CX-M12	M12×1.75	**1**	2	1.4	1	2.1	1.5	1	1
CX-M14	M14×2.0	**1.2**	2.4	1.7	1.2	2.5	1.8	1.2	1.2
CX-M16	M16×2.0	**1.5**	3	2.1	1.5	3.1	2.2	1.5	1.5
CX-M18	M18×2.5	**2**	4	2.8	2	4.2	3	2	2
CX-M20	M20×2.5	**2.5**	5	3.5	2.5	5.2	3.7	2.5	2.5
CX-M24	M24×3.0	**4**	8	5.6	4	8.4	6	4	4
CX-M27	M27×3.0	**4**	8	5.6	4	8.4	6	4	4
CX-M30	M30×3.5	**5**	10	7	5	10.5	7.5	5	5
CX-M36	M36×4.0	**7**	14	9.8	7	14.7	10.5	7	7
CX-M36-Z	M36×4.0	**8**	16	11.2	8	16.8	12	8	8
CX-M42	M42×4.5	**10**	20	14	10	21	15	10	10
CX-M42-Z	M42×4.5	**15**	30	21	15	31.5	22.5	15	15
CX-M48	M48×5.0	**20**	40	28	20	42	30	20	20
CX-M52	M52x5.0	**22**	44	30.8	22	46.2	33	22	22
CX-M56	M56x5.5	**24**	48	33.6	24	50.4	36	24	24
CX-M64	M64x6.0	**25**	50	35	25	52.5	37.5	25	25

注:最大输送重量"G"单位"t"根据不同的吊装方式

起吊方式及载荷表 Lifting Method And Load Table

CX-5/16	UNC-5/16-18	**0.3**	0.6	0.42	0.3	0.63	0.45	0.3	0.3
CX-3/8	UNC-3/8-16	**0.63**	1.26	0.88	0.63	1.32	0.95	0.63	0.63
CX-7/16	UNC-7/16-14	**1**	2	1.4	1	2.1	1.5	1	1
CX-1/2	UNC-1/2-13	**1**	2	1.4	1	2.1	1.5	1	1
CX-5/8	UNC-5/8-11	**1.5**	3	2.1	1.5	3.1	2.2	1.5	1.5
CX-3/4	UNC-3/4-10	**2.5**	5	3.5	2.5	5.2	3.7	2.5	2.5
CX-7/8	UNC-7/8-9	**2.5**	5	3.5	2.5	5.2	3.7	2.5	2.5
CX-1"	UNC-1"-8	**4**	8	5.6	4	8.4	6	4	4
CX-1 1/4	UNC-1 1/4-7	**5**	10	7	5	10.5	7.5	5	5
CX-1 1/2	UNC-1 1/2-6	**8**	16	11.2	8	16.8	12	8	8
CX-1 3/4	UNC-1 3/4-5	**15**	30	21	15	31.5	22.5	15	15
CX-2"	UNC-2"-4 1/2	**20**	40	28	20	42	30	20	20
CX-2 1/2"	UNC-2 1/2-4	**25**	50	35	25	52.5	37.5	25	25

⚠ 警 告

不得超过给定工作荷载极限

PB系列 G100眼型旋转吊环

PB G100 Swivel Lifting Eyebolts With Key

执行标准/Manufacture and test criteria：

EN ISO 12100:2010,EN ISO 3266:2010+A1:2015

专利号:ZL 2018 2 0036340.3　ZL 2015 3 0461925.1　ZL 2018 2 0035895.6

制造工艺：高强度合金钢--锻造成型--正火处理--粗加工--调质处理--精加工--表面处理

产品图示 Drawing / Product specification

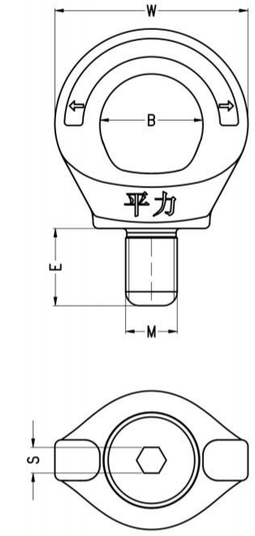

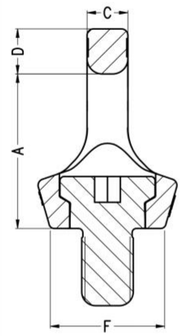



公制螺纹(PB) Metric Thread(PB)

型号 /Model	M	A±2	B±1.5	C±1	D±1	E±0.2	F±2	W±1	S+0.3	重量(KG)	紧固扭矩(Nm)
PB-M8	M8x1.25	45	30	10	13	13	30	54	8	0.3	10
PB-M10	M10x1.5	45	30	10	13	17	30	54	8	0.3	10
PB-M12	M12x1.75	45	30	10	13	21	30	54	8	0.3	10
PB-M16	M16x2.0	52	35	14	15	27	40	65	8	0.55	30
PB-M20	M20x2.5	60	40	16	17	30	46	75	12	0.72	70
PB-M24	M24x3.0	69	48	19	21	36	53	90	12	1.2	150
PB-M30	M30x3.5	92	60	24	26	45	64	100	17	2.26	350
PB-M36	M36x4.0	103	72	29	32	54	75	135	17	3.87	410
PB-M42	M42x4.5	127	82	34	38	63	90	158	24	6.35	550
PB-M48	M48x5.0	139	94	38	43	68	100	180	24	9.77	550

UNC螺纹(PB) UNC Thread(PB)

型号 /Model	M	A±2	B±1.5	C±1	D±1	E±0.2	F±2	W±1	S+0.3	重量(KG)	紧固扭矩(Nm)
PB-U5/16	UNC5/16-18	45	30	10	13	13	30	54	8	0.32	10
PB-U3/8	UNC3/8-16	45	30	10	13	17	30	54	8	0.38	10
PB-U1/2	UNC1/2-13	45	30	10	13	21	30	54	8	0.38	10
PB-U5/8	UNC5/8-11	52	35	14	15	27	40	65	8	0.55	30
PB-U3/4	UNC3/4-10	60	40	16	17	30	46	75	12	0.7	70
PB-U7/8	UNC7/8-9	69	48	19	21	36	53	90	12	1.2	150
PB-U1"	UNC1"-8	69	48	19	21	36	53	90	12	1.2	150
PB-U1 1/4	UNC1 1/4-7	92	60	24	26	45	64	100	17	2.26	350
PB-U1 1/2	UNC1 1/2-6	103	72	29	32	54	75	135	17	3.87	410
PB-U1 3/4	UNC1 3/4-5	127	82	34	38	63	90	158	24	6.35	550
PB-U2"	UNC2"-4 1/2	139	94	38	43	68	100	180	24	9.77	550

产品特点：

- 吊环可360°旋转起吊，随拉伸方向轻松调整，在任意允许的受力方向确保有4倍安全系数。
- 吊环采用G100级高强度的铬钼合金钢锻造成型，并均经过退火、调质(淬火和回火)处理，确保吊环的强度及韧性。
- 吊环制造和测试都依据欧盟规范EN1677-1相关标准实施。产品通过欧盟CE认证。
- 所有产品可以通过生产记录和检测记录进行质量追溯。
- 吊环公制螺纹，符合欧盟规DIN EN 13标准(M-6g)，UNC螺纹符合美国ASME/ANSI B18.3.1M标准(UNC-2A)，螺纹100%经过通止规检测，螺纹外径公差符合6g精度。
- 产品经过100%磁粉探伤检测，确保产品无裂纹。
- 以1.5倍工作极限载荷的作用力，进行20000次的动态抗疲劳极限测试。
- 吊环自带止动片及扳手，方便安装或拆卸。
- 产品有唯一的产品编号，便于产品使用安全管理记录及追溯。

吊环使用：

- 螺纹孔要有足够的深度，以确保吊环螺纹全部旋入。
- 吊点必须垂直安装于支撑面上，且支撑面须平整，贴合须紧密(单次仅需使用合适的扳手或手柄手动旋入紧固，多次使用/永久安装允许用工具按规定的扭矩锁紧)。
- 使用前请仔细阅读产品安全使用说明书，并按说明书进行操作。

定期检测：

- 在使用中的吊环每三个月由使用公司内部人员进行安全检测，并记录检测结果。
- 在使用中的吊环每年必须由有资质的第三方检验机构或生产厂家进行1次年检。

起吊方式及载荷表 Lifting Method And Load Table

起吊方式								 (不对称)			 (不对称)
	吊点数量	1	2	1	2	2	2	2	3-4	3-4	3-4
	起吊角度	0°	0°	90°	90°	≤90°	90–120°	≤90°	≤90°	90–120°	≤90°
产品型号	螺纹规格	工作载荷极限（WLL）t									
PB-M8	M8x1.25	0.8	1.6	**0.3**	0.6	0.42	0.3	0.3	0.63	0.45	0.3
PB-M10	M10x1.5	1	2	**0.4**	0.8	0.56	0.4	0.4	0.8	0.6	0.4
PB-M12	M12x1.75	2	4	**0.75**	1.5	1	0.7	0.7	1.5	1.3	0.7
PB-M16	M16x2.0	4	8	**1.5**	3	2.1	1.5	1.5	3.1	2.2	1.5
PB-M20	M20x2.5	6	12	**2.3**	4.6	3.2	2.3	2.3	4.8	3.4	2.3
PB-M24	M24x3.0	8	16	**3.2**	6.4	4.5	3.2	3.2	6.7	4.8	3.2
PB-M30	M30x3.5	12	24	**4.5**	9	6.3	4.5	4.5	9.4	6.7	4.5
PB-M36	M36x4.0	16	32	**7**	14	9.8	7	7	14.7	10.5	7
PB-M42	M42x4.5	24	48	**9**	18	12.6	9	9	18.9	13.5	9
PB-M48	M48x5.0	32	64	**12**	24	16.8	12	12	25	18	12

起吊方式及载荷表 Lifting Method And Load Table

PB-U5/16	UNC5/16-18	0.8	1.6	**0.3**	0.6	0.4	0.3	0.3	0.6	0.5	0.3
PB-U3/8	UNC3/8-16	1	2	**0.4**	0.8	0.6	0.4	0.4	0.8	0.6	0.4
PB-U1/2	UNC1/2-13	2	4	**0.75**	1.5	1.1	0.75	0.75	1.5	1.3	0.75
PB-U5/8	UNC5/8-11	4	8	**1.5**	3	2.1	1.5	1.5	3.2	2.2	1.5
PB-U3/4	UNC3/4-10	6	12	**2.3**	4.6	3.2	2.3	2.3	4.8	3.4	2.3
PB-U7/8	UNC7/8-9	7	14	**3**	6	4.2	3	3	6.3	4.4	3
PB-U1"	UNC1"-8	8	16	**3.2**	6.4	4.5	3.2	3.2	6.7	4.8	3.2
PB-U1 1/4	UNC1 1/4-7	12	24	**4.5**	9	6.3	4.5	4.5	9.5	6.7	4.5
PB-U1 1/2	UNC1 1/2-6	16	32	**7**	14	9.8	7	7	14.7	10.5	7
PB-U1 3/4	UNC1 3/4-5	24	48	**9**	18	12.6	9	9	18.9	13.5	9
PB-U2"	UNC2"-4 1/2	32	64	**12**	24	16.8	12	12	25.2	18.0	12

警 告

不得超过给定工作荷载极限

PSA 防坠落安全锚点

PSA Anchor Point for Personal Protective Equipment

执行标准/Manufacture and test criteria：

EN795/12　CEN/TS 16415：2013　OSHA 1926.502:2010

制造工艺：高强度合金钢--锻造成型--正火处理--粗加工--调质处理--精加工--表面处理

产品图示　Drawing / Product specification

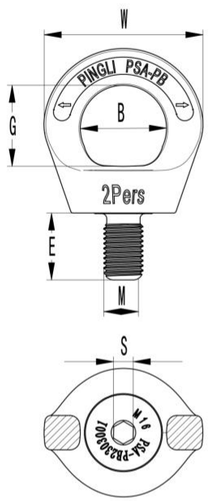



- PSA系列产品通过德国DGUV测试认证。
- PSA-PB 为G100级铬钼合金钢锻造成型，经调质处理，确保产品的强度及韧性。
- 可360°旋转，环体可随载荷方向自行调整。
- 根据CEN/TS 16415 EN795/12标准制造和测试。
- 按照EN 365标准声明每个吊环的最大承载人数，标有最大额定载荷，所有方向均可满载使用。
- 吊环通过22.2KN/人的负载测试。
- 产品经过100%磁粉探伤。
- 颜色：交通黄，大幅提高吊环的可见度。
- 产品有唯一的产品编号，以及螺纹规格等标识，便于产品使用安全管理记录及追溯。
- 满足欧盟规范EN 795，EN 50308，OSHA1926.502标准的所有要求。
- PSA-PB 是个人安全防护设备。
- 在使用中的安全锚点每三个月由使用公司内部人员进行安全检测，并记录检测结果。
- 在使用中的安全锚点每年必须由有资质的第三方检验机构或生产厂家进行1次年检。

PSA-PB公制尺寸表　Metric dimension chart of PSA-PB

型号 /Model	工作极限载荷 Working Load Limit(t)	螺纹样式 Thread Version M	尺寸Dimension(MM) A±2	B±1.5	C±1	D±1	E+0.2	F±2	G±1	S+0.3	W±1	锁紧扭矩 Torque N-m	净重 Net Weight Kg
PSA-PB-M16	2Pers	M16×2.0	52	35	14	15	27	40	33	8	65	30	0. 50
PSA-PB-M20	2Pers	M20×2.5	60	40	16	17	30	46	37	12	75	70	0. 66

备注：特殊规格螺牙长度的可按客户要求定做，如图所示。（PSA-PB-M16的螺牙长度最长为80mm，PSA-PB-M20的螺牙长度最长为90mm）

PSA-PB美制尺寸表　American dimension chart of PSA-PB

型号 /Model	工作极限载荷 Working Load Limit(t)	螺纹样式 Thread Version M	尺寸Dimension(MM) A±2	B±1.5	C±1	D±1	E+0.2	F±2	G±1	S+0.3	W±1	锁紧扭矩 Torque N-m	净重 Net Weight Kg
PSA-PB-U5/8	2Pers	U5/8-11	52	35	14	15	27	40	33	8	65	30	0. 50
PSA-PB-U3/4	2Pers	U3/4-10	60	40	16	17	30	46	37	12	75	70	0. 66

备注：特殊规格螺牙长度的可按客户要求定做，如图所示。（PSA-PB-U 5/8的螺牙长度最长为80mm，PSA-PB-U 3/4的螺牙长度最长为90mm）

PSA 不锈钢防坠落安全锚点

PSA Stainless Steel Anchor Point for Personal Protective Equipment

执行标准/Manufacture and test criteria：

EN795/12　CEN/TS 16415：2013　OSHA 1926.502:2010

制造工艺：S32205双相不锈钢--锻造成型--粗加工--固溶处理--精加工--表面处理

产品图示　Drawing / Product specification

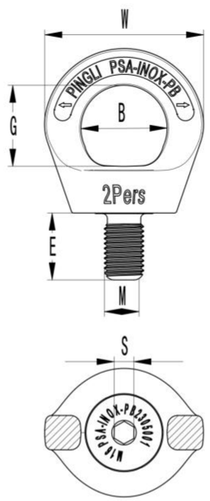



- PSA-INOX系列产品通过德国DGUV测试认证。
- PSA-INOX 为双相不锈钢锻造成型。
- 可360°旋转，环体可随载荷方向自行调整。
- 根据CEN/TS 16415 EN795/12标准制造和测试。
- 按照EN 365标准声明每个吊环的最大承载人数，标有最大额定载荷，所有方向均可满载使用。
- 吊环通过22.2KN/人的负载测试。
- 产品经过100%磁粉探伤。
- 颜色：交通黄，大幅提高吊环的可见度。
- 产品有唯一的产品编号，以及螺纹规格等标识，便于产品使用安全管理记录及追溯。
- 满足欧盟规范EN 795，EN 50308，OSHA1926.502标准的所有要求。
- PSA-INOX 是个人安全防护设备。
- 在使用中的安全锚点每三个月由使用公司内部人员进行安全检测，并记录检测结果。
- 在使用中的安全锚点每年必须由有资质的第三方检验机构或生产厂家进行1次年检。

PSA-INOX-PB公制尺寸表　Metric dimension chart of PSA-INOX-PB　不锈钢 stainless Steel

型号 /Model	工作极限载荷 Working Load Limit(t)	螺纹样式 Thread Version M	尺寸Dimension(MM) A±2	B±1.5	C±1	D±1	E+0.2	F±2	G±1	S+0.3	W±1	锁紧扭矩 Torque N-m	净重 Net Weight Kg
PSA-INOX-PB-M16	2Pers	M16×2.0	52	35	14	15	27	40	33	8	65	30	0. 50
PSA-INOX-PB-M20	2Pers	M20×2.5	60	40	16	17	30	46	37	12	75	70	0. 66

备注：特殊规格螺牙长度的可按客户要求定做，如图所示。（PSA-INOX-PB-M16的螺牙长度最长为80mm，PSA-INOX-PB-M20的螺牙长度最长为90mm）

PSA-INOX-PB美制尺寸表　American dimension chart of PSA-INOX-PB　不锈钢 stainless Steel

型号 /Model	工作极限载荷 Working Load Limit(t)	螺纹样式 Thread Version M	尺寸Dimension(MM) A±2	B±1.5	C±1	D±1	E+0.2	F±2	G±1	S+0.3	W±1	锁紧扭矩 Torque N-m	净重 Net Weight Kg
PSA-INOX-PB-U5/8	2Pers	U5/8-11	52	35	14	15	27	40	33	8	65	30	0. 50
PSA-INOX-PB-U3/4	2Pers	U3/4-10	60	40	16	17	30	46	37	12	75	70	0. 66

备注：特殊规格螺牙长度的可按客户要求定做，如图所示。（PSA-INOX-PB-U 5/8的螺牙长度最长为80mm，PSA-INOX-PB-U 3/4的螺牙长度最长为90mm）

警　告

不得超过给定工作荷载极限

PC系列 G80合金钢吊环螺丝

PC G80 Alloy Steel Lifting Eyebolts

执行标准/Manufacture and test criteria：

EN ISO 12100:2010,EN ISO 3266:2010+A1:2015

专利号:ZL 2019 3 0600612.8

制造工艺：高强度合金钢--锻造成型--正火处理--粗加工--调质处理--精加工--表面处理

产品图示 Drawing / Product specification

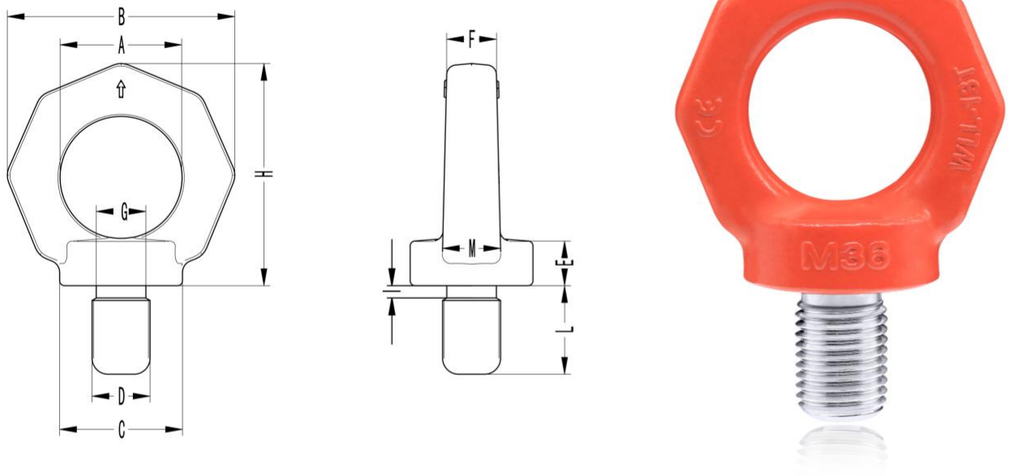

公制螺纹(PC) Metric Thread(PC)

型号 /Model	D	A	B	C	E	F	M	G±0.1	H	I	L+0.2	重量 (KG)
PC-M8	M8x1.25	25 +0.6 -1.2	45 +1.2 -0.6	25 +1.2 -0.6	8 +1 -0.5	10 +1.1 -0.5	12 +1.1 -0.5	6	44 +1.2 -0.6	2.5	13	0.11
PC-M10	M10x1.5	25 +0.6 -1.2	45 +1.2 -0.6	25 +1.2 -0.6	8 +1 -0.5	10 +1.1 -0.5	12 +1.1 -0.5	7.7	44 +1.2 -0.6	3	17	0.11
PC-M12	M12x1.75	30 +0.6 -1.2	54 +1.2 -0.6	30 +1.2 -0.6	10 +1 -0.5	12 +1.1 -0.5	14 +1.1 -0.5	9.4	53 +1.2 -0.6	3.5	21	0.19
PC-M14	M14x2.0	35 +0.6 -1.2	63 +1.2 -0.6	35 +1.2 -0.6	12 +1 -0.5	14 +1.1 -0.5	16 +1.1 -0.5	11	62 +1.2 -0.6	4	24	0.28
PC-M16	M16x2.0	35 +0.6 -1.2	63 +1.2 -0.6	35 +1.2 -0.6	12 +1 -0.5	14 +1.1 -0.5	16 +1.1 -0.5	13	63 +1.2 -0.6	4	27	0.31
PC-M20	M20x2.5	40 +0.6 -1.2	72 +1.2 -0.6	40 +1.2 -0.6	14 +1 -0.5	16 +1.1 -0.5	19 +1.1 -0.5	16.4	72 +1.2 -0.6	5	30	0.49
PC-M24	M24x3.0	50 +0.6 -1.2	90 +1.2 -0.6	50 +1.2 -0.6	18 +1 -0.5	20 +1.1 -0.5	24 +1.1 -0.5	19.6	90 +1.2 -0.6	6	36	0.93
PC-M30	M30x3.5	60 +0.7 -1.3	108 +1.5 -0.7	65 +1.3 -0.7	22 +1.2 -0.6	24 +1.2 -0.6	28 +1.2 -0.6	25	109 +1.5 -0.7	7	45	1.76
PC-M36	M36x4.0	70 +0.7 -1.3	126 +1.5 -0.7	75 +1.3 -0.7	26 +1.2 -0.6	28 +1.2 -0.6	32 +1.2 -0.6	30.3	128 +1.5 -0.7	8	54	2.65
PC-M42	M42x4.5	80 +0.8 -1.3	144 +2.1 -1.1	85 +1.7 -0.8	30 +1.7 -0.8	32 +1.2 -0.8	38 +1.2 -0.6	35.6	146 +1.5 -0.7	9	63	3.96
PC-M48	M48x5.0	90 +0.8 -1.3	166 +2.1 -1.1	100 +1.7 -0.8	35 +1.7 -0.8	38 +1.2 -0.6	46 +1.2 -0.6	41	168 +1.5 -0.7	10	68	6.5
PC-M56	M56x5.5	100 +0.8 -1.3	184 +2.1 -1.1	110 +1.7 -0.8	38 +1.7 -0.8	42 +1.2 -0.6	50 +1.2 -0.6	49.8	187 +1.5 -0.7	11	78	8.8
PC-M64	M64x6.0	110 +0.8 -1.3	206 +2.1 -1.1	120 +1.7 -0.8	42 +1.7 -0.8	48 +1.2 -0.6	58 +1.2 -0.6	55.7	207 +1.9 -0.7	12	90	12.46
PC-M72	M72x6.0	140 +1.2 -2.4	260 +3 -1.5	150 +2.4 -1.2	50 +2.1 -1.1	60 +2.1 -1.1	72 +2.1 -1.1	63.7	260 +3 -1.5	12	100	20
PC-M80	M80x6.0	160 +1.2 -2.4	296 +3 -1.5	170 +2.4 -1.2	55 +2.1 -1.1	68 +2.1 -1.1	80 +2.1 -1.1	71.7	298 +3 -1.5	12	112	34.2
PC-M100	M100x6.0	180 +1.2 -2.4	330 +3 -1.5	190 +2.4 -1.2	60 +2.1 -1.1	75 +2.1 -1.1	88 +2.1 -1.1	91.7	330 +3 -1.5	12	130	49.1

UNC螺纹(PC) UNC Thread(PC)

型号 /Model	D	A	B	C	E	F	M	G±0.1	H	I	L+0.2	重量 (KG)
PC-U5/16	UNC5/16-18	25 +0.6 -1.2	45 +1.2 -0.6	25 +1.2 -0.6	8 +1 -0.5	10 +1.1 -0.5	12 +1.1 -0.5	6	44 +1.2 -0.6	2.5	13	0.11
PC-U3/8	UNC3/8-16	25 +0.6 -1.2	45 +1.2 -0.6	25 +1.2 -0.6	8 +1 -0.5	10 +1.1 -0.5	12 +1.1 -0.5	7.3	44 +1.2 -0.6	3	17	0.11
PC-U1/2	UNC1/2-13	30 +0.6 -1.2	54 +1.2 -0.6	30 +1.2 -0.6	10 +1 -0.5	12 +1.1 -0.5	14 +1.1 -0.5	9.9	53 +1.2 -0.6	3.5	21	0.19
PC-U5/8	UNC5/8-11	35 +0.6 -1.2	63 +1.2 -0.6	35 +1.2 -0.6	12 +1 -0.5	14 +1.1 -0.5	16 +1.1 -0.5	12.7	63 +1.2 -0.6	4	27	0.33
PC-U3/4	UNC3/4-10	40 +0.6 -1.2	72 +1.2 -0.6	40 +1.2 -0.6	14 +1 -0.5	16 +1.1 -0.5	19 +1.1 -0.5	15.6	72 +1.2 -0.6	5	30	0.55
PC-U7/8	UNC7/8-9	50 +0.6 -1.2	90 +1.2 -0.6	50 +1.2 -0.6	18 +1 -0.5	20 +1.1 -0.5	24 +1.1 -0.5	18.5	90 +1.2 -0.6	6	36	0.74
PC-U1"	UNC1"-8	50 +0.6 -1.2	90 +1.2 -0.6	50 +1.2 -0.6	18 +1 -0.5	20 +1.1 -0.5	24 +1.1 -0.5	21.2	90 +1.2 -0.6	6	36	0.74
PC-U1 1/4	UNC1 1/4-7	60 +0.7 -1.3	108 +1.5 -0.7	65 +1.3 -0.7	22 +1.2 -0.6	24 +1.2 -0.6	28 +1.2 -0.6	27.1	109 +1.5 -0.7	7	45	1.66
PC-U1 1/2	UNC1 1/2-6	70 +0.7 -1.3	126 +1.5 -0.7	75 +1.3 -0.7	26 +1.2 -0.6	28 +1.2 -0.6	32 +1.2 -0.6	32.7	128 +1.5 -0.7	8	54	2.65
PC-U1 3/4	UNC1 3/4-5	80 +0.8 -1.3	144 +2.1 -1.1	85 +1.7 -0.8	30 +1.7 -0.8	32 +1.2 -0.8	38 +1.2 -0.6	37.8	149 +1.5 -0.7	9	63	4.03
PC-U2"	UNC2"-4 1/2	90 +0.8 -1.3	166 +2.1 -1.1	100 +1.7 -0.8	35 +1.7 -0.8	38 +1.2 -0.6	46 +1.2 -0.6	43.7	168 +1.5 -0.7	10	68	6.38
PC-U2 1/2	UNC2 1/2-4	110 +0.8 -1.3	206 +2.1 -1.1	120 +1.7 -0.8	42 +1.7 -0.8	48 +1.2 -0.6	58 +1.2 -0.6	55.4	207 +1.5 -0.7	12	90	12.4

产品特点：

- 吊环采用G80级高强度铬钼合金钢锻造成型，并均经过退火、调质(淬火和回火)处理，确保吊环的强度及韧性。
- 吊环制造和测试都依据欧盟规范EN1677-1相关标准实施。
- 产品通过欧盟CE认证。
- 所有产品可以通过生产记录和检测记录进行质量追溯。
- 吊环公制螺纹，符合欧盟规DIN EN 13标准(M-6g)，UNC螺纹符合美国ASME/ANSI B18.3.1M标准(UNC-2A)，螺纹100%经过通止规检测，螺纹外径公差符合6g精度。
- 产品经过100%磁粉探伤检测，确保产品无裂纹。
- 以1.5倍工作极限载荷的作用力，进行20000次的动态抗疲劳极限测试。

吊环使用：

- 螺纹孔要有足够的深度，以确保吊环螺纹全部旋入。
- 吊点必须垂直安装于支撑面上，且支撑面须平整，贴合须紧密。
- 使用前请仔细阅读产品安全使用说明书，并按说明书进行操作。

定期检测：

- 在使用中的吊环每三个月由使用公司内部人员进行安全检测，并记录检测结果。
- 在使用中的吊环每年必须由有资质的第三方检验机构或生产厂家进行1次年检。

特别注意：

一对吊环螺丝起吊时，两个吊环完全拧入工件到位后必须要水平对齐(见右图)，才为符合起吊标准。当吊环完全拧入工件后，两个吊环眼环不在一个水平线上时，为了校准眼环，有必要插入垫片(调整垫圈)，垫片必须是钢制垫片，垫片外径不能小于吊环与工件的接触面，因起吊时剪切力与接触面的大小有直接的关系，垫片厚度不能超过1/2的螺距。任何情况下都不能用拧紧吊环螺丝的办法校准，禁止横向起吊。

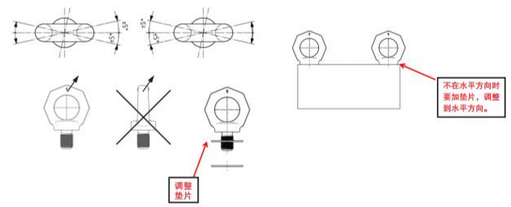

起吊方式及载荷表 Lifting Method And Load Table



产品型号	螺纹规格 (mm)	单吊点轴向垂直工作安全极限载荷(WLL)t	双吊点轴向垂直工作安全极限载荷(WLL)t	双吊点轴向方向，起吊夹角≤90°时，成对吊环螺丝的最大安全工作载荷(WLL)t	四吊点轴向方向，起吊夹角≤90°时，四个吊环螺丝的最大安全工作载荷(WLL)t	双吊点水平方向，起吊夹角≤90°时，成对吊环螺丝的最大安全工作载荷(WLL)t
PC-M8	M8x1.25	0.6	1.2	0.5	0.7	0.6
PC-M10	M10x1.5	1	2	0.9	1.3	0.9
PC-M12	M12x1.75	1.6	3.2	1.4	2.0	1.5
PC-M16	M16x2.0	3	6	2.7	3.8	2.8
PC-M20	M20x2.5	4.5	9	4.0	5.6	4.2
PC-M24	M24x3.0	7	14	6.2	8.7	6.6
PC-M30	M30x3.5	11	22	9.8	13.7	10.3
PC-M36	M36x4.0	13	26	11.5	16.1	12.2
PC-M42	M42x4.5	18	36	16	22.4	16.9
PC-M48	M48x5.0	24	48	21.3	29.8	22.5
PC-M56	M56x5.5	34	68	30.2	42.3	31.9
PC-M64	M64x6.0	38	76	33.7	47.2	36.6
PC-M72	M72x6.0	42	84	37.3	52.2	39.4
PC-M80	M80x6.0	56	112	49.7	69.6	52.5
PC-M100	M100x6.0	80	160	71	99.4	75

起吊方式及载荷表 Lifting Method And Load Table

PC-U5/16	UNC5/16-18	0.6	1.2	0.5	0.7	0.6
PC-U3/8	UNC3/8-16	1	2	0.9	1.3	0.9
PC-U1/2	UNC1/2-13	1.6	3.2	1.4	2	1.5
PC-U5/8	UNC5/8-11	3	6	2.7	3.8	2.8
PC-U3/4	UNC3/4-10	4.5	9	4.0	5.6	4.2
PC-U7/8	UNC7/8-9	6	12	5.3	7.5	5.7
PC-U1"	UNC1"-8	7	14	6.2	8.7	6.6
PC-U1 1/4	UNC1 1/4-7	11	22	9.8	13.7	10.3
PC-U1 1/2	UNC1 1/2-6	13	26	11.5	16.1	12.2
PC-U1 3/4	UNC1 3/4-5	18	36	16	22.4	16.9
PC-U2"	UNC2"-4 1/2	24	48	21.3	29.8	22.5
PC-U2 1/2	UNC2 1/2-4	38	76	33.7	47.2	36.6

警 告

不得超过给定工作荷载极限

PD系列 DIN 580碳钢吊环螺丝

PD DIN580 Carbon Steel Lifting Eyebolts

执行标准/Manufacture and test criteria：
EN ISO 12100:2010,DIN 580:2024–05

制造工艺：C20锻造成型––正火––CNC精加工

产品图示 Drawing / Product specification

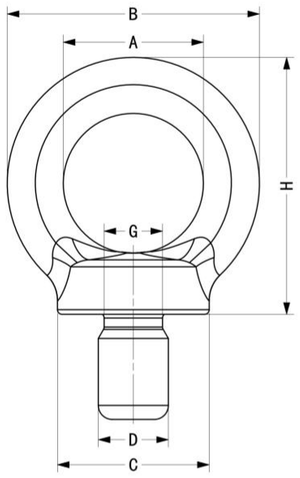

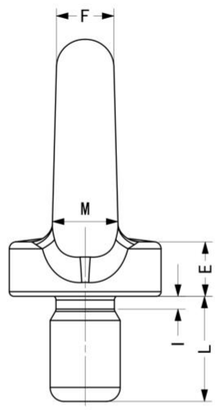



公制螺纹(PD) Metric Thread(PD)

型号 /Model	D	A	B	C	E	F	M	G±0.1	H	I	L+0.2	重量 (KG)
PD-M8	M8x1.25	20 $^{+0.6}_{-1.2}$	36 $^{+1.2}_{-0.6}$	20 $^{+1.2}_{-0.6}$	6 $^{+1}_{-0.5}$	8 $^{+1.1}_{-0.5}$	10 $^{+1.1}_{-0.5}$	6	36 $^{+1.2}_{-0.6}$	2.5	13	0.11
PD-M10	M10x1.5	25 $^{+0.6}_{-1.2}$	45 $^{+1.2}_{-0.6}$	25 $^{+1.2}_{-0.6}$	8 $^{+1}_{-0.5}$	10 $^{+1.1}_{-0.5}$	12 $^{+1.1}_{-0.5}$	7.7	44 $^{+1.2}_{-0.6}$	3	17	0.11
PD-M12	M12x1.75	30 $^{+0.6}_{-1.2}$	54 $^{+1.2}_{-0.6}$	30 $^{+1.2}_{-0.6}$	10 $^{+1}_{-0.5}$	12 $^{+1.1}_{-0.5}$	14 $^{+1.1}_{-0.5}$	9.4	53 $^{+1.2}_{-0.6}$	3.5	21	0.16
PD-M14	M14x2.0	35 $^{+0.6}_{-1.2}$	63 $^{+1.2}_{-0.6}$	35 $^{+1.2}_{-0.6}$	12 $^{+1}_{-0.5}$	14 $^{+1.1}_{-0.5}$	16 $^{+1.1}_{-0.5}$	11	62 $^{+1.2}_{-0.6}$	4	24	0.27
PD-M16	M16x2.0	35 $^{+0.6}_{-1.2}$	63 $^{+1.2}_{-0.6}$	35 $^{+1.2}_{-0.6}$	12 $^{+1}_{-0.5}$	14 $^{+1.1}_{-0.5}$	16 $^{+1.1}_{-0.5}$	13	63 $^{+1.2}_{-0.6}$	4	27	0.28
PD-M20	M20x2.5	40 $^{+0.6}_{-1.2}$	72 $^{+1.2}_{-0.6}$	40 $^{+1.2}_{-0.6}$	14 $^{+1}_{-0.5}$	16 $^{+1.1}_{-0.5}$	19 $^{+1.1}_{-0.5}$	16.4	72 $^{+1.2}_{-0.6}$	5	30	0.47
PD-M24	M24x3.0	50 $^{+0.6}_{-1.2}$	90 $^{+1.2}_{-0.6}$	50 $^{+1.2}_{-0.6}$	18 $^{+1}_{-0.5}$	20 $^{+1.1}_{-0.5}$	24 $^{+1.1}_{-0.5}$	19.6	90 $^{+1.2}_{-0.6}$	6	36	0.86
PD-M30	M30x3.5	60 $^{+0.7}_{-1.3}$	108 $^{+1.5}_{-0.7}$	65 $^{+1.3}_{-0.7}$	22 $^{+1.2}_{-0.6}$	24 $^{+1.2}_{-0.6}$	28 $^{+1.2}_{-0.6}$	25	109 $^{+1.5}_{-0.7}$	7	45	1.74
PD-M36	M36x4.0	70 $^{+0.7}_{-1.3}$	126 $^{+1.5}_{-0.7}$	75 $^{+1.3}_{-0.7}$	26 $^{+1.2}_{-0.6}$	28 $^{+1.2}_{-0.6}$	32 $^{+1.2}_{-0.6}$	30.3	128 $^{+1.5}_{-0.7}$	8	54	2.65
PD-M42	M42x4.5	80 $^{+0.8}_{-1.3}$	144 $^{+2.1}_{-1.1}$	85 $^{+1.7}_{-0.8}$	30 $^{+1.7}_{-0.8}$	32 $^{+1.2}_{-0.6}$	38 $^{+1.2}_{-0.6}$	35.6	146 $^{+1.5}_{-0.7}$	9	63	3.68
PD-M48	M48x5.0	90 $^{+0.8}_{-1.3}$	166 $^{+2.1}_{-1.1}$	100 $^{+1.7}_{-0.8}$	35 $^{+1.7}_{-0.8}$	38 $^{+1.2}_{-0.6}$	46 $^{+1.2}_{-0.6}$	41	168 $^{+1.5}_{-0.7}$	10	68	6
PD-M56	M56x5.5	100 $^{+0.8}_{-1.3}$	184 $^{+2.1}_{-1.1}$	110 $^{+1.7}_{-0.8}$	38 $^{+1.7}_{-0.8}$	42 $^{+1.2}_{-0.6}$	50 $^{+1.2}_{-0.6}$	49.8	187 $^{+1.5}_{-0.7}$	11	78	8.8
PD-M64	M64x6.0	110 $^{+0.8}_{-1.3}$	206 $^{+2.1}_{-1.1}$	120 $^{+1.7}_{-0.8}$	42 $^{+1.7}_{-0.8}$	48 $^{+1.2}_{-0.6}$	58 $^{+1.2}_{-0.6}$	55.7	207 $^{+1.5}_{-0.7}$	12	90	12.23
PD-M72	M72x6.0	140 $^{+1.2}_{-2.4}$	260 $^{+3}_{-1.5}$	150 $^{+2.4}_{-1.2}$	50 $^{+2.1}_{-1.1}$	60 $^{+2.1}_{-1.1}$	72 $^{+2.1}_{-1.1}$	63.7	260 $^{+3}_{-1.5}$	12	100	23.68
PD-M80	M80x6.0	160 $^{+1.2}_{-2.4}$	296 $^{+3}_{-1.5}$	170 $^{+2.4}_{-1.2}$	55 $^{+2.1}_{-1.1}$	68 $^{+2.1}_{-1.1}$	80 $^{+2.1}_{-1.1}$	71.7	298 $^{+3}_{-1.5}$	12	112	34.55
PD-M100	M100x6.0	180 $^{+1.2}_{-2.4}$	330 $^{+3}_{-1.5}$	190 $^{+2.4}_{-1.2}$	60 $^{+2.1}_{-1.1}$	75 $^{+2.1}_{-1.1}$	88 $^{+2.1}_{-1.1}$	91.7	330 $^{+3}_{-1.5}$	12	130	49.1

UNC螺纹(PD) UNC Thread(PD)

型号 /Model	D	A	B	C	E	F	M	G±0.1	H	I	L+0.2	重量 (KG)
PD-U5/16	UNC5/16-18	20 $^{+0.6}_{-1.2}$	36 $^{+1.2}_{-0.6}$	20 $^{+1.2}_{-0.6}$	6 $^{+1}_{-0.5}$	8 $^{+1.1}_{-0.5}$	10 $^{+1.1}_{-0.5}$	6	36 $^{+1.2}_{-0.6}$	2.5	13	0.06
PD-U3/8	UNC3/8-16	25 $^{+0.6}_{-1.2}$	45 $^{+1.2}_{-0.6}$	25 $^{+1.2}_{-0.6}$	8 $^{+1}_{-0.5}$	10 $^{+1.1}_{-0.5}$	12 $^{+1.1}_{-0.5}$	7.3	44 $^{+1.2}_{-0.6}$	3	17	0.11
PD-U1/2	UNC1/2-13	30 $^{+0.6}_{-1.2}$	54 $^{+1.2}_{-0.6}$	30 $^{+1.2}_{-0.6}$	10 $^{+1}_{-0.5}$	12 $^{+1.1}_{-0.5}$	14 $^{+1.1}_{-0.5}$	9.9	53 $^{+1.2}_{-0.6}$	3.5	21	0.18
PD-U5/8	UNC5/8-11	35 $^{+0.6}_{-1.2}$	63 $^{+1.2}_{-0.6}$	35 $^{+1.2}_{-0.6}$	12 $^{+1}_{-0.5}$	14 $^{+1.1}_{-0.5}$	16 $^{+1.1}_{-0.5}$	12.7	63 $^{+1.2}_{-0.6}$	4	27	0.28
PD-U3/4	UNC3/4-10	40 $^{+0.6}_{-1.2}$	72 $^{+1.2}_{-0.6}$	40 $^{+1.2}_{-0.6}$	14 $^{+1}_{-0.5}$	16 $^{+1.1}_{-0.5}$	19 $^{+1.1}_{-0.5}$	15.6	72 $^{+1.2}_{-0.6}$	5	30	0.43
PD-U7/8	UNC7/8-9	50 $^{+0.8}_{-1.3}$	90 $^{+1.2}_{-0.6}$	50 $^{+1.2}_{-0.6}$	18 $^{+1}_{-0.5}$	20 $^{+1.1}_{-0.5}$	24 $^{+1.1}_{-0.5}$	18.5	90 $^{+1.2}_{-0.6}$	6	36	0.74
PD-U1"	UNC1"-8	50 $^{+0.6}_{-1.2}$	90 $^{+1.2}_{-0.6}$	50 $^{+1.2}_{-0.6}$	18 $^{+1}_{-0.5}$	20 $^{+1.1}_{-0.5}$	24 $^{+1.1}_{-0.5}$	21.2	90 $^{+1.2}_{-0.6}$	6	36	0.97
PD-U1 1/4	UNC1 1/4-7	60 $^{+0.7}_{-1.3}$	108 $^{+1.5}_{-0.7}$	65 $^{+1.3}_{-0.7}$	22 $^{+1.2}_{-0.6}$	24 $^{+1.2}_{-0.6}$	28 $^{+1.2}_{-0.6}$	27.1	109 $^{+1.5}_{-0.7}$	7	45	1.66
PD-U1 1/2	UNC1 1/2-6	70 $^{+0.7}_{-1.3}$	126 $^{+1.5}_{-0.7}$	75 $^{+1.3}_{-0.7}$	26 $^{+1.2}_{-0.6}$	28 $^{+1.2}_{-0.6}$	32 $^{+1.2}_{-0.6}$	32.7	128 $^{+1.5}_{-0.7}$	8	54	2.54
PD-U1 3/4	UNC1 3/4-5	80 $^{+0.8}_{-1.3}$	144 $^{+2.1}_{-1.1}$	85 $^{+1.7}_{-0.8}$	30 $^{+1.7}_{-0.8}$	32 $^{+1.2}_{-0.6}$	38 $^{+1.2}_{-0.6}$	37.8	149 $^{+1.5}_{-0.7}$	9	63	4.03
PD-U2"	UNC2"-4 1/2	90 $^{+0.8}_{-1.3}$	166 $^{+2.1}_{-1.1}$	100 $^{+1.7}_{-0.8}$	35 $^{+1.7}_{-0.8}$	38 $^{+1.2}_{-0.6}$	46 $^{+1.2}_{-0.6}$	43.7	168 $^{+1.5}_{-0.7}$	10	68	6.38
PD-U2 1/2	UNC2 1/2-4	110 $^{+0.8}_{-1.3}$	206 $^{+2.1}_{-1.1}$	120 $^{+1.7}_{-0.8}$	42 $^{+1.7}_{-0.8}$	48 $^{+1.2}_{-0.6}$	58 $^{+1.2}_{-0.6}$	55.4	207 $^{+1.5}_{-0.7}$	12	90	12.4

产品特点：

- 吊环采用优质碳钢锻造成型，并均经过正火处理，确保吊环的强度及韧性。
- 吊环制造和测试都依据欧盟DIN 580规范相关标准实施。
- 产品通过欧盟CE认证。
- 所有产品可以通过生产记录和检测记录进行质量追溯。
- 吊环公制螺纹，符合欧盟规DIN EN 13标准(M-6g)，UNC螺纹符合美国ASME/ANSI B18.3.1M标准(UNC-2A)，螺纹100%经过通止规检测，螺纹外径公差符合6g精度。
- 产品经过100%磁粉探伤检测，确保产品无裂纹。
- 以1.5倍工作极限载荷的作用力，进行20000次的动态抗疲劳极限测试。

吊环使用：

- 螺纹孔要有足够的深度，以确保吊环螺纹全部旋入。
- 吊点必须垂直安装于支撑面上，且支撑面须平整，贴合须紧密。
- 使用前请仔细阅读产品安全使用说明书，并按说明书进行操作。

定期检测：

- 在使用中的吊环每三个月由使用公司内部人员进行安全检测，并记录检测结果。
- 在使用中的吊环每年必须由有资质的第三方检验机构或生产厂家进行1次年检。

特别注意：

一对吊环螺丝起吊时，两个吊环完全拧入工件到位后必须要水平对齐(见右图)，才为符合起吊标准。当吊环完全拧入工件后，两个吊环眼环不在一个水平线上时，为了校准眼环，有必要插入垫片(调整垫圈)，垫片必须是钢制垫片，垫片外径不能小于吊环与工件的接触面，因起吊时剪切力与接触面的大小有直接的关系，垫片厚度不能超过1/2的螺距。任何情况下都不能用拧紧吊环螺丝的办法校准，禁止横向起吊。

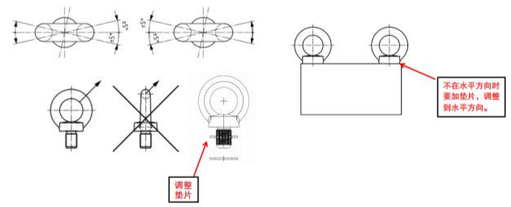

起吊方式及载荷表 Lifting Method And Load Table



产品型号	螺纹规格 (mm)	单吊点轴向垂直工作安全极限载荷(WLL)t	双吊点承重在垂直方向，起吊角度小于等于90°时，成对吊环螺丝的最大安全工作载荷(WLL)t	双吊点承重在水平方向，起吊角度小于等于90°时，成对吊环螺丝的最大安全工作载荷(WLL)t
PD-M8	M8x1.25	**0.14**	0.2	0.14
PD-M10	M10x1.5	**0.23**	0.34	0.23
PD-M12	M12x1.75	**0.34**	0.48	0.34
PD-M14	M14x2.0	**0.6**	0.86	0.6
PD-M16	M16x2.0	**0.7**	1	0.7
PD-M20	M20x2.5	**1.2**	1.72	1.2
PD-M24	M24x3.0	**1.8**	2.58	1.8
PD-M30	M30x3.5	**3.6**	5.04	3.6
PD-M36	M36x4.0	**5.1**	7.14	5.1
PD-M42	M42x4.5	**7**	9.8	7
PD-M48	M48x5.0	**8.6**	12.2	8.6
PD-M56	M56x5.5	**11.5**	16.4	11.5
PD-M64	M64x6.0	**16**	22.4	16
PD-M72	M72x6.0	**21**	29.4	21
PD-M80	M80x6.0	**28**	40	28
PD-M100	M100x6.0	**40**	58	40

起吊方式及载荷表 Lifting Method And Load Table

PD-U5/16	UNC5/16-18	**0.14**	0.2	0.14
PD-U3/8	UNC3/8-16	**0.23**	0.34	0.23
PD-U1/2	UNC1/2-13	**0.34**	0.48	0.34
PD-U5/8	UNC5/8-11	**0.7**	1	0.7
PD-U3/4	UNC3/4-10	**1.2**	1.72	1.2
PD-U7/8	UNC7/8-9	**1.4**	1.96	1.4
PD-U1"	UNC1"-8	**1.8**	2.58	1.8
PD-U1 1/4	UNC1 1/4-7	**3.6**	5.04	3.6
PD-U1 1/2	UNC1 1/2-6	**5.1**	7.14	5.1
PD-U1 3/4	UNC1 3/4-5	**7**	9.8	7
PD-U2"	UNC2"-4 1/2	**8.6**	12.2	8.6
PD-U2 1/2	UNC2 1/2-4	**16**	22.4	16

⚠ 警 告

不得超过给定工作荷载极限

S6 弓型卸扣 S6 Bow Shackle

执行标准/Manufacture and test criteria：
EN 13889:2003+A1:2008　RR–C–271F　Type IVA　Grade A

制造工艺：40Cr锻造成型––粗加工––调质处理––精加工––表面达克罗处理（盐雾试验720H）

(G-209)产品图示 Drawing / Product specification

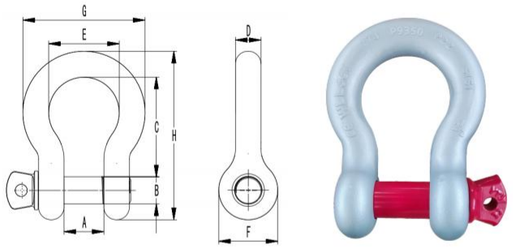

(G-2130)产品图示 Drawing / Product specification

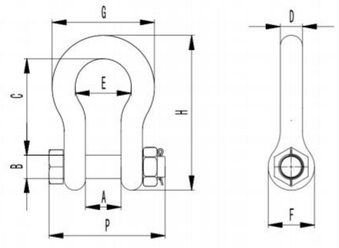



(G-209)产品尺寸表 Specifications table

型号 /Model	A±2.5	B±1	C±2	D±1.5	E±3	F±2.5	G±3	H±5	重量（kg）	工作载荷极限（WLL）t
PSS-BW-3/16	9.7	6.4	22.4	4.8	15.2	14.2	24.9	37.3	0.03	0.33
PSS-BW-1/4	11.9	7.9	28.7	6.4	19.8	15.5	32.5	46.7	0.05	0.5
PSS-BW-5/16	13.5	9.7	30.9	7.9	21.3	19.1	37.3	53.1	0.09	0.75
PSS-BW-3/8	16.8	11.2	36.6	9.7	26.2	23.1	45.2	63.2	0.14	1
PSS-BW-7/16	19.1	12.7	42.9	11.2	29.5	26.9	51.6	73.9	0.17	1.5
PSS-BW-1/2	20.6	16.0	47.8	12.7	33.3	30.2	58.7	83.3	0.33	2
PSS-BW-5/8	26.9	19.1	60.5	16.0	42.9	38.1	74.7	106.4	0.62	3.25
PSS-BW-3/4	31.8	22.4	71.4	19.1	50.8	46.0	88.9	126.2	1.07	4.75
PSS-BW-7/8	36.6	25.4	84.1	22.4	57.9	53.1	102.4	148.1	1.64	6.5
PSS-BW-1″	42.9	28. 7	95.3	25. 4	68. 3	60.5	119.1	166.6	2.28	8.5
PSS-BW-1 1/8	45.0	31. 8	108.0	29. 5	73. 9	68.3	131.1	189.7	3.36	9.5
PSS-BW-1 1/4	51.6	35. 1	119.1	32. 8	82. 6	76.2	146.1	209.6	4.31	12
PSS-BW-1 3/8	57.2	38. 1	133.4	36. 1	92. 2	84.1	162.1	232.7	6.14	13.5
PSS-BW-1 1/2	60.5	41. 4	146.1	39. 1	98. 6	92.2	174.8	254.0	7.80	17
PSS-BW-1 3/4	73.2	50. 8	177.8	46. 7	127. 0	106.4	225.0	314.4	12.6	25
PSS-BW-2″	82.6	57. 2	196.9	52. 8	146. 1	122.2	253.2	347.5	20.41	35
PSS-BW-2 1/2	104.9	69. 9	266.7	68. 8	184. 2	144.5	326.9	453.1	38.9	55

(G-2130)产品尺寸表 Specifications table

型号 /Model	A±2.5	B±1	C±2	D±1.5	E±3	F±2.5	G±3	H±5	P±3	重量（kg）	工作载荷极限（WLL）t
PSS-BX-3/16	9.7	6.4	22.4	4.8	15.2	14.2	24.9	37.3	33	0.04	0.33
PSS-BX-1/4	11.9	7.9	28.7	6.4	19.8	15.5	32.5	46.7	40	0.07	0.5
PSS-BX-5/16	13.5	9.7	30.9	7.9	21.3	19.1	37.3	53.1	47	0.12	0.75
PSS-BX-3/8	16.8	11.2	36.6	9.7	26.2	23.1	45.2	63.2	57	0.19	1
PSS-BX-7/16	19.1	12.7	42.9	11.2	29.5	26.9	51.6	73.9	66	0.23	1.5
PSS-BX-1/2	20.6	16.0	47.8	12.7	33.3	30.2	58.7	83.3	72	0.36	2
PSS-BX-5/8	26.9	19.1	60.5	16.0	42.9	38.1	74.7	106.4	91	0.76	3.25
PSS-BX-3/4	31.8	22.4	71.4	19.1	50.8	46.0	88.9	126.2	106	1.23	4.75
PSS-BX-7/8	36.6	25.4	84.1	22.4	57.9	53.1	102.4	148.1	122	1.97	6.5
PSS-BX-1″	42.9	28. 7	95.3	25. 4	68. 3	60.5	119.1	166.6	138	2.57	8.5
PSS-BX-1 1/8	45.0	31. 8	108.0	29. 5	73. 9	68.3	131.1	189.7	152	3.75	9.5
PSS-BX-1 1/4	51.6	35. 1	119.1	32. 8	82. 6	76.2	146.1	209.6	173	5.31	12
PSS-BX-1 3/8	57.2	38. 1	133.4	36. 1	92. 2	84.1	162.1	232.7	185	7.18	13.5
PSS-BX-1 1/2	60.5	41. 4	146.1	39. 1	98. 6	92.2	174.8	254.0	199	9.43	17
PSS-BX-1 3/4	73.2	50. 8	177.8	46. 7	127. 0	106.4	225.0	314.4	238	15.38	25
PSS-BX-2″	82.6	57. 2	196.9	52. 8	146. 1	122.2	253.2	347.5	270	23.7	35
PSS-BX-2 1/2	104.9	69. 9	266.7	66.5	184. 2	144.5	326.9	453.1	345	44.57	55
PSS-BX-3″	127. 0	82.6	330. 2	76.2	200.2	165. 1	364.7	546. 1	400	69.85	85
PSS-BX-3 1/2	133. 4	95.3	371. 6	91.9	228.6	203. 2	419.1	625. 6	470	120.2	120
PSS-BX-4″	139. 7	108.0	368. 3	104.1	254.0	228. 6	467.9	652. 5	518	153.32	150

⚠ 警　告
不得超过给定工作荷载极限

T8 弓型卸扣 T8 Bow Shackle

执行标准/Manufacture and test criteria：
RR–C–271F　Type IVA　Grade B

制造工艺：35CrMoA锻造成型––粗加工––调质处理––精加工––表面达克罗处理（盐雾试验720H）

(G-209A)产品图示 Drawing / Product specification

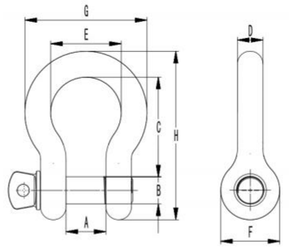



(G-2140)产品图示 Drawing / Product specification

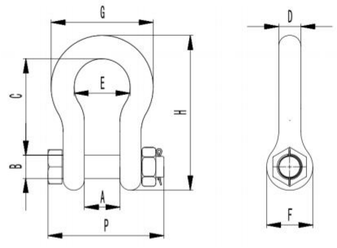



(G-209A)产品尺寸表 Specifications table

型号 /Model	A±2.5	B±1	C±2	D±1.5	E±3	F±2.5	G±3	H±5	重量（kg）	工作载荷极限（WLL）t
PST-BW-3/16	9.7	6.4	22.4	4.8	15.2	14.2	24.9	37.3	0.03	0.5
PST-BW-1/4	11.9	7.9	28.7	6.4	19.8	15.5	32.5	46.7	0.05	0.75
PST-BW-5/16	13.5	9.7	30.9	7.9	21.3	19.1	37.3	53.1	0.09	1.2
PST-BW-3/8	16.8	11.2	36.6	9.7	26.2	23.1	45.2	63.2	0.14	2
PST-BW-7/16	19.1	12.7	42.9	11.2	29.5	26.9	51.6	73.9	0.17	2.5
PST-BW-1/2	20.6	16.0	47.8	12.7	33.3	30.2	58.7	83.3	0.33	3.3
PST-BW-5/8	26.9	19.1	60.5	16.0	42.9	38.1	74.7	106.4	0.62	5
PST-BW-3/4	31.8	22.4	71.4	19.1	50.8	46.0	88.9	126.2	1.07	7
PST-BW-7/8	36.6	25.4	84.1	22.4	57.9	53.1	102.4	148.1	1.64	9.5
PST-BW-1″	42.9	28. 7	95.3	25. 4	68. 3	60.5	119.1	166.6	2.28	12.5
PST-BW-1 1/8	45.0	31. 8	108.0	29. 5	73. 9	68.3	131.1	189.7	3.36	15
PST-BW-1 1/4	51.6	35. 1	119.1	32. 8	82. 6	76.2	146.1	209.6	4.31	18
PST-BW-1 3/8	57.2	38. 1	133.4	36. 1	92. 2	84.1	162.1	232.7	6.14	21
PST-BW-1 1/2	60.5	41. 4	146.1	39. 1	98. 6	92.2	174.8	254.0	7.80	30
PST-BW-1 3/4	73.2	50. 8	177.8	46. 7	127. 0	106.4	225.0	314.4	12.6	40
PST-BW-2″	82.6	57. 2	196.9	52. 8	146. 1	122.2	253.2	347.5	20.41	55
PST-BW-2 1/2	104.9	69. 9	266.7	68. 8	184. 2	144.5	326.9	453.1	38.9	85

(G-2140)产品尺寸表 Specifications table

型号 /Model	A±2.5	B±1	C±2	D±1.5	E±3	F±2.5	G±3	H±5	P±3	重量（kg）	工作载荷极限（WLL）t
PST-BX-3/16	9.7	6.4	22.4	4.8	15.2	14.2	24.9	37.3	33	0.04	0.5
PST-BX-1/4	11.9	7.9	28.7	6.4	19.8	15.5	32.5	46.7	40	0.07	0.75
PST-BX-5/16	13.5	9.7	30.9	7.9	21.3	19.1	37.3	53.1	47	0.12	1.2
PST-BX-3/8	16.8	11.2	36.6	9.7	26.2	23.1	45.2	63.2	57	0.19	2
PST-BX-7/16	19.1	12.7	42.9	11.2	29.5	26.9	51.6	73.9	66	0.23	2.5
PST-BX-1/2	20.6	16.0	47.8	12.7	33.3	30.2	58.7	83.3	72	0.36	3.3
PST-BX-5/8	26.9	19.1	60.5	16.0	42.9	38.1	74.7	106.4	91	0.76	5
PST-BX-3/4	31.8	22.4	71.4	19.1	50.8	46.0	88.9	126.2	106	1.23	7
PST-BX-7/8	36.6	25.4	84.1	22.4	57.9	53.1	102.4	148.1	122	1.97	9.5
PST-BX-1″	42.9	28.7	95.3	25.4	68.3	60.5	119.1	166.6	138	2.57	12.5
PST-BX-1 1/8	45.0	31.8	108.0	29.5	73.9	68.3	131.1	189.7	152	3.75	15
PST-BX-1 1/4	51.6	35.1	119.1	32.8	82.6	76.2	146.1	209.6	173	5.31	18
PST-BX-1 3/8	57.2	38.1	133.4	36.1	92.2	84.1	162.1	232.7	185	7.18	21
PST-BX-1 1/2	60.5	41.4	146.1	39.1	98.6	92.2	174.8	254.0	199	9.43	30
PST-BX-1 3/4	73.2	50.8	177.8	46.7	127.0	106.4	225.0	314.4	238	15.38	40
PST-BX-2″	82.6	57.2	196.9	52.8	146.1	122.2	253.2	347.5	270	23.7	55
PST-BX-2 1/2	104.9	69.9	266.7	66.5	184.2	144.5	326.9	453.1	345	44.57	85
PST-BX-3″	127.0	82.6	330.2	76.2	200.2	165.1	364.7	546.1	400	69.85	120
PST-BX-3 1/2	133.4	95.3	371.6	91.9	228.6	203.2	419.1	625.6	470	120.2	150
PST-BX-4″	139.7	108.0	368.3	104.1	254.0	228.6	467.9	652.5	518	153.32	175
PST-BX-4 3/4	184.0	121.0	386.0	121.0	279.0	267.0	529.0	706.0	587	205	200
PST-BX-5"	216.0	127.0	470.0	127.0	330.0	305.0	600.0	829.0	617	269	250
PST-BX-6"	213.0	152.0	475.0	149.0	330.0	330.0	629.0	871.0	646	359	300

⚠ 警　告
不得超过给定工作荷载极限

PW 万向旋转吊座

PW Universal Swivel Lifting Base

执行标准/Manufacture and test criteria：
EN ISO 12100:2010，EN 1677–1:2000+A1:2008

专利号:ZL2024 3 0138263.3　ZL 2024 2 0522087.8

制造工艺：高强度合金钢––锻造成型––正火处理––粗加工––调质处理––精加工––表面达克罗涂层+喷塑处理

产品图示 Drawing / Product specification

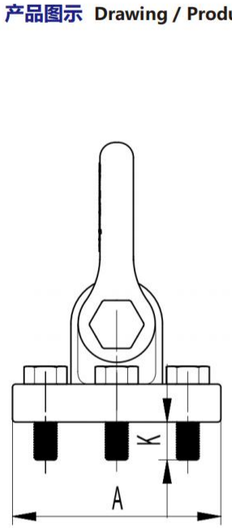

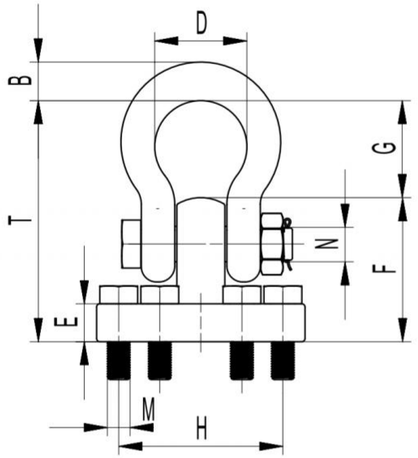



产品公制尺寸表 Specifications table

产品型号	载荷(t)	重量(KG)	T±3	A±0.5	B±2	D±3	E±0.5	F±1	G±3	H±0.2	K±0.5	M±0.2	N±3	螺栓规格	扭距
PW-55T	55	80	382	330	61	146	60	228	154	260	60	36	56	6XM36-120-12.9	600Nm
PW-85T	85	167	508	400	79	184	89	305	211.5	310	71	48	68	6XM48-160-12.9	1100Nm
PW-100T	100	198	587	400	92	200	89	315	272.5	310	71	48	82	6XM48-160-12.9	1100Nm
PW-120T	120	340	608.5	571	92	200	110	350.5	258	445	75	48	82	6XM48-185-12.9	1100Nm
PW-150T	150	400	657	570	105	229	110	358.5	299	420	63	42	95	10XM42-173-12.9	800Nm
PW-200T	200	615	734.5	650	125	279	100	440	294.5	500	71	48	121	10XM48-171-12.9	1100Nm
PW-250T	250	965	872	730	142	330	138	520	352	580	72	48	127	12XM48-210-12.9	1100Nm
PW-300T	300	1235	899	790	154	330	160	550	349	670	75	48	152	16XM48-225-12.9	1100Nm

起吊方式及载荷表 Lifting Method And Load Table

	起吊方式							(不对称)			(不对称)
	吊点数量	1	2	1	2	2	2	2	3-4	3-4	3-4
	起吊角度	0°	0°	90°	90°	≤90°	90–120°	≤90°	≤90°	90–120°	≤90°
产品型号	对应卸扣	工作载荷极限（WLL）t									
PW-55T	PST-BX-2"	55	110	**55**	110	77	55	55	115	82	55
PW-85T	PST-BX-2 1/2	85	170	**85**	170	119	85	85	178	127	85
PW-100T	PST-BX-3"	100	200	**100**	200	140	100	100	210	150	100
PW-120T	PST-BX-3"	120	240	**120**	240	168	120	120	252	180	120
PW-150T	PST-BX-3 1/2	150	300	**150**	300	210	150	150	315	225	150
PW-200T	PST-BX-4 3/4	200	400	**200**	400	280	200	200	420	300	200
PW-250T	PST-BX-5"	250	500	**250**	500	350	250	250	525	375	250
PW-300T	PST-BX-6"	300	600	**300**	600	420	300	300	630	450	300

警　告
不得超过给定工作荷载极限

DMK11 吊模块

DMK11 Lifting Lugs With Lifting Pin and Safety Ring

执行标准/Manufacture and test criteria：
EN ISO 12100:2010，符合VDI 3366(2021–07–00)

专利号:ZL 2021 3 0356963.6　ZL 2019 2 0459722.1

制造工艺：吊模块：C20(C45)锻造成型––正火––CNC精加工
　　吊　棒：铬钼合金钢––粗加工––调质处理––精加工

产品图示 Drawing / Product specification

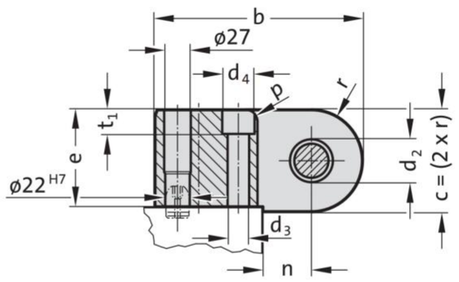

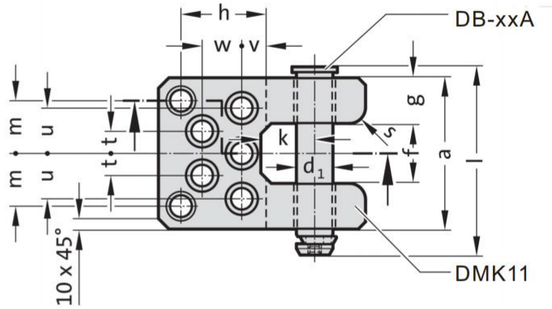

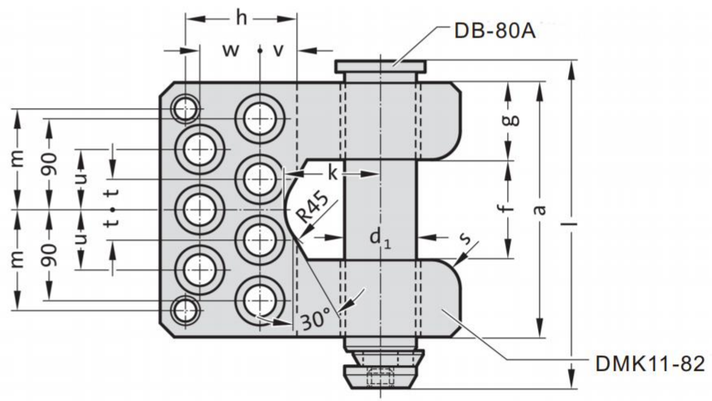



产品公制尺寸表 Specifications table

型号/Model	每对最大承载能力（kg）	$d1^{+0.5}_{-1}$	$d2^{+0.5}_{-1}$	$a^{+0.5}_{-0.5}$	b^{+5}_{-2}	$c^{+1.5}_{-0.5}$	$e^{+1}_{-0.5}$	f^{+1}_{-1}	$g^{+1.5}_{-1}$	$h^{+0.5}_{-0.2}$	k^{+1}_{-1}	$l^{+1.5}_{-1.5}$	$m^{+0.1}_{-0.1}$	$n^{+0.5}_{-0.5}$	s^{+5}_{-5}	$t^{+0.1}_{-0.1}$	$u^{+0.1}_{-0.1}$	$v^{+0.2}_{-0.2}$	$w^{+0.1}_{-0.1}$	$d3^{+0.5}_{-0.5}$	$d4^{+0.5}_{-0.5}$	$t1^{+1}_{-0.5}$	重量(kg)	配套吊棒型号
DMK11-32	6400	30	32	126	185	80	75	50	38	85	50	160.5	45	40	16	20	40	30	35	17.5	26	17.5	9	DB-30A
DMK11-42	10000	40	42	150	210	100	95	60	45	87	55	190	52	50	20	22.5	45	25	40	22	33	21.5	14.6	DB-40A
DMK11-52	16000	50	52	175	240	120	115	75	50	95	70	222	62.5	60	24	25	50	35	45	26	40	25.5	22.7	DB-50A
DMK11-62	25000	60	62	200	300	140	130	80	60	145	80	247	77.5	65	30	35	65	60	65	39	57	38	36.54	DB-60A
DMK11-82	36000	80	82	250	300	160	150	100	75	105	95	307	100	90	30	30	60	30	60	33	48	32	62.20	DB-80A

备注：计算最大允许承载能力时要至少使用两个吊模块并且要在具有或使用模具的情况下。特殊规格，可按需定制。

警　告
不得超过给定工作荷载极限

DMK12 吊模块

DMK12 Lifting Lugs With Lifting Pin and Safety Ring

执行标准/Manufacture and test criteria：
EN ISO 12100:2010，符合VDI 3366(2021–07–00)

制造工艺：吊模块：C20(C45)锻造成型––正火––CNC精加工
吊　棒：铬钼合金钢––粗加工––调质处理––精加工

产品图示 Drawing / Product specification



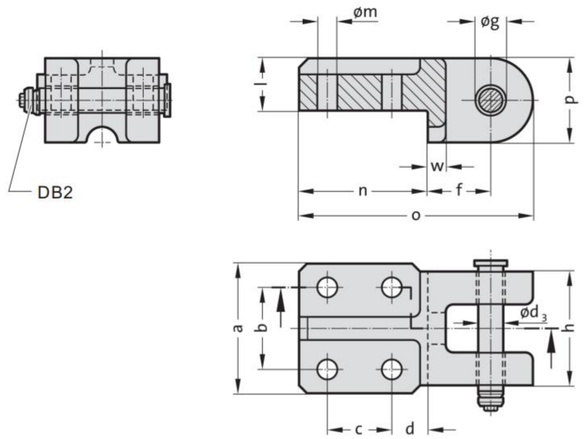

产品公制尺寸表 Specifications table

型号 /Model	每对最大承载能力（kg）	a	b	c	d	f	g(H13)	h	l	m	n	o	p	w	d3	重量(kg)	配套吊棒型号
DMK12-16	1200	80	50	40	22.5	39	16	70	32	12.5	80	145	52	11	15.6	1.92	DB2-16
DMK12-21	2000	90	60	40	27.5	42	21	79	36	16.5	90	160	56	13	20.6	2.57	DB2-21
DMK12-26	4000	100	65	65	32.5	60	26	90	50	21	120	215	70	20	25.6	5.52	DB2-26

备注：计算最大允许承载能力时要至少使用两个吊模块并且要在具有或使用模具的情况下。特殊规格，可按需定制。

产品图示 Drawing / Product specification



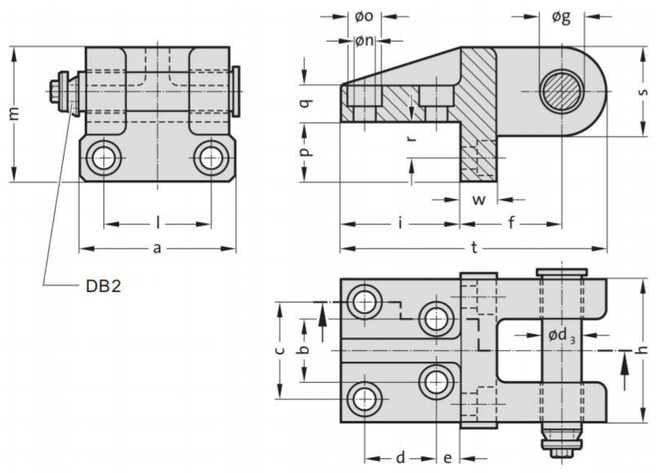

产品公制尺寸表 Specifications table

型号 /Model	每对最大承载能力（kg）	a	b	c	d	e	f	g(H13)	h	i	l	m	n	o	p	q	r	s	t	w	d3	重量(KG)	配套吊棒型号
DMK12-34	8000	135	56	84	60	20	85	34	125	100	96	111	18	28	50	30	30	72	221	30	33	8.63	DB2-34
DMK12-44	14000	180	80	110	70	30	100	44	160	125	130	140	22	36	60	40	35	90	270	40	43	17.27	DB2-44

备注：计算最大允许承载能力时要至少使用两个吊模块并且要在具有或使用模具的情况下。特殊规格，可按需定制。

警　告
不得超过给定工作荷载极限

DMK10 吊模块

DMK10 Lifting Lugs With Lifting Pin and Safety Ring

执行标准/Manufacture and test criteria：
EN ISO 12100:2010，符合VDI 3366(2021–07–00)

制造工艺：吊模块：C20(C45)锻造成型––正火––CNC精加工
吊　棒：铬钼合金钢––粗加工––调质处理––精加工

产品图示 Drawing / Product specification

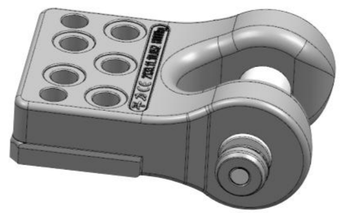

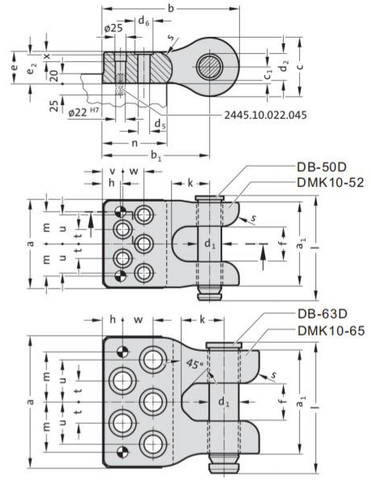

产品公制尺寸表 Specifications table

型号 /Model	每对最大承载能力（kg）	d_1	d_2	a	a_1	b	b_1	c	c_1	e	f	h	k	l	m	n	s	t	u	v	w	x	d_5	d_6	e_2	配套吊棒型号
DMK10-52	16000	50	52	188	177	290	227.5	125	35	67	75	37.5	80	221	68.5	135	35	31	62	42.5	45	20	26	40	65	DB-50D
DMK10-65	25000	63	65	280	220	333	258	150	47	91	80	42	90	277	107	150	35	45	90	42	65	46	39	58	84	DB-63D

备注：计算最大允许承载能力时要至少使用两个吊模块并且要在具有或使用模具的情况下。特殊规格，可按需定制。

DMK13 吊模块

DMK13 Lifting Lugs With Lifting Pin and Safety Ring

执行标准/Manufacture and test criteria：
EN ISO 12100:2010，符合VDI 3366(2021–07–00)

制造工艺：吊模块：C20(C45)锻造成型––正火––CNC精加工
吊　棒：铬钼合金钢––粗加工––调质处理––精加工

产品图示 Drawing / Product specification

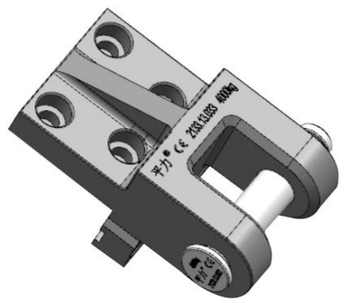

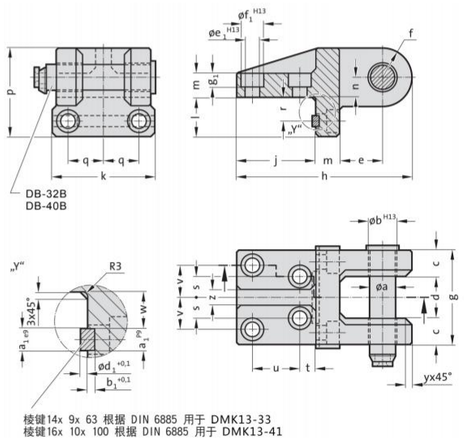

产品公制尺寸表 Specifications table

型号 /Model	每对最大承载能力（kg）	a	b	c	d	e	f	g(H13)	h	j	k	l	m	n	p	q	r	s	t	u	v	w	y	z	a_1	b_1	d_2	e_1	f_1	g_1	配套吊棒型号
DMK13-33	8000	32	33	35	55	55	36	125	221	100	135	50	30	25	111	48	30	28	20	60	42	24	10	20	14	4.5	4.5	18	28	17	DB-32B
DMK13-41	12600	40	41	50	60	60	45	160	270	125	180	60	40	35	140	65	35	40	30	70	55	27	12.5	25	16	5	5	22	36	21	DB-40B

备注：计算最大允许承载能力时要至少使用两个吊模块并且要在具有或使用模具的情况下。特殊规格，可按需定制。

棱键14x 9x 63 根据 DIN 6885 用于 DMK13-33
棱键16x 10x 100 根据 DIN 6885 用于 DMK13-41

警　告
不得超过给定工作荷载极限

DMK15 吊模块

DMK15 Lifting Lugs With Lifting Pin and Safety Ring

执行标准/Manufacture and test criteria：
EN ISO 12100:2010，符合VDI 3366(2021–07–00)

制造工艺：吊模块：C20(C45)锻造成型––正火––CNC精加工
吊　棒：铬钼合金钢––粗加工––调质处理––精加工

产品图示 Drawing / Product specification

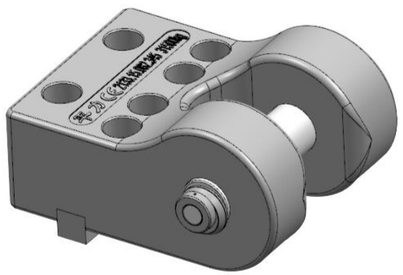

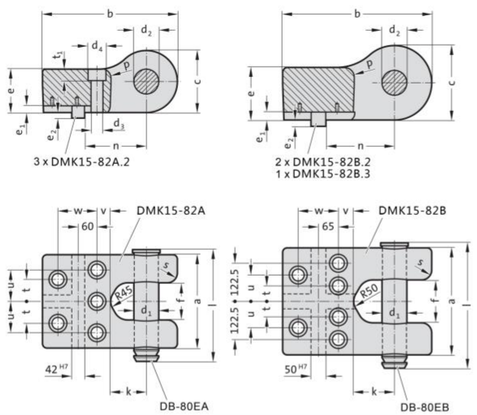

产品公制尺寸表 Specifications table

型号 /Model	每对最大承载能力（kg）	d_1	d_2	a	b	c	e	f	k	l	n	p	s	t	u	v	w	d_3	d_4	t_1	e_1	e_2	配套吊棒型号
DMK15-82A	50000	80	82	300	435	200	140	120	115	360	199	30	30	70	100	45	125	39	58	37	21	19	DB-80EA
DMK15-82B	63000	80	82	345	480	240	170	135	130	405	220	30	30	50	85	50	130	39	58	37	26	22	DB-80EB

备注：计算最大允许承载能力时要至少使用两个吊模块并且要在具有或使用模具的情况下。特殊规格，可按需定制。

DMZ G80合金钢吊模块

DMZ G80 Alloy Steel Lifting Lugs

执行标准/Manufacture and test criteria：
根据各企业标准定制/Made by custom

制造工艺：高强度铬钼合金钢––锻造成型––正火处理––粗加工––调质处理––精加工

产品图示 Drawing / Product specification

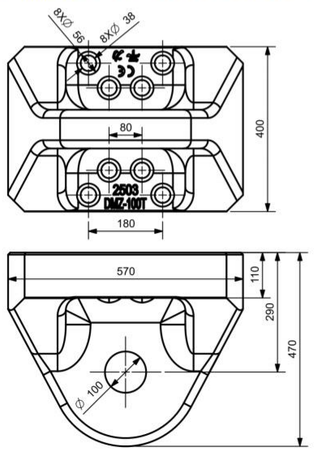

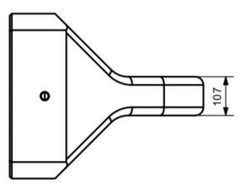



起吊方式	G	A G	β G
吊点数量	1	2	2
起吊角度	0°	0°	β≤45°
工作载荷极限（WLL）t	100	200	140

⚠ 警　告
不得超过给定工作荷载极限

DB 吊模杆

DB Lifting Pin

执行标准/Manufacture and test criteria：
EN ISO 12100:2010，符合VDI 3366(2021–07–00)

专利号:ZL 2021 2 1291877.2

制造工艺：42CrMoA合金钢––粗加工––调质处理––精加工

产品图示 Drawing / Product specification

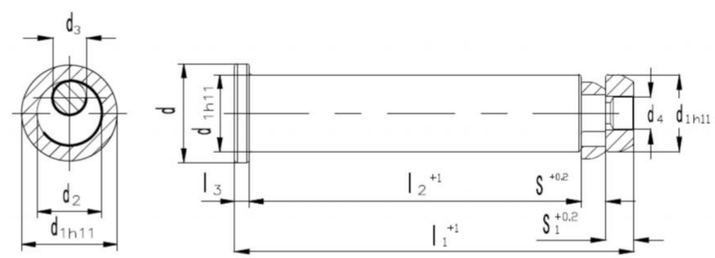



产品尺寸表 Specifications table

型号 /Model	每对最大承载能力（kg）	d	d_1	d_2	d_3	d_4	l_1	l_2	l_3	S	S_1	重量(kg)
DB-30A	6400	40	30	22	13	M10	160.5	135	6	10.5	9	0.88
DB-40A	10000	50	40	28	15	M14	190	155	10	15	10	1.83
DB-50A	16000	60	50	32	20	M20	222	180	11	16	15	3.34
DB-60A	25000	75	60	42	28	M28	247	205	11	16	15	5.38
DB-80A	36000	90	80	56	36	M36	307	257	12	21	17	11.85
DB-32B	12000	40	32	22	13	M10	157.5	132	6	10.5	9	0.96
DB-40B	18000	50	40	28	15	M14	203	170	8	15	10	1.96
DB-50B	28000	60	50	32	20	M20	253	212	10	16	15	3.81
DB-63B	45000	75	63	42	28	M28	308	265	12	16	15	7.4
DB-32C	6400	40	32	22	13	M10	170.5	145	6	10.5	9	1.08
DB-40C	10000	50	40	28	15	M14	221	188	8	15	10	2.15
DB-50C	16000	60	50	32	20	M20	271	230	10	16	15	4.09
DB-63C	25000	75	63	42	28	M28	338	295	12	16	15	8.2
DB-76C	63000	95	76	56	36	M36	420	360	12	21	27	14.5
DB-50D	16000	60	50	32	20	M20	224	182	11	16	15	5.6
DB-63D	25000	75	63	42	28	M28	270	225	14	16	15	7
DB-80EA	50000	95	80	56	36	M36	360	310	12	21	17	13.5
DB-80EB	63000	95	80	56	36	M36	405	355	12	21	17	15.7
DB-40F	4000	50	40	28	15	M14	193	160	8	15	10	
DB-50F	6000	70	50	32	20	M20	266	220	15	16	15	
DB-60F	10000	80	60	42	28	M28	276	230	15	16	15	
DB-63FC	16000	75	63	42	28	M28	275	230	14	16	15	
DB-63F	24000	75	63	42	28	M28	320	275	14	16	15	
DB-70F	15000	90	70	56	36	M36	312	250	15	20	27	
DB-80FA	35000	100	80	56	36	M36	362	300	15	20	27	
DB-80FB	40000	95	80	56	36	M36	402	340	15	20	27	
DB-99F	85000	125	99	56	36	M36	414	350	17	20	27	

备注：计算最大允许承载能力时要至少使用两个吊模杆并且要在具有或使用模具的情况下。特殊规格，可按需定制。

配套吊模杆安装位置的说明

- ●注意在铸铁从壁的两个外侧留有安全空间, 一侧留有安装空间。
- ●吊模杆必须始终从外侧插入模具中部。
- ●吊模杆必须完全插入安全环，吊模杆前端档圈能够卡住安全环，确保吊模杆不会滑出。

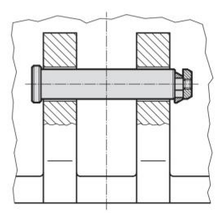

⚠ 警　告
不得超过给定工作荷载极限

DB2 吊模杆

DB2 Lifting Pin

执行标准/Manufacture and test criteria：
EN ISO 12100:2010，符合VDI 3366(2021–07–00)

专利号:ZL 2021 2 1291877.2

制造工艺：42CrMoA合金钢––粗加工––调质处理––精加工

产品图示 Drawing / Product specification

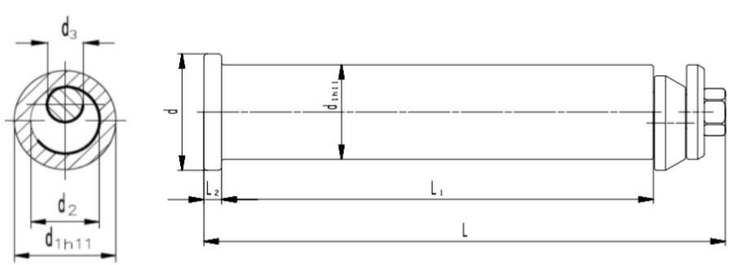



产品尺寸表 Specifications table

型号 /Model	每对最大承载能力（kg）	d	d_1	d_2	d_3	L	L_1	L_2	重量(kg)
DB2-16	1200	25	15.6	11	6	103	77	6	0.16
DB2-21	2000	30	20.6	14	7	114	86	6	0.29
DB2-26	4000	35	25.6	17	9	130.5	100	6	0.5
DB2-34	8000	43	33	22	13	168.5	105	6	1.07
DB2-44	14000	53	43	28	15	215	175	8	2.31
DB2-29C	4000	38	29	22	13	178.5	150	6	0.9
DB2-33C	6400	43	33	22	13	200.5	170	6	1.5
DB2-43C	10000	53	43	28	15	235	195	8	2.54
DB2-53C	16000	65	53	32	20	227	180	10	4.8
DB2-53	16000	65	53	32	20	282	235	10	4.68
DB2-63C	26000	78	63	42	28	272.5	215	12	8.4
DB2-63	24000	78	63	42	28	352.5	295	12	8.21
DB2-78	60000	95	78	56	36	421.5	355	14	15.04

备注：计算最大允许承载能力时要至少使用两个吊模杆并且要在具有或使用模具的情况下。特殊规格，可按需定制。

配套吊模杆安装位置的说明

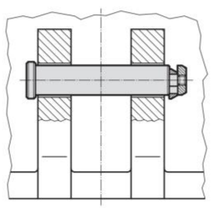

- 注意在铸铁从壁的两个外侧留有安全空间, 一侧留有安装空间。
- 吊模杆必须始终从外侧插入模具中部。
- 吊模杆必须完全插入安全环，吊模杆前端档圈能够卡住安全环，确保吊模杆不会滑出。

⚠ 警 告
不得超过给定工作荷载极限

DB3 吊模杆

DB3 Lifting Pin With Safety Pin

执行标准/Manufacture and test criteria：EN ISO 12100:2010，符合VDI 3366(2021–07–00)

专利号:ZL 2021 2 1291877.2

制造工艺：42CrMoA合金钢––粗加工––调质处理––精加工

产品图示 Drawing / Product specification

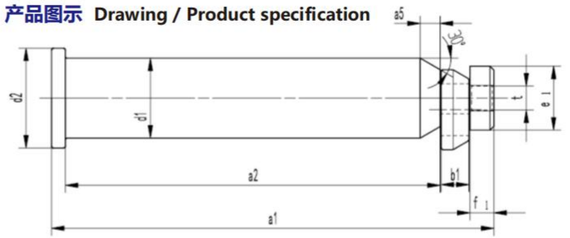





产品尺寸表 Specifications table

型号 /Model	最大承载能力（kg）	d_1	d_2	a_1	a_2	a_5	b_1	f_1	e_1	t	重量(kg)
DB3-32	3400	32	40	177	155	4	8	8	28	M14×2.0	1.08
DB3-40	5650	40	50	220	188	10	14	10	32	M14×2.0	2.06
DB3-50	8950	50	60	270	230	10	15	15	38	M20×2.5	3.29
DB3-63	14350	63	75	342	295	10	15	15	50	M28×2.0	8.15
DB3-80	26700	80	89	387	335	10	15	20	63	M36×4.0	14.54
DB3-35C	6000	35	45	165	125	5	14	15	30	M14×2.0	1.05
DB3-50C	9500	50	63	230	190	8	14	15	35	M20×2.5	3.37
DB3-63C	20000	63	76	320	280	8	14	15	50	M28×2.0	7.46
DB3-80C	30000	80	89	370	320	15	16.5	17.5	63	M36×4.0	13.9

备注：计算最大允许承载能力时要至少使用两个吊模杆并且要在具有或使用模具的情况下。特殊规格，可按需定制。

DB4 吊模杆

DB4 Lifting Pin With Safety Pin

执行标准/Manufacture and test criteria：EN ISO 12100:2010，符合VDI 3366(2021–07–00)

专利号:ZL 2021 3 0593638.1

制造工艺：42CrMoA合金钢––粗加工––调质处理––精加工

产品图示 Drawing / Product specification

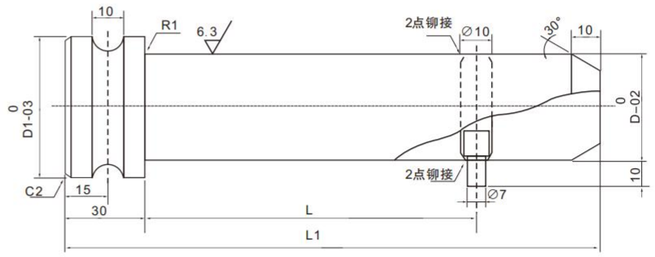



产品尺寸表 Specifications table

型号 /Model	D1	L1	L	D	使用4个的最大承载能力(kg)
DB4-25	34	185	135	25	3000
DB4-35	44	240	190	35	5000
DB4-40	50	260	210	40	9000
DB4-50	60	290	240	50	14000
DB4-65	75	330	280	65	17000

配套吊模块吊模杆安装说明

- 安装使用时请务必使止动挡块向下。
- 安装使用时勿使凸缘部从模具突出。

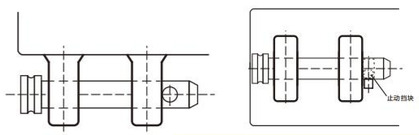

⚠ 警 告
不得超过给定工作荷载极限

DMP 板型吊钩

DMP Lifting Hooks-Plate Type

执行标准/Manufacture and test criteria：
EN ISO 12100:2010，符合VDI 3366(2021-07-00)
专利号:ZL 2021 3 0357115.7
ZL 2021 2 1293530.1

制造工艺：C20(C45)锻造成型--正火--CNC精加工

产品图示 Drawing / Product specification

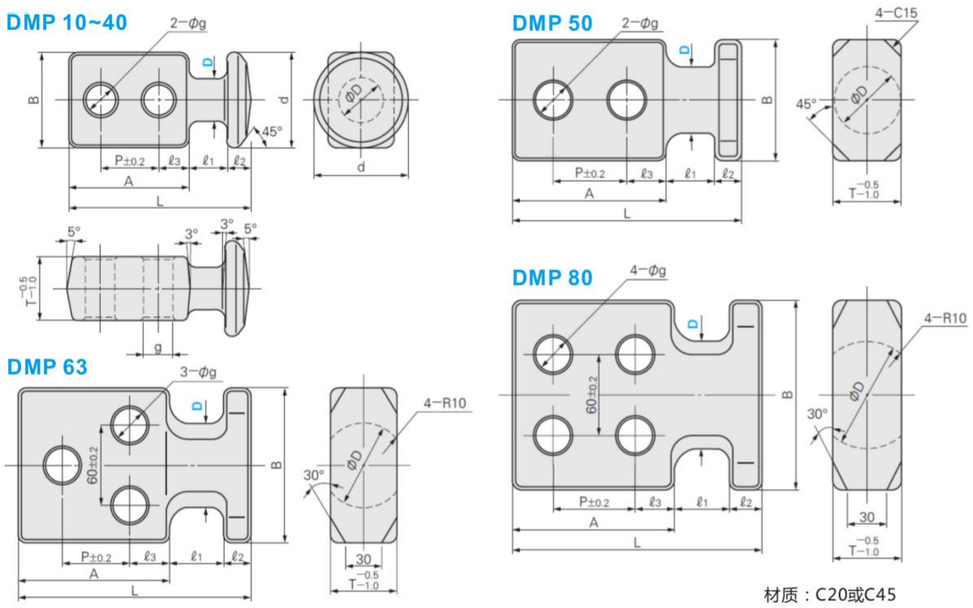

材质：C20或C45





产品尺寸表 Specifications table

型号 /Model	D	d	B	T	L	A	ℓ_1	ℓ_2	ℓ_3	p	g	单个最大载荷(kg)	重量(kg)
DMP-10	10	28	28	18	50	32	10	8	8	16	7	160	0.13
DMP-12	12	32	32	20	56	38	10	8	10	18	9	360	0.19
DMP-16	16	36	36	24	67	46	13	8	12	22	11	460	0.32
DMP-20	20	40	40	26	88	60	18	10	15	30	14	560	0.5
DMP-25	25	48	48	35	92	60	20	12	15	30	14	670	0.87
DMP-32	32	55	55	40	118	80	25	13	20	40	18	1240	1.44
DMP-40	40	70	70	50	138	93	30	15	24	45	22	1950	2.7
DMP-50	50	-	90	50	170	115	35	20	30	55	26	2800	4.4
DMP-63	63	-	115	50	175	115	40	20	30	55	26	4000	5.8
DMP-80	80	-	140	50	185	120	40	25	30	60	26	5200	7.5

警 告
不得超过给定工作荷载极限

DMPL 板型吊钩

DMPL Lifting Hooks-Large Head Plate Type

执行标准/Manufacture and test criteria：
EN ISO 12100:2010，符合VDI 3366(2021-07-00)
专利号:ZL 2021 3 0357115.7
ZL 2021 2 1293530.1

制造工艺：C20(C45)锻造成型--正火--CNC精加工

产品图示 Drawing / Product specification

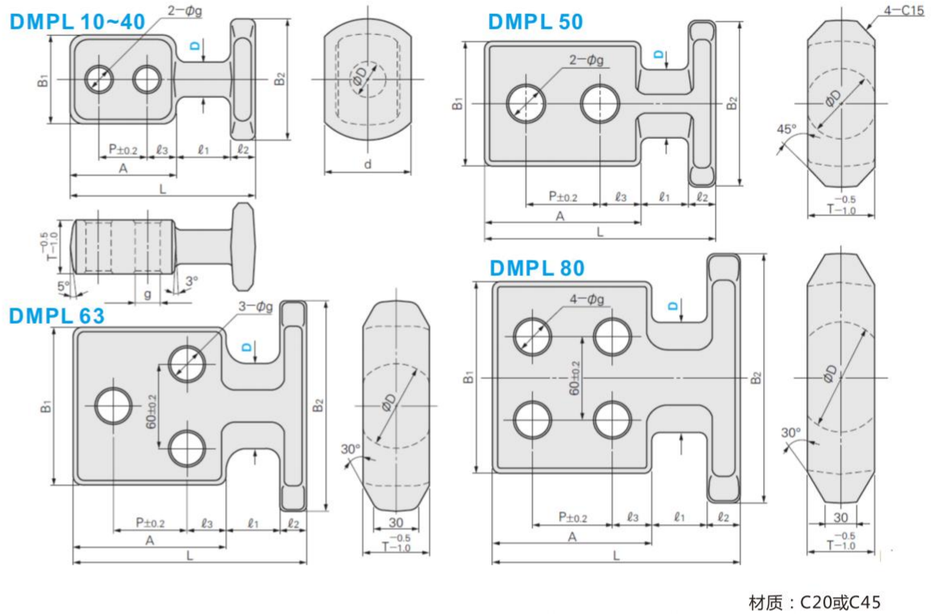

材质：C20或C45





产品尺寸表 Specifications table

型号 /Model	D	d	B_1	B_2	T	L	A	ℓ_1	ℓ_2	ℓ_3	p	g	单个最大载荷(kg)	重量(kg)
DMPL-10	10	28	28	38	18	61	32	20	9	8	16	7	160	0.17
DMPL-12	12	32	32	44	20	67	38	20	9	10	18	9	360	0.24
DMPL-16	16	36	36	50	24	78	46	20	12	12	22	11	460	0.41
DMPL-20	20	40	40	56	26	97	60	25	12	15	30	14	560	0.61
DMPL-25	25	48	48	68	35	98	60	25	13	15	30	14	670	0.96
DMPL-32	32	55	55	77	40	125	80	30	15	20	40	18	1240	1.73
DMPL-40	40	70	70	100	50	143	93	35	15	24	45	22	1950	3.05
DMPL-50	50	-	90	120	50	170	115	35	20	30	55	26	2800	4.7
DMPL-63	63	-	115	155	50	175	115	40	20	30	55	26	4000	6.2
DMPL-80	80	-	140	180	50	185	120	40	25	30	60	26	5200	8.14

警 告
不得超过给定工作荷载极限

DMH 板型吊钩（支承轴颈）
DMH Lifting Hooks(Lifting Studs)

执行标准/Manufacture and test criteria：
EN ISO 12100:2010，符合VDI 3366(2021–07–00)

制造工艺：C20(C45)锻造成型––正火––CNC精加工

产品图示 Drawing / Product specification

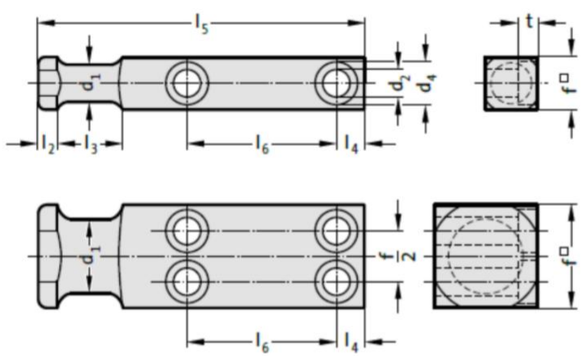



产品尺寸表 Specifications table

型号 /Model	d_1	d_2	d_4	f	l_2	l_3	l_4	l_5	l_6	t	螺栓数量	单个最大载荷(kg)	重量(kg)
DMH-16	16	9	15	20	6	20	10	80	34	9	2	320	0.19
DMH-20	20	11	18	25	8	25	10	90	37	11	2	630	0.32
DMH-25	25	13.5	20	35	8	30	12	100	38	13	2	1250	0.67
DMH-32	32	17.5	26	40	10	32	16	120	46	17.5	2	2000	1.01
DMH-40	40	22	33	50	10	40	18	140	54	21.5	2	3200	1.8
DMH-50	50	26	40	60	12	45	22	160	59	25.5	2	5000	3.11
DMH-63	63	22	33	80	12	50	20	200	78	21.5	4	8000	7.1
DMH-80	80	26	40	100	15	65	25	250	100	25.5	4	12500	14.7
DMH-100	100	33	48	120	15	80	30	300	125	32	4	20000	25.4

板型吊钩（支承轴颈）安装说明

●安装使用时，确认起吊方向与安装螺栓轴处在同一方向。
●安装使用螺栓要求使用12.9级或10.9级螺栓。

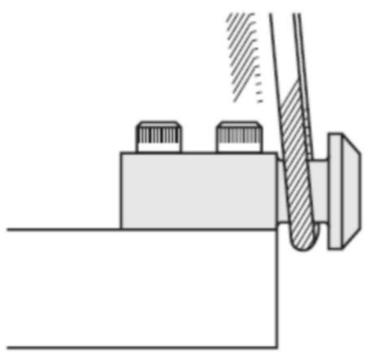

⚠ 警 告
不得超过给定工作荷载极限

DMHL 板型吊钩（支承轴颈）
DMHL Lifting Hooks(Lifting Studs)

执行标准/Manufacture and test criteria：
EN ISO 12100:2010，符合VDI 3366(2021–07–00)

制造工艺：C20(C45)锻造成型––正火––CNC精加工

产品图示 Drawing / Product specification

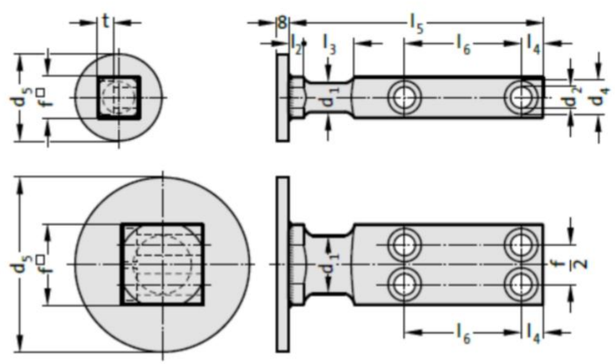



注：DMHL 带绳锁防护的板型吊钩（支承轴颈），带焊接圆盘（钢丝绳防脱盘焊接在吊钩上）

产品尺寸表 Specifications table

型号 /Model	d_1	d_2	d_4	d_5*	f	l_2	l_3	l_4	l_5	l_6	t	螺栓数量	单个最大载荷(kg)	重量(kg)
DMHL-16	16	9	15	60	20	6	20	10	80	34	9	2	320	0.35
DMHL-20	20	11	18	70	25	8	25	10	90	37	11	2	630	0.55
DMHL-25	25	13.5	20	70	35	8	30	12	100	38	13	2	1250	0.9
DMHL-32	32	17.5	26	110	40	10	32	16	120	46	17.5	2	2000	1.65
DMHL-40	40	22	33	110	50	10	40	18	140	54	21.5	2	3200	2.45
DMHL-50	50	26	40	150	60	12	45	22	160	59	25.5	2	5000	4.2
DMHL-63	63	22	33	150	80	12	50	20	200	78	21.5	4	8000	8.2
DMHL-80	80	26	40	150	100	15	65	25	250	100	25.5	4	12500	15.8
DMHL-100	100	33	48	150	120	15	80	30	300	125	32	4	20000	26.5

板型吊钩（支承轴颈）安装说明

●安装使用时，确认起吊方向与安装螺栓轴处在同一方向。
●安装使用螺栓要求使用12.9级或10.9级螺栓。

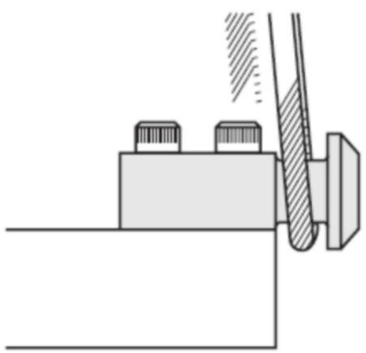

⚠ 警 告
不得超过给定工作荷载极限

DMU 埋入型吊钩

DMU Lifting Hooks-Insert Type

执行标准/Manufacture and test criteria：
EN ISO 12100:2010，符合VDI 3366(2021-07-00)

制造工艺：C20(C45)锻造成型--正火--CNC精加工

产品图示 Drawing / Product specification

DMU 60A

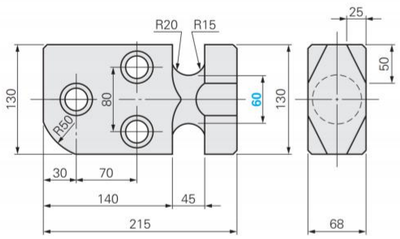

DMU 60B

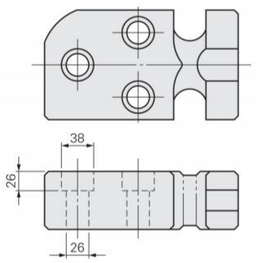



DMU 70A

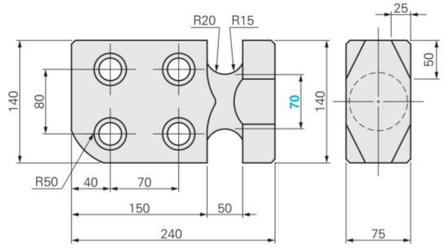

DMU 70B

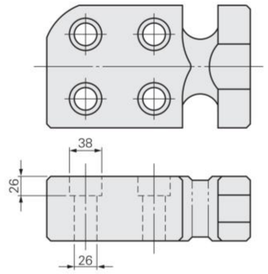



N{kgf}/1个 (钢时 安全系数为10)	Catalog No.	
42170{4300}	DMU	60A
		60B
47070{4800}		70A
		70B

负载{kgf}=负载N×0.101972

DMU 安装使用螺栓 (强度10.9级)

螺纹部 长度	Catalog No. Type M-L
全螺纹	CB 24 — 80
60	90 100 120

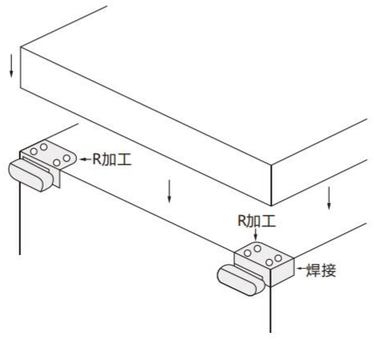

⚠ 警 告
不得超过给定工作荷载极限

DMPH 吊钩

DMPH Lifting Hooks

执行标准/Manufacture and test criteria：
EN ISO 12100:2010，符合VDI 3366(2021-07-00)

制造工艺：C20(C45)锻造成型--正火--CNC精加工

产品图示 Drawing / Product specification

DMPH 25~50

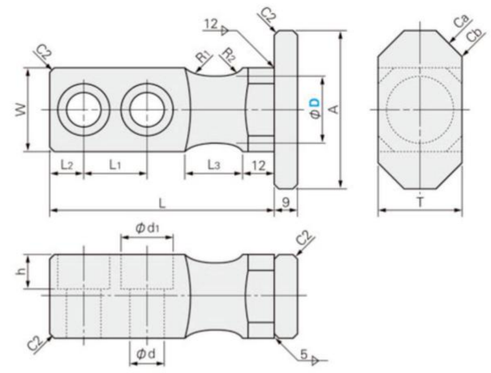



DMPH 60

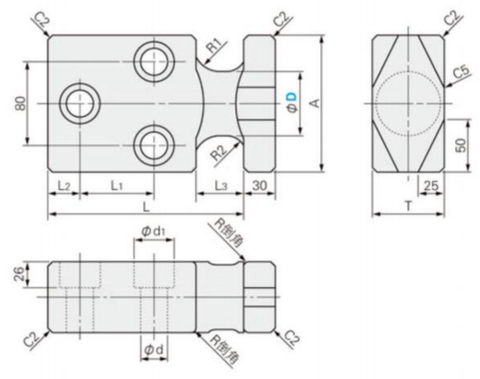

DMPH 70

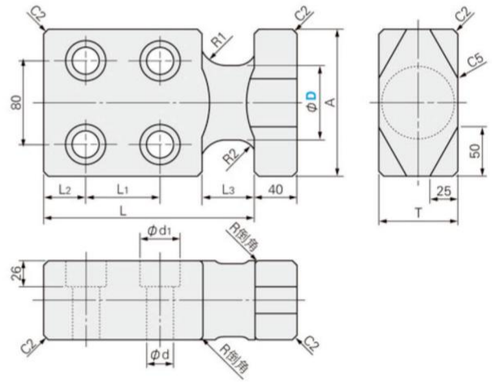

产品尺寸表 Specifications table

A	L	L_1	L_2	L_3	W	R_1	R_2	d	d_1	T	Ca	Cb	容许载荷(kgf/1P)	Catalog No.	D
60	85	24	13	22	32	15	10	13	20	32	10	2	800	DMPH	25
80	120	44	16	32	40	15	10	18	26	40	10	2	1500		32
90	140	52	18	40	50	20	12	22	32	50	10	2	2400		40
120	160	59	22	45	60	20	12	26	38	60	20	5	3500		50
130	185	70	30	45	-	20	15	26	38	68	-	-	6000		60
140	200	70	40	50	-	20	15	26	38	75	-	-	8000		70

⚠ 警 告
不得超过给定工作荷载极限

T型螺栓

T-Shaped Bolts

执行标准/Manufacture and test criteria：EN ISO 12100:2010，EN ISO 3266:2010+A1:2015

专利号:ZL 2022 2 3392646.8　ZL 2022 3 0837815.0

制造工艺：高强度合金钢--锻造成型--正火处理--粗加工--调质处理--精加工

产品图示 Drawing / Product specification



产品尺寸表 Specifications table

型号 /Model	T	H	L	MXP	固定式 E	固定式 M	旋转式 E	旋转式 M	重量(kg)
T-M8×1.25	110	27	135	M8×1.25	22	18	13	16	0.4
T-M10×1.5	110	27	140	M10×1.5	28	18	17	18	0.4
T-M12×1.75	110	27	150	M12×1.75	34	18	20.5	20	0.45
T-M16×2.0	140	40	180	M16×2.0	45	28	27	24	1.12
T-M20×2.5	140	40	200	M20×2.5	50	28	30	28	1.26
T-M24×3.0	140	40	250	M24×3.0	65	28	36	28	1.58

起吊方式		
吊点数量	1	2
最大载荷 (kg)	600	200
	900	300
	1100	400
	2000	600
	3000	800
	4000	1500

PYC G80合金钢吊环螺丝加长杆

PYC G80 Alloy Steel Extension Rods For Lifting Eyebolt

执行标准/Manufacture and test criteria：根据各企业标准定制

制造工艺：高强度铬钼合金钢--正火处理--粗加工--调质处理--精加工

产品图示 Drawing / Product specification

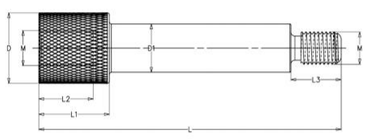





型号 /Model	D	D1	L	L1	L2	L3
PYC-M8×85	20	14	85	25	15	13
PYC-M10×90	25	16	90	30	21	17
PYC-M12×100	30	20	100	40	23	21
PYC-M16×120	35	24	120	40	30	27
PYC-M20×120	39	28	120	50	35	30
PYC-M24×150	50	34	150	57	43	36

起吊方式		
吊点数量	1	2
最大载荷 (kg)	600	200
	900	300
	1100	400
	2000	600
	3000	800
	4000	1500

警　告
不得超过给定工作荷载极限

DMA G80 合金钢吊模杆

DMA G80 Alloy Steel Lifting Rods With Thread

执行标准/Manufacture and test criteria：EN ISO 12100:2010，符合VDI 3366(2021–07–00)

专利号:ZL 2018 3 0003917.6

制造工艺：高强度铬钼合金钢--锻造成型--正火处理--粗加工--调质处理--精加工

吊模杆是方便模具行业、机械制造业在制造加工过程中，快速吊装、吊运及翻板、翻模的一种简单吊具，使用安全方便快捷。

产品图示 Drawing / Product specification

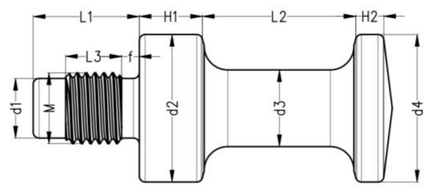



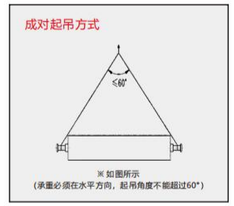

公制螺纹(PM) Metric Thread(PM)

型号 /Model	M	L1	L2	H1	H2	L3	d1	d2	d3	d4	f	重量(kg)	单个最大载荷(kg)
DMA-M10	M10x1.5	17	46	14	6.5	10	7.6	29.5	18	29.5	3	0.28	400
DMA-M12	M12x1.75	21	46	14	6.5	11.5	9.4	29.5	18	29.5	3.5	0.30	500
DMA-M16	M16x2.0	27	46	14	6.5	13	13.0	29.5	18	29.5	4	0.24	900
DMA-M20	M20x2.5	30	51	20	8.5	16	16.4	49.5	26	49.5	5	0.76	1500
DMA-M24	M24x3.0	36	51	20	8.5	19	19.6	49.5	26	49.5	6	0.81	2200
DMA-M30	M30x3.5	45	85	26	11	24	25.0	74.5	38	74.5	7	2.43	3300
DMA-M36	M36x4.0	54	85	26	11	26	30.3	74.5	38	74.5	8	2.6	4000
DMA-M42	M42x4.5	63	120	35	13.5	28	35.6	99.5	50	99.5	9	6.02	5600
DMA-M48	M48x5.0	68	120	35	13.5	31	41.0	99.5	50	99.5	10	6.05	7500

DMN/DMNL 螺栓式吊钩

DMN/DMNL Hooks- Bolt Type/Large Head Bolt Type

执行标准/Manufacture and test criteria：EN ISO 12100:2010，符合VDI 3366(2021–07–00)

制造工艺：高强度铬钼合金钢--锻造成型--正火处理--粗加工--调质处理--精加工

产品图示 Drawing / Product specification

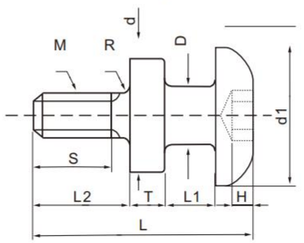

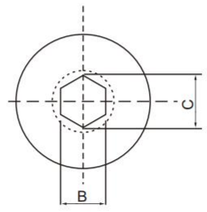



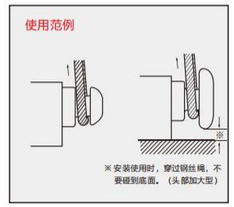

型号/Model	M×P	D	d	DMN d1	DMNL d1	DMN L1	DMNL L1	L2	S	T	DMN L	DMNL L	R	H	B	C	单个最大载荷(kg)
DMN(L)-M10	10×1.5	13	32	32	42	10	18	20	16	8	46	54	1.5	5	8	9.2	250
DMN(L)-M12	12×1.75	16	36	36	48	13	20	24	20	10	57	64	1.5	6	10	11.7	360
DMN(L)-M16	16×2.0	20	40	40	52	18	25	30	25	13	75	82	2	9	14	16.3	680
DMN(L)-M20	20×2.5	25	48	48	62	20	28	37	32	16	90	98	2	12	17	19.8	1060
DMN(L)-M24	24×3.0	32	58	58	76	25	33	47	40	20	111	119	2.5	13	19	22.1	1530
DMN(L)-M30	30×3.5	36	68	68	88	30	40	56	48	22	131	141	3	16	22	25.6	2430
DMN(L)-M36	36×4.0	40	78	78	100	30	40	68	58	25	148	158	3	18	27	31.4	3550

警　告
不得超过给定工作荷载极限

DMB 支承螺栓 (DMB Support Bolts)

执行标准/Manufacture and test criteria：EN ISO 12100:2010，符合VDI 3366(2021–07–00)

制造工艺：高强度铬钼合金钢––锻造成型––正火处理––粗加工––调质处理––精加工

支承螺栓是方便模具行业、机械制造业在制造加工过程中，快速吊装、吊运及翻板、翻模的一种简单吊具，使用安全方便快捷。

产品图示 Drawing / Product specification

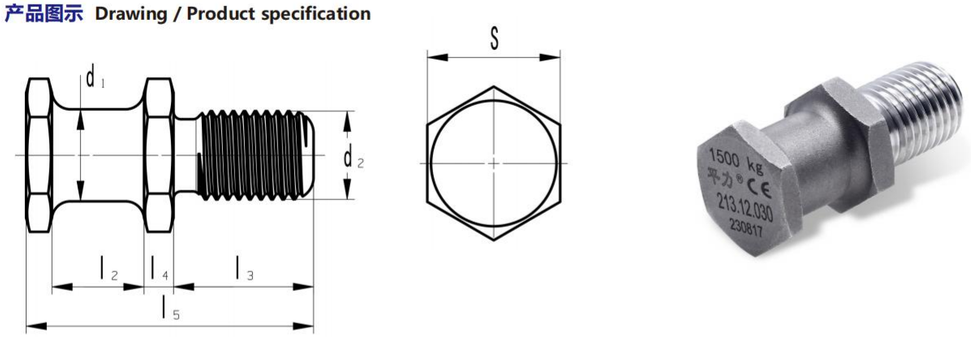

公制螺纹 Metric Thread

型号 /Model	d_1	d_3	l_2	l_3	l_4	l_5	S	单个最大载荷(kg)
DMB-M16	16	M16	20	28	5	58	24	320
DMB-M20	20	M20	22	34	6	68	30	500
DMB-M24	25	M24	25	38	8	78	36	1000
DMB-M30	32	M30	32	45	10	95	41	1500
DMB-M36	40	M36	40	56	12	118	50	2500

成对起吊方式

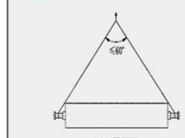

※如图所示

（承重必须在水平方向，起吊角度不能超过60°）

起吊工具：使用支承螺栓起吊工件时，只允许使用标准吊带、外面包了织物的标准链条等软连接吊具进行起吊，吊具上要尽量做到充分接触，防止相对位移，不允许使用吊钩及其它硬连接的吊具进行起吊。

DMC 铸入型螺栓 (DMC Cast-in Lifting Bolts)

执行标准/Manufacture and test criteria：EN ISO 12100:2010

制造工艺：42CrMoA合金钢––正火处理––粗加工––调质处理––精加工

产品图示 Drawing / Product specification

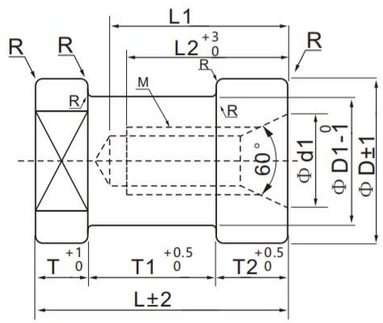

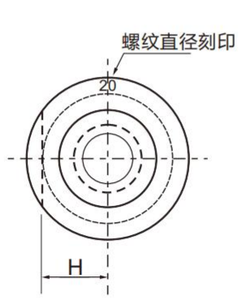



产品尺寸表 Specifications table

型号/Model	M×P	D	D1	d1	L2	L1	L	T	T1	T2	H	R	起吊螺栓承载(kg)	吊环螺栓(垂直1个)承载(kg)	吊环螺栓(45°2个)承载(kg)
DMC-M12	12×1.75	38	28	18	30	40	55	10	30	15	14	2	380	220	220
DMC-M16	16×2.0	46	36	22	35	45	55	10	30	15	18	2	675	450	450
DMC-M20	20×2.5	48	38	28	45	55	70	15	35	20	19	2	900	600	600
DMC-M24	24×3.0	55	45	36	55	65	85	20	45	20	22.5	2	1360	1000	1000
DMC-M30	30×3.5	65	52	42	65	75	95	25	50	20	26	3	2020	1700	1700
DMC-M36	36×4.0	85	70	48	75	90	110	30	55	25	35	3	5960	2300	2300

⚠ 警 告

不得超过给定工作荷载极限

DMD 铸入型吊钩 (DMD Cast-in Lifting Hooks)

执行标准/Manufacture and test criteria：EN ISO 12100:2010

制造工艺：C20(C45)锻造成型––正火––精加工

产品图示 Drawing / Product specification

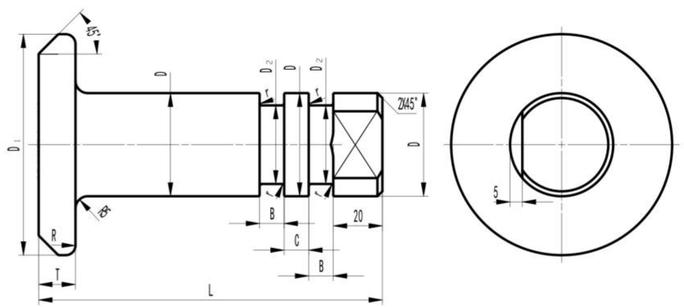



产品尺寸表 Specifications table

型号 /Model	D	D_1	D_2	L	T	B	C	R	r	单个最大载荷(kg)
DMD-42	42	90	32	140	15	10	10	4	1	2090
DMD-50	50	120	40	175	20	15	15	5	2	3270
DMD-60	60	120	50	205	20	15	25	5	2	5380
DMD-70	70	130	60	230	25	20	25	5	2	6410

DMF/DMFL 铸入型螺栓 (DMF/DMFL Cast-in Lifting Bolts)

执行标准/Manufacture and test criteria：EN ISO 12100:2010

制造工艺：C20(C45)锻造成型––正火––精加工

产品图示 Drawing / Product specification

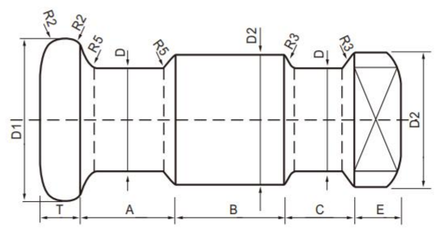

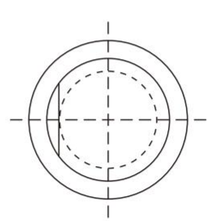



产品尺寸表 Specifications table

型号 /Model	D	DMF(D1)	DMFL(D1)	D2	T	A	B	C	E	单个最大载荷(kg)
DMF(L)-25	25	46	60	36	12.6	25	30	15	16.6	810
DMF(L)-32	32	55	70	42	13.1	30	40	20	16.8	1340
DMF(L)-36	36	60	80	46	18.5	35	45	25	17	1690
DMF(L)-40	40	70	90	55	18.9	35	60	30	17.4	2090
DMF(L)-50	50	90	120	70	25.2	35	70	40	18.1	3270
DMF(L)-70	70	120	140	100	31.1	40	80	40	19.4	6410

⚠ 警 告

不得超过给定工作荷载极限

PL系列 G80级链条吊具

PL G80 Chain Slings

执行标准/Manufacture and test criteria：
EN ISO 12100:2010,EN 818–4:1996+A1:2008

产品图示 **Drawing / Product specification**



产品型号	链条直径	单腿链条吊具	双腿链条吊具		3-4腿链条吊具		环形链条吊具
	吊装示意图	90°	β		β β		
	φ		0 °< β ≤45°	45°< β≤60°	0 °< β ≤45°	45°< β≤60 °	
	mm	WLL/t	WLL/t	WLL/t	WLL/t	WLL/t	WLL/t
PL-06	6	1.12	1.6	1.12	2.36	1.7	1.8
PL-08	8	2	2.8	2	4.25	3	3.15
PL-10	10	3.15	4.25	3.15	6.7	4.75	5
PL-13	13	5.3	7.5	5.3	11.2	8	8.5
PL-16	16	8	11.2	8	17	11.8	12.5
PL-18	18	10	14	10	21.2	15	16
PL-20	20	12.5	17	12.5	26.5	19	20
PL-22	22	15	21.2	15	31.5	22.4	23.6
PL-26	26	21.2	30	21.2	45	31.5	33.5
PL-32	32	31.5	45	31.5	67	47.5	50

警告：起重时要注意配套的起重强力环或子母环的工作拉力决定其起重拉力（因为有些配套的起重强力环或子母环拉力较小），不对称起重时WLL减半

工作拉力降低幅度表 WLL REDUCTION

CHAIN SLING TEMPERATURE 链条吊具使用环境的温度	REDUCTION IN WORKING LOAD LIMIT 链条吊具的工作拉力降低幅度
–40℃– 200℃	NONE 没有降低
200℃– 300℃	10%降低 10%
300℃– 400℃	25%降低 25%
above 400℃	Do not use !! 严禁使用

平力G80吊具指示吊牌 (Pingli G80 Lifting Instruction Suspension Plate)





G80级起重子母环/羊角型安全自锁钩

G80 Master Link Assembly/Self Locking Hooks

产品图示 **Drawing / Product specification**



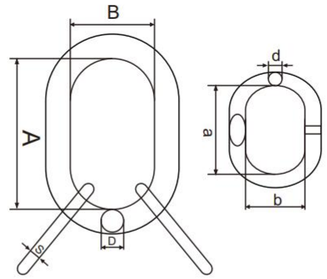



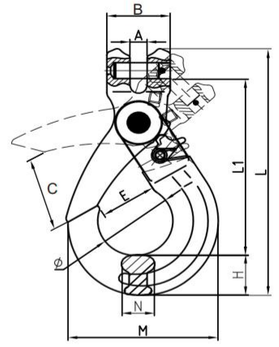

PL01-G80级欧标强力子母环 PL01-G80 EUROPEAN TYPE G80 MASTER LINK ASSEMBLY

产品尺寸表 **Specifications table**

货号	配合80级链条直径MM 3腿或4腿链条	单重（KG）	WLL/t	尺寸					
				A	B	D	a	b	d
PL01-6	6	1.18	2.36	135	75	18	54	25	13
PL01-8	8	2.2	4.25	160	90	22	70	38	16
PL01-10	10	3.4	6.7	180	100	26	85	40	18
PL01-13	13	6.1	11.2	200	110	32	115	50	22
PL01-16	16	9.98	17	260	140	36	140	65	26
PL01-18	18	18.9	21.2	340	180	45	180	100	32
PL01-20	20	22.6	26.5	350	190	50	180	100	32
PL01-22	22	25.2	31.5	350	190	50	180	100	36
PL01-26	26	35.2	45	400	200	56	180	100	40
PL01-28	28	47	50	430	220	63	180	100	45
PL01-32	32	66.46	67	460	250	72	200	110	50

●破断拉力是工作拉力的4倍。
●工作拉力是基于3腿或4腿吊装时，吊装角度为0度到45度。
●警告：绝对不能超过工作拉力使用

PL05-G80改进型羊角型自锁安全钩 PL05-G80 Improved Self Locking Hooks

产品尺寸表 **Specifications table**

货号	配合80级链条尺寸	单重（KG）	WLL/t	尺寸									
				A	B	C	E	L1	L	H	φ	N	M
6-8	6	0.44	1.12	8±0.5	32±1	32±2	28±1	99±3	134±3	20±1	34±1	15±0.5	73±2
7/8-8	8	0.8	2	9.5±0.5	38.5±1	40±3	35±1	119±3	162±3	26±1	44±1	20±0.5	91±2
10-8	10	1.38	3.15	12.5±0.5	46±1	48±3	45±2	142±3	195±3	30±1.5	58±2	26±1	108±2
13-8	13	2.81	5.3	15±0.5	59±1	57±3	52.5±2	179±4	248±4	40±1.5	70±2	33±1	142±3
16-8	16	6	8	18.5±0.5	77±1.5	65±4	63±2	225±4	310±4	50.5±2	86±2	38±2	168.6±3
18-8	18	7.25	12.5	24±1	81±1.5	82±4	82±2	238±5	335±5	55±2	97±2	50±2	185±4
20-8	20	7.25	12.5	24±1	81±1.5	82±4	82±2	238±5	335±5	55±2	97±2	50±2	185±4
22-8	22	12.8	15	25±1	97.5±2	80±5	76±3	277±5	392±5	67±2	98±3	52±2	202±4
26-8	26	21.8	21.2	30±1.5	118±2	109±5	96±4	312±6	449±6	75±3	110±4	60±3	239±5
32-8	32	49.6	31.5	35±1.5	150±2	131±6	131±4	416±6	590±6	97±3	164±4	79.5±3	329±5

●破断拉力是工作拉力的4倍。
●警告：绝对不能超过工作拉力使用

⚠ 警 告
不得超过给定工作荷载极限

G80级起重强力环/双环扣

G80 Master Link/Connecting Link

产品图示 Drawing / Product specification

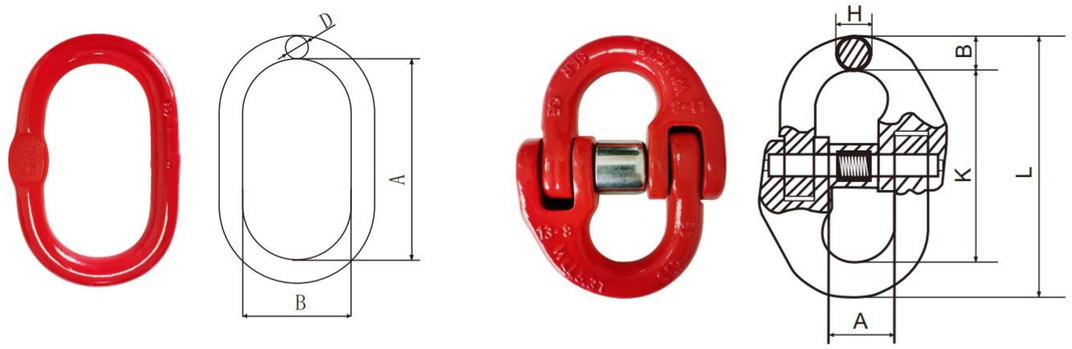

PL02-G80 欧标强力环 PL02-G80 European Standard Master Link

产品尺寸表 Specifications table

货号	配合80级链条尺寸				尺寸		
	单腿吊具MM	双腿吊具MM	单重（KG）	WLL/t	A	B	D
PL02-76	7	6	0.34	1.6	110	60	13
PL02-87	8	7	0.54	2.12	110	60	16
PL02-108	10	8	0.82	3.15	135	75	18
PL02-1310	13	10	1.5	5.3	160	90	22
PL02-1613	16	13	2.3	8	180	100	26
PL02-1816	18	16	3.95	11.2	200	110	32
PL02-2018	20	18	6.34	14	260	140	36
PL02-2220	22	20	8.96	17	300	160	40
PL02-2622	26	22	12.8	21.2	340	180	45
PL02-3226	32	26	16.55	31.5	350	190	50
PL02-3632	36	32	23.28	45	400	200	56
PL02-4036	40	36	32	56	430	220	63
PL02-72MM	45	40	45.76	63	460	250	72
PL02-80MM	45	45	62	85.46	500	270	80

- 破断拉力是工作拉力的4倍。
- 工作拉力是基于双腿吊装时,吊装角度为0度到45度。
- 警告：绝对不能超过工作拉力使用

PL03-G80级双环扣 PL03-G80 CONNECTING LINK

产品尺寸表 Specifications table

货号	配合80级链条尺寸	单重（KG）	WLL/t	尺寸				
				A±1.5	B±1	L±2.5	K±2	H±1
PL03-6	6	0.08	1.12	15	7.5	58	42	7
PL03-7/8	7/8	0.146	2	20.5	9.5	79.5	60.5	8.5
PL03-8	8	0.16	2	20.5	9.5	79.5	60.5	8.5
PL03-10	10	0.3	3.15	26	12	90.5	68	11.5
PL03-13	13	0.65	5.3	30	15	117	87	15
PL03-16	16	1.15	8	35	19.8	148	108.4	19.8
PL03-18	18	1.84	10	38	21	154	112	21
PL03-20	20	2.1	12.5	41	24	169.5	121.5	24
PL03-22	22	2.87	15	49.5	26	193.5	141.5	26
PL03-26	26	4.5	21.2	57.5	31	220	158	30
PL03-32	32	8.21	31.5	67.5	38	281	205	37

- 破断拉力是工作拉力的4倍。
- 警告：绝对不能超过工作拉力使用



G80级 起重链条（G80 Lifting Chain）

产品图示 Drawing / Product specification



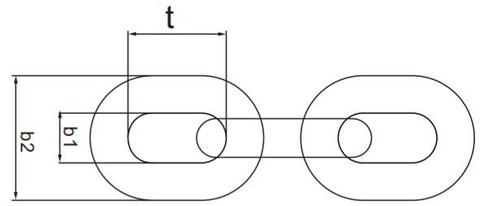

PL04-G80 EN818-2标准起重链条 G80 Lifting Chain

产品尺寸表 Specifications table

ITEM NO	WLL/t	D(mm)	t(mm)	b1(mm)min	b2(mm)max	米重(kg/M)
6mm	1.12	6	18	7.8	22.2	0.8
8mm	2	8	24	10.4	29.6	1.4
10mm	3.15	10	30	13	37	2.2
13mm	5.3	13	39	16.9	48.1	3.8
16mm	8	16	48	20.8	59.2	5.7
18mm	10	18	54	23.4	66.6	7.3
20mm	12.5	20	60	26	74	9
22mm	15	22	66	28.6	81.4	10.9
26mm	21.2	26	78	33.8	96.2	15.2
32mm	31.5	32	96	41.6	118	23

- 在2.5倍工作拉力下进行验证测试，破断拉力是工作拉力的4倍。
- 警告：绝对不能超过工作拉力使用

工厂吊环螺丝专用存放架 (Storage Rack for Lifting Eyebolts)

专利号:ZL 2019 2 0456983.8　　ZL 2019 3 0148526.8

产品图示 Drawing / Product specification







- 可按客户要求定制
- 吊环螺丝专用存放架是为了方便企业工厂对吊环螺丝进行安全规范管理,同时配有吊环安全操作使用标准给员工学习参照,可有效提高员工的安全意识,避免违规操作,减少安全隐患,预防安全事故的发生。