

沈阳山威矿山机械有限公司

Shenyang Shanwei Mining Machinery Co., LTD

电话：024-89254020

传真：024-89254020

地址：沈阳市铁西区开发南26号路5号

打造破碎筛分行业质量示范产品

为祖国工程建设制好砂石

山威矿机

SHANWEIKUANGJI

沈阳山威矿山机械有限公司

Shenyang Shanwei Mining Machinery Co., LTD

沈阳山威矿山机械有限公司是一家专注致力于生产制造矿山机械设备及零配件的综合性企业。公司坐落于中国东北工业基地，经过近三十余年的发展，公司逐渐形成以矿山行业为中心，同时跨及水泥与电站行业等相关领域的制造类公司。生产制造的相关产品遍及全国，并远销俄罗斯及其他独联体等国家。山威三十年来为国内超过三千家的企业与外贸公司生产制造过千余种矿山设备及相关配件。产品主要覆盖HP多缸圆锥破碎机、重型液压圆锥破碎机、GP单缸圆锥破碎机、颚式破碎机、制砂机等矿山成套设备整机及配件。产品质量可靠、性能良好，赢得了广泛赞誉。

时间是最好的质检员。山威以优质的质量与能力为您提供经得起考验的设备及配件和专业的服务。质量把控与售后跟踪是山威传承的服务宗旨。根据图纸满足客户要求是山威不变的准则。缩短设计、生产和供货周期是山威承诺的保障。

ABOUT US
关于我们



产品目录
PRODUCT CATALOG

1.C系列颚式破碎机 01

2.HPS系列多缸液压圆锥破碎机 03

3.RCS系列单缸液压圆锥破碎机 05

4.CH/CS系列单缸液压圆锥破碎机 07

5.GPT系列单缸液压圆锥破碎机 09

6.复合系列圆锥破碎机 13

7.西蒙斯圆锥破碎机 15

8.立轴冲击式制砂机 17

9.YA系列圆振动筛 19

10.整机配件 20



■ 产品功能

C系列颚式破碎机广泛用于各种矿山的一级破碎，可破碎硬度不大于320MPa的各种石料。

■ 工作原理

C系列颚式破碎机工作时采用的是曲动挤压型的工作方式，电动机驱动皮带轮传动，通过偏心轴使动颚前后上下运动。当动颚上升时，肘板与动颚间夹角变大，从而推动动颚板向固定颚板接近，同时物料被压碎或劈碎，达到破碎的目的;当动颚下行时，肘板与动颚夹角变小，动颚板在拉杆和弹簧的作用下，离开固定颚板，此时已破碎物料从破碎腔下口排出。随着电动机连续转动，破碎机动颚作周期运动压碎和排出物料,实现连续生产。

■ 产品特点

1、模块化设计和无焊接结构,使结构轻巧,耐冲击性能更强;
2、使用大规格的优质轴承，产品寿命更长，质量更有保障;
3、偏心轴采用重型化锻造合金钢,前后机架采用高强度铸钢;
4、优化的破碎机构，使啮角和冲程达到最佳,提高了破碎比;
5、更高的转速,提高了通过量和物料破碎次数从而大大增加了产能;
6、实现快速调整排料口,无论是液压式还是机械式均可从两侧通过楔块调整;
7、易于维护安装，运行成本低;
8、适用广泛,可用于各种移动式破碎站。

C系列颚式破碎机

山威矿机 SHANWEIKUANGJI
C系列颚式破碎机

		C96	C106	C125	C160	C200
进料口宽度 Feed opening width (mm)		930	1060	1250	1600	2000
进料口深度 Feed opening deepth (mm)		580	700	950	1200	1500
功率 Power(kw)		90	110	160	250	400
转速 speed(rpm)		330	280	220	220	200
输出尺寸 output size(mm)	紧边排料口尺 closed side discharge open mm(inch)	TPH	TPH	TPH	TPH	TPH
0-30	20					
0-35	25					
0-45	30					
0-60	40					
0-75	50					
0-90	60					
0-105	70	140-180	155-200			
0-120	80	160-210	175-230			
0-135	90	180-235	200-260			
0-150	100	200-260	220-290	290-380		
0-185	125	250-325	280-365	350-455		
0-225	150	300-390	335-435	410-535	520-675	
0-260	175	350-455	390-510	470-610	595-775	760-990
0-300	200		445-580	530-590	675-880	855-1110
0-340	225			590-770	750-975	945-1230
0-375	250			650-845	825-1070	1040-1350
0-410	275				900-1170	1130-1470
0-450	300				980-1275	1225-1590
重量（t）		9.7	15.2	41.6	78.6	127.5



■ 产品功能

HPS系列多缸液压圆锥式破碎机主要用于砂石加工中的二级破碎或三级破碎环节。该机在破碎硬度较大的物料以及细碎方面具有独特优势，从而广泛地应用于河卵石、花岗岩、玄武岩等中硬物料的破碎。

HPS系列多缸液压圆锥式破碎机是上海山启在多年的破碎机研发经验基础上，结合国内外先进技术，经过几代产品的研发和应用，推出的新-代高效液压圆锥式破碎机。在传统多缸液压圆锥式破碎机主轴固定、偏心套绕主轴旋转结构和层压破碎原理的基础上，对设备结构进行了突破性的优化，显著提升了设备的使用性能和破碎能力。专业设计的液压润滑系统，保证设备可靠运转的同时，操作控制更智能、人性化。

■ 产品特点

1.结构升级效率更高

设备在主轴固定、偏心套绕主轴旋转的结构基础上，进-步优化了传动部件和润滑密封结构设计。设备承载能力强，装机功率达到同机型行业内最大，体积小、效率高、噪音低。

2.处理量大

破碎冲程、破碎速度以及破碎腔型的完美组合设计，比传统圆锥式破碎机的产量提高35%-60%。

3.层压破碎出料粒形好

利用层压破碎原理对物料进行破碎，通过对设备和腔型优化，提高了层压破碎效率，破碎效率高，易损件磨耗低，成品粒型呈立方体，细粒级含量高。提升成品质量，降低设备和整个系统的生产成本。

4.全液压操控准确可靠

设备从清腔、过载保护到调整及锁紧，全部采用液压操作。工作稳定可靠，操作方便。液压系统结构全面优化升级，调节控制更准确，自动保护反应更灵敏。

5.破碎比高

HPS系列多缸液压圆锥式破碎机在物料硬度较大，成品粒度要求较小的情况下，具有破碎比高的显著优势。

6.多腔型转换一机多用

配置了多个中碎和细碎腔型，仅需更换相应腔型衬板等少量零件，便可在腔型之间转换。结合层压破碎原理，更好的满足中碎和细碎工艺需求，实现了一机多用。

山威矿机 SHANWEIKUANGJI HPS系列多缸液压圆锥破碎机

■ 工作原理

HPS系列多缸液压圆锥式破碎机工作时，电机通过皮带轮和三角带带动设备传动轴转动，传动轴通过伞状锥齿轮啮合带动偏心套绕主轴转动，偏心套驱动锥部位做旋摆运动，连续不断地对物料进行挤压、搓碾。物料受到多个方向的作用力，沿着自身纹理破碎并被打磨，形成抗压强度较高的建筑骨料，符合出料要求的从破碎壁旋摆间隙处排出，其余物料继续破碎，直至达到最终要求。

■ 主要技术参数

型号 Model	破碎腔型 Cavity Type	标准型 Standard Type		短头型 Short Type		功率 Power(kw)	生产能力 Capacity(t/h)
		给料口尺寸 Feed Size(mm)	最小排料口 Min Discharging Size(mm)	给料口尺寸 Feed Size(mm)	最小排料口 Min Discharging Size(mm)		
HPS200	超粗 Extra Coarse					132-200	90-250
	粗型 Coarse	185	19	76	10		
	中型 Medium	125	17	54	6		
	细型 Fine	95	13	23	6		
	超细 Extra Fine			10	5		
HPS300	超粗 Extra Coarse	230	25			180-250	115-440
	粗型 Coarse	210	20	75	10		
	中型 Medium	150	15	50	8		
	细型 Fine	105	10	20	6		
	超细 Extra Fine			20	6		
HPS400	超粗 Extra Coarse	295	30			280-355	140-630
	粗型 Coarse	250	25	90	10		
	中型 Medium	195	20	50	8		
	细型 Fine	110	14	40	6		
	超细 Extra Fine			30	6		
HPS500	超粗 Extra Coarse	330	30			355-450	175-790
	粗型 Coarse	285	25	90	13		
	中型 Medium	200	20	55	10		
	细型 Fine	133	16	40	8		
	超细 Extra Fine			35	6		
HPS800	超粗 Extra Coarse	353	32			550-630	260-1200
	粗型 Coarse	297	32	155	13		
	中型 Medium	267	25	92	10		
	细型 Fine	219	16	33	6		
	超细 Extra Fine						

闭口边排料口 (mm) Discharge Opening

型号 Type	吨/小时	10mm	13mm	16mm	19mm	22mm	25mm	32mm	38mm	45mm	51mm
HPS200	t/h	90-120	120-150	140-180	150-190	160-200	170-220	190-235	210-250		
HPS300	t/h	115-140	130-185	180-220	200-240	220-260	230-280	250-320	300-380	350-440	
HPS400	t/h	140-175	185-230	225-280	255-320	275-345	295-370	325-430	360-490	410-560	465-630
HPS500	t/h	175-220	230-290	280-350	320-400	345-430	365-455	405-535	445-605	510-700	580-790
HPS800	t/h	260-335	325-425	385-500	435-545	470-600	495-730	545-800	600-950	690-1050	785-1200



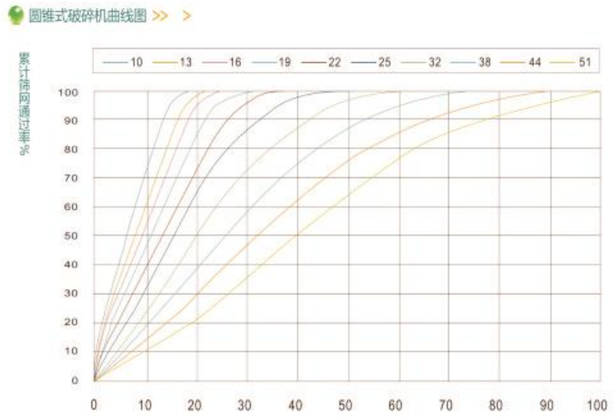

■ 产品特点

1、整机采用CAD优化设计，采用大直径高强度主轴和重型化主机架使设备更加坚固耐用；

2、采用重型滚动轴承代替了传统机型的铜套，减少了配合间隙，增加了主轴摆动速度，使产量更大，粒型更好；

3、采用液压控制系统，方便调节排料口，并提供更加可靠的过载保护；

4、可以根据物料性质改变冲程。适应不同的破碎需求；

5、先进的自动化控制系统，提高产品质量，在安全范围内保持最大的破碎效率；

6、应用“层压破碎”原理和可选的速度、陡角度和双曲线破碎腔型，保证完美一致的产品粒型。

7、每种机型均有多种破碎腔供选择，更大的适应客户需求；

8、上部机架分成臂架和破碎壁承载座两部分，如损坏，可上下分开，方便维修的同时降低成本。

9、采用螺旋锥齿轮传动，增加了承载力，使运转更加平稳；

10、整机结构简单，易于操作，大大减少了工人的维护时间，提高了生产效率。

山威矿机 SHANWEIKUANGJI RCS系列单缸液压圆锥破碎机

型号	给料口尺寸（mm）	排料口尺寸(mm) 开路产量 （t/h） 10	12	14	16	18	20	22	25	30	35	40	45	50	55	功率（KW）	重量（kg）
RCS43	90	110-165	115-170	120-180	125-190	130-195	135-205	140-210	170-220							200-250	24500
	115	120-164	125-190	130-195	140-210	145-220	155-235	165-250	200-260	215-280							
	150		135-206	145-220	155-235	165-250	175-260	185-275	220-285	240-310	260-340						
	220					190-285	200-300	205-310	250-325	270-350	290-380	315-410					
	250						215-325	230-345	280-365	300-390	325-425	350-455	380-495				
RCS50	110	215-325	225-340	235-355	250-375	265-395	275-415	290-435	350-455							250-315	30500
	150		255-380	265-400	280-420	295-440	305-460	325-485	390-510	410-535							
	220				320-480	330-495	340-510	350-525	415-540	435-565	455-590						
	250					325-485	340-510	355-535	430-560	450-585	475-620	500-650					
	340						335-500	350-525	425-555	460-600	495-645	535-695	580-755	625-815			
RCS55	110	265-375	275-390	285-405	300-425	315-445	325-465	340-485	400-505							315-355	32500
	150		315-445	330-465	345-485	360-505	370-525	390-550	455-575	475-600							
	250					400-560	315-585	430-610	505-635	525-660	550-695	575-725					
	340						420-580	435-610	510-640	545-685	580-730	620-780	665-850	710-900			
RCS65	110	385-540	410-575	435-610	460-645	490-685	520-725	550-770	625-815	672-880						355-400	52000
	150E		495-740	505-760	520-780	535-805	555-830	575-860	680-885	715-930	750-975						
	225					505-760	535-800	560-840	675-880	730-950	790-1030	850-1105	920-1195				
	380							550-830	660-880	740-960	800-1000	900-1100	930-1200	1050-1350	1200-1400		
	450							535-805	680-885	750-975	825-1075	905-1175	995-1295	1095-1425	1205-1565		
RCS70	110			535-710	560-745	590-785	620-825	650-870	725-915	772-980						400-450	56000
	150			655-910	670-930	685-955	705-980	725-1010	830-1030	865-1080	900-1125						
	380							750-1030	860-1080	940-1160	1000-1200	1100-1300	1130-1400	1250-1550			
	450								880-1085	950-1175	1200-1275	1220-1375	1240-1495	1295-1625	1405-1700		
RCS80	110	695-975	740-1035	785-1100	835-1170	885-1240	930-1305	990-1385								560-630	103000
	150	795-1035	840-1095	890-1160	945-1233	1005-1305	1065-1385	1130-1470	1200-1560								
	380			950-1230	1000-1295	1050-1360	1100-1425	1185-1540	1280-1660	1630-1790	1485-1930						
	550								1090-1420	1200-1565	1320-1720	1455-1895	1600-2085	1760-2295	1940-2525		



产品功能

破碎腔CS型破碎机有三种标准破碎腔型可供选择:

MC=中粗

C=粗

EC=特粗

CH型破碎机多种破碎腔型可供选择:

EEF=超细

EF =特细

EFX=准特细

F=细

MF =中细

M=中

MC =中粗

C=粗

CX =准特粗

EC =特粗

生产能力，吨/小时

所给出的数据只是破碎机生产性能大约指标。

表中数据是针对堆比重为1600kg/m³的干物料开路生产时破碎机性能，并假定给料的最大粒径为破碎机允许的最大给料粒径，且不含小于破碎机紧边排矿口(CSS)的细物料。由于所选的偏心距、破碎比、物料的破碎功指数(W_i)、给料粒度组成、循环负荷量、给料中的含水含泥量等都会影响破碎机的能力，所以，对具体的应用情况，请向我们进一步咨询。

山威矿机 SHANWEIKUANGJI CH/CS系列单缸液压圆锥破碎机

主要技术参数

CS型破碎机

	电机安装功率 kW		最大给料尺寸 毫米	紧边排料口CSS（mm）下的标准生产能力（吨/小时）																	
				19	22	25	29	32	35	38	41	44	48	51	54	60	64	70	76	83
CS280	90	EC	240		85	92-115	101-158	107-168	114-143	121										
		C	200	70	76-95	82-128	90-112	96												
CS380	160	EC	360			126	138-173	147-230	156-293	165-310	174-327	183-344	196-306	205-256	214					
		C	300		108	116-145	127-199	135-254	144-270	152-285	161-301	169-264	108							
		MC	235	91	98-123	106-166	116-218	124-232	131-246	139-261	147-275	154-241	165							
CS480	250	EC	450						267	282-353	298-446	313-563	334-601	349-524	365-456					
		C	400				225	239-299	254-381	269-484	284-511	298-448	318-398	333						
		MC	300			195	214-267	228-342	242-435	256-461	270-486	284-426	303-378	317						
CS680	315	EC	560								349	368-460	392-588	410-718	428-856	465-929	489-978	525-1050	562-983	604
		C	500							318	336-420	353-618	376-753	394-788	411-823	446-892	469-822	504-631		

CH型破碎机

	电机安装功率 kW		最大给料尺寸 毫米	紧边排料口CSS（mm）下的标准生产能力（吨/小时）															
				4	6	8	10	13	16	19	22	25	32	38	44	51	57	64	70
CH280	90	EC	135				46	50-85	54-92	58-99	62-105	66-112	76-128						
		C	90				43-53	46-89	50-96	54-103	57-110	61-118	70						
		M	65			36-44	38-74	41-80	45-76	48-59									
		MF	50		36	38-67	40-71	44-68	47-53										
		F	38	27-34	29-50	31-54	32-57	35-48	38										
		EF	29	30-40（80%级度小于4.5-5.5mm）															
CH380	160	EC	185					69-108	75-150	80-161	86-171	91-182	104-208	115-208					
		C	145					66-131	71-142	76-152	81-162	86-173	98-197	109-150					
		MC	115				57	62-140	67-151	72-162	77-173	82-184	93-145						
		M	90				64-84	69-131	75-142	80-152	86-162	91-154	104						
		MF	75			61	65-106	70-115	76-124	81-126	87-114	92							
		F	50		48-78	51-83	54-88	59-96	63-103	68-105	72-95	77							
		EF	35	70-90(80%级度小于5-5.6mm)															
CH480	250	EC	215						114-200	122-276	131-294	139-313	159-357	175-395	192-384				
		C	175					101	109-218	117-292	125-312	133-332	151-378	167-335	183-229				
		MC	140					97-122	105-262	113-282	120-301	128-320	146-328	161-242					
		M	110					117-187	126-278	136-298	145-318	154-339	176-281	194					
		MF	85				114	124-227	134-245	144-263	153-281	163-299	186-248						
		F	70			90-135	96-176	104-191	112-206	120-221	129-236	137-251	156-208						
		EF	38	100-125（80%级度小于6-7.5mm）															
CH680	315	EC	275						177	190-338	203-436	216-464	246-547	272-605	298-662	328-511			
		CX	245						174-194	187-374	200-488	212-519	242-592	268-654	293-521	323-359			
		C	215						171-190	184-367	196-480	209-510	238-582	263-643	288-512	317-353			
		MC	175						162-253	174-426	186-455	198-484	226-552	249-499	273-364				
		M	135						197-295	211-440	226-470	240-500	274-502	302-403					
		MF	115					192	207-369	222-396	237-423	252-450	287-451	318-363					
		F	85					195-304	210-328	225-352	241-376	256-400	292-401	323					
		EF	65					211-293	227-316	244-298	261-290								
CH780	500	EC	300								448-588	477-849	544-968	601-1070	658-1172	725-1291	782-1393	849-1512	906-1331
		C	240							406	433-636	461-893	525-1018	581-1125	636-1232	700-1357	756-1464	820-1461	876-1286
		MC	195							380-440	406-723	432-837	492-954	544-1055	596-1155	657-1272	708-1373	769-1370	821-1206
		M	155							400-563	428-786	455-836	519-953	573-1054	628-1154	692-1271	746-1372	810-1248	865-1098
		MF	100						379-424	407-716	434-765	462-814	527-928	582-942	638-789	702			
		F	90					357-395	385-656	414-704	442-752	470-800	535-912	592-857	649-718				
		EF	80				280-405	304-517	328-558	352-598	376-639	400-680	455-775	503-728	551-669				



■产品功能

GPT系列单缸液压圆锥破碎机适用于大、中型砂石、矿石加工企业，作矿石、岩石或岩基材料的二级、三级或四级破碎，适用范围广:可破碎较为坚硬的岩石，同一主机通过更换衬板即可取得多种腔型，从而适应各种应用场合。中碎型拥有稳定而较大的给料口，用于物料的二级破碎(甚至粗碎)。

山威矿机 SHANWEIKUANGJI GPT系列单缸液压圆锥破碎机

■ 工作原理

破碎过程是由受偏心套驱动的偏心旋摆的破碎壁和轧臼壁完成的。物料通过上部的进料斗进入破碎壁，破碎后由下部排除,进出 料斗收集排出。具有产量高、使用成本低、结构精巧、操作简单、维护少、适用范围广、使用率高等优点。

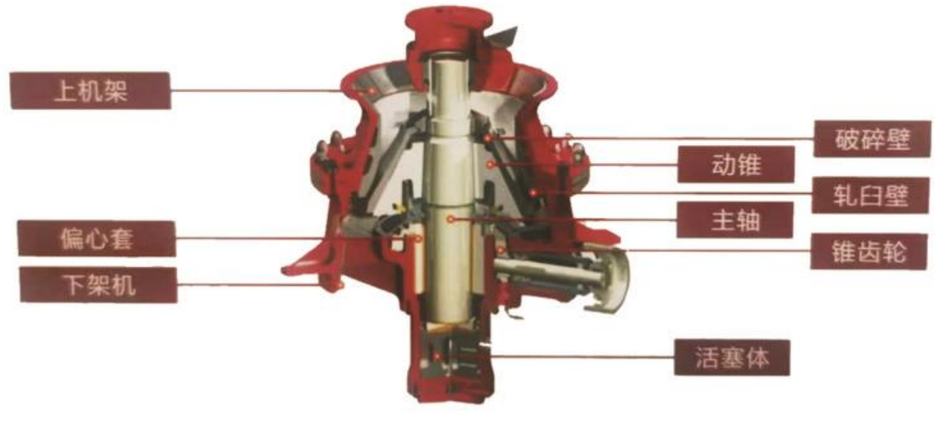

■ 产品特点

1.适用范围广

可破碎较为坚硬的岩石，同一主机通过更换衬板即可 取得多种腔型，从而适应各种应用场合。中碎型拥有稳定而 较大的给料口，用于物料的二级破碎(甚至粗碎)。

2.产品粒型好

优化组合的破碎频率、偏心距。以及层压破碎，使排 料口尺寸的破碎料保持较好的产品粒型。

3.生产成本更低

优化的衬板设计使单位钢耗更低;层压破碎和挤满给 料使设备作业率更高。

4.操作维护简单

只需按钮控制，即可利用液压力实现排料口的无级调 整，且可在生产过程中进行，使操作更直观。经精加工后磨 损件,装配时无需填料。

5.自动化程度高

GPT系列圆锥破碎机采用PLC控制系统;可简单对破碎 机进行操作和控制,降低人工成本

机型	腔型	给料口（mm）	最大给料粒度（mm）	最小排料（mm）			最大排料（mm）			电机功率（kw）	主机重量（kg）
				冲程	冲程	冲程	冲程	冲程	冲程		
GPT100				16	22		16	22		90	6000
	A	150	120	12	15		39	37			
	B	130	105	10	11		33	31			
	C	100	85	7	9		33	30			
	D	40	32	5	6		31	29			
GPT200				18	25		18	25		160	10600
	A	220	180	18	22		32	30			
	B	150	120	15	19		32	30			
	C	80	60	9	12		32	30			
	D	40	32	6	8		32	30			
GPT300				25	32		25	32		250	15500
	A	230	190	20	25		45	40			
	B	150	125	17	20		45	40			
	C	80	60	10	13		40	35			
	D	40	32	6	8		40	35			
GPT500				25	32	40	25	32	40	315	22500
	A	230	180	22	26	30	50	45	40		
	B	150	125	19	22	26	48	43	38		
	C	100	80	12	14	16	40	35	30		
	D	50	40	8	10	12	30	25	20		
GPT600				34	42	50	34	42	50	355	27000
	A	280	220	22	26	30	45	35	30		
	B	150	125	19	22	26	45	35	30		
	C	100	80	12	14	16	35	30	25		

机型	冲程	紧边排料口（mm）									
		8	12	16	20	25	30	35	40	45	50
GPT100	16	35-40	45-55	55-65	65-75	75-85	90-100	105-115			
	22	45-50	55-65	65-75	75-90	85-105	100-125	115-135			
GPT200	18	65-75	75-90	85-105	100-125	135-150	160-175	170-190			
	25		90-110	110-130	125-155	160-180	185-210				
GPT300	25	100-120	110-135	130-160	150-180	170-200	200-230	230-260	250-290	270-310	
	32	110-135	130-150	160-200	180-220	200-250	230-280	260-310	280-320	300-340	
GPT500	25	100-120	120-150	140-170	160-190	190-220	220-250	250-280	280-310	330-370	
	32		150-170	170-200	200-230	250-270	280-300	310-340	370-420	430-500	
	40		180-200	210-240	250-280	300-330	330-380	370-420	430-500		
GPT600	34	/	245-270	270-305	310-340	330-380	385-435	445-495	495-530	540-585	575-640
	42	/	280-320	320-355	350-395	390-460	475-525	550-605	610-655	650-715	/
	50	/	330-365	370-410	410-455	465-535	540-595	590-655	655-715	/	/

山威矿机 SHANWEIKUANGJI GPT系列单缸液压圆锥破碎机

技术参数（中碎型）

机型	腔型	给料口（mm）	最大给料粒度	最小排料（mm）			最大排料（mm）			电机功率（kw）	主机重量（kg）
				冲程	冲程	冲程	冲程	冲程	冲程		
GPTZ100				16	22		16	22		75-90	8300
	A	300	250	35	35		65	60			
	B	250	210	35	35		65	60			
GPTZ200				18	25		18	25		110-160	11800
	A	330	280	27	30		65	60			
	B	250	210	25	28		60	55			
GPTZ300				25	32		25	32		160-250	20000
	A	380	320	28	32		73	69			
	B	280	240	26	30		66	62			
GPTZ500				18	25	32	18	25	32	250-315	33000
	A	500	420	50	55	60	80	75	70		
	B	380	320	40	45	50	70	65	60		
GPTZ600				18	25	32	18	25	32	355	32700
	A	500	420	50	55	60	105	100	95		
	B	380	320	45	45	55	105	100	95		

机型	冲程	紧边排料口（mm）								
		35	40	45	50	55	60	65	70	75
GPTZ100	16	135-150	145-165	155-175	165-185	175-190	180-205			
	20	160-180	170-200	180-210	190-220	200-230	205-235			
GPTZ200	18	160-190	180-210	200-230	230-250	250-270	270-300			
	25	190-240	210-260	230-280	260-310	290-340	310-370			
GPTZ300	25	250-300	290-340	320-350	350-380	380-410	410-440	440-470		
	32	340-390	370-420	400-440	430-470	470-500	500-510	530-540		
GPTZ500	18			300-350	330-380	370-420	400-450	430-480	460-510	500-550
	25				500-550	550-600	600-650	650-700	700-750	750-800
	32			300-350	650-700	700-750	750-800	825-875	900-950	950-1000
GPTZ600	18				330-380	400-450	430-480	460-510	500-550	540-590
	35				550-600	600-650	650-700	700-750	750-800	800-850
	32				700-750	750-800	800-850	850-900	900-950	950-1000



■ 产品介绍

复合系列圆锥式破碎机是我公司在引进、吸收国外西蒙斯圆锥技术的基础上，根据客户的需求，基于层压破碎原理及多破烧磨概念设计研发的集高摆频、优化腔型和合理冲程于一体的现代高性能破碎机。广泛应用于矿山矿石、高硬度岩石、建筑物料破碎，水泥厂、砂石料场、混凝土搅拌站、干粉砂浆、电厂脱硫、石英砂等方面。

■ 产品特点

采用大直径主轴、重型化主机架以及独立的稀有润滑系统的自动控制系统，坚固耐用，运行可靠。

过铁保护装置确保杂铁通过破碎腔后，能够迅速恢复原有的额排料口，保证排料大小。

该机采用层压破碎原理，形成料层保护层，不仅有效降低磨耗，还使产品中立方体所占比例明显提高。

无填充物机械锁紧易损件，易更换、节时省力。

山威矿机 SHANWEIKUANGJI 复合系列圆锥式破碎机

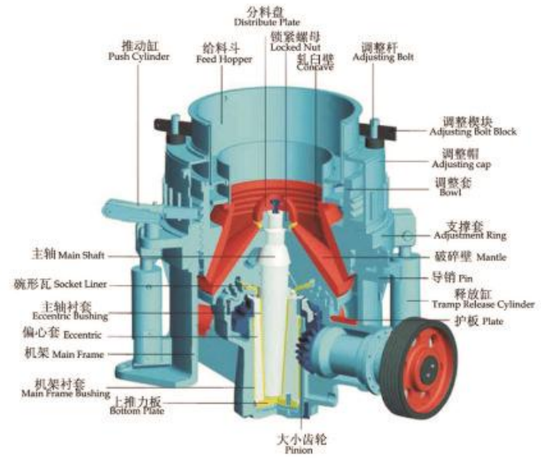

型 号 Model	腔型 Chamber	最大进料粒度 Max.feed size(mm)	最小排料口尺寸 Min discharge opening (mm)	电机功率 Motor power (kw)	处理能力 Capacity (t/h) 闭边排料口 Closed side setting(mm) 6	10	13	16	19	22	25	38	51	64	重量 Weight (t)
1000	C	160	13	110			80	100	135	150	175	235			13
	M	115	10	110		65	75	90	120	135	150				
	F	80	8	110	52	62	72	78	115						
	EF	50	6	110	60	65	65	70	102						
1160	C	180	13	132			115	135	150	180	200	260			18
	M	130	10	132		100	110	120	135	165	175				
	F	90	10	132		80	105	110	140						
	EF	60	6	132	60	74	105	110	130						
1300	C	200	16	185				150	180	200	230	310	390		25
	M	150	13	185			115	140	160	190	210				
	F	102	10	200		90	115	145	160						
	EF	70	8	200		88	110	135	155						
1400	C	215	19	220					200	220	260	350	440		28
	M	160	16	220				155	180	200	220				
	F	115	13	220			150	190	210	230					
	EF	76	8	220		122	148	185	200						
1650	C	235	22	220–250						265	310	420	525	580	40
	M	175	19	220–250					215	240	265	320			
	F	130	13	220–250			180	210	235	255	275				
	EF	90	10	220–250		148	178	200	220						
1950	C	350	22	300						330	390	525	655	725	50
	M	203	16	300				230	270	300	330				
	F	140	13	300			185	225	265	340					
	EF	95	10	300		180	220	260	335						



■ 产品介绍

西蒙斯系列圆锥破碎机是目前使用最广泛的一种圆锥破碎机，因其运转可靠、性能好，在世界各地的矿山、碎石场获得最广泛的应用， 西蒙斯系列标准型和短头型圆锥破碎机都可以满负荷给料。

西蒙斯系列圆锥破碎机通过液压实现保险和调整排风口及破碎腔清腔，安全可靠，动作快捷，操作方便，省时省力。

■ 产品特点

1.破碎力大

2.产量高

3.破碎腔型多，产品粒度均匀，石型好。

4.维护成本低。

■ 结构示意图

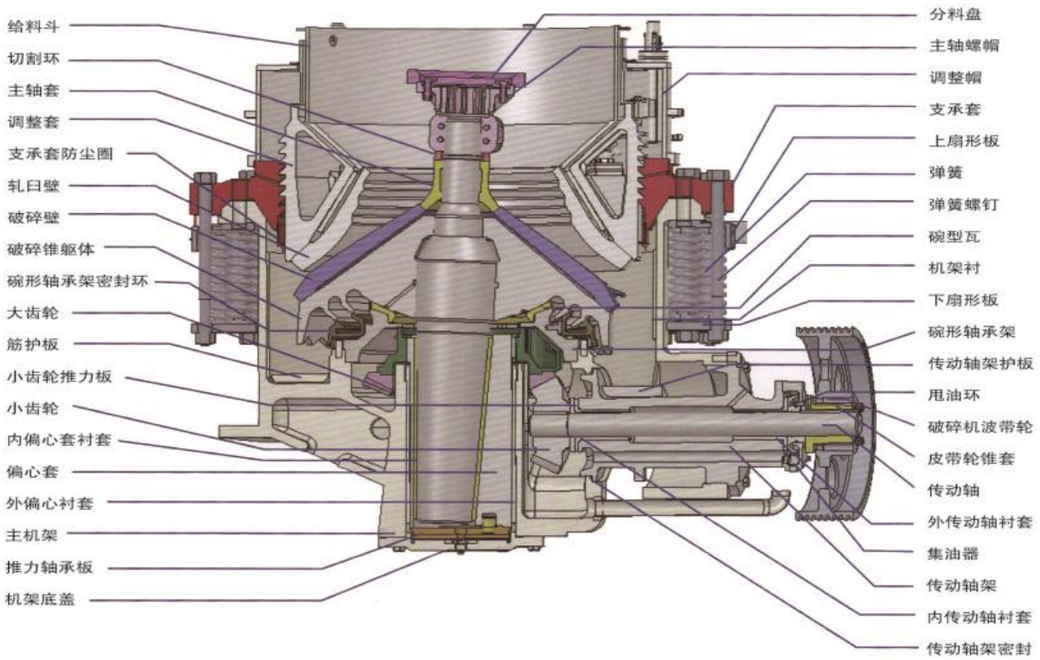

山威矿机 SHANWEIKUANGJI 西蒙斯圆锥破碎机

型号及规格 Model & specifications	破碎锥直径英尺 Breaking diameter ft	腔型 Cavity type		给矿口尺寸mm Size of ore feed port 闭门边 Closing side	给矿口尺寸mm Size of ore feed port 开口边 Opening side	最小排矿口 mm Minimum discharge open	主电机功率 Kw Main Motor Power	排矿口尺寸 mm Discharge outlet size	产量 t/h Capacity
PYS-B0910	3 ' (914)	标准型	细 型	83	102	10	75	10-22	45-91
PYS-B0917			粗 型	159	175	13		13-38	59-163
PYS-B0918			特 粗 型	163	178	25		25-38	118-163
PYS-D0904		短头型	细 型	13	41	3		3-13	27-90
PYS-D0906			粗 型	33	60	3		3-16	27-100
PYS-D0907			特 粗 型	51	76	6		6-19	59-127
PYS-B1313	4¼ ' (1295)	标准型	细 型	109	137	13	155/185	13-31	109-180
PYS-B1321			中 型	188	210	16		16-38	130-250
PYS-B1324			粗 型	216	241	19		19-51	170-350
PYS-B1325			特 粗 型	238	259	25		25-51	236-360
PYS-D1306		短头型	细 型	29	64	5		5-16	50-160
PYS-D1308			中 型	54	89	6		6-16	74-160
PYS-D1310			粗 型	70	105	10		10-25	98-215
PYS-D1313			特 粗 型	98	133	19		19-25	180-225
PYS-B1620	5½ ' (1676)	标准型	细 型	188	209	16	240	16-38	181-327
PYS-B1624			中 型	213	241	22		22-51	258-417
PYS-B1626			粗 型	241	269	25		25-64	300-635
PYS-B1636			特 粗 型	331	368	38		38-64	431-630
PYS-D1607		短头型	细 型	35	70	6		6-13	100-209
PYS-D1608			中 型	54	89	6		6-19	136-310
PYS-D1613			粗 型	98	133	10		10-25	190-336
PYS-D1614			特 粗 型	117	158	13		13-25	253-336
PYS-BC2127	7 ' (2134)	标准型	细 型	253	278	19	400/450	19-38	540-800
PYS-BC2133			中 型	303	334	25		25-51	670-1100
PYS-BC2136			粗 型	334	369	31		31-64	870-1400
PYS-BC2146			特 粗 型	425	460	38		38-64	970-1500
PYS-DC2110		短头型	细 型	51	105	6		6-16	300-450
PYS-DC2113			中 型	95	133	10		10-19	390-560
PYS-DC2117			粗 型	127	178	13		13-25	500-660
PYS-DC2120			特 粗 型	152	203	16		16-25	560-720

注：以上参数表仅供参考，实际生产能力均以物料类型和生产条件而定

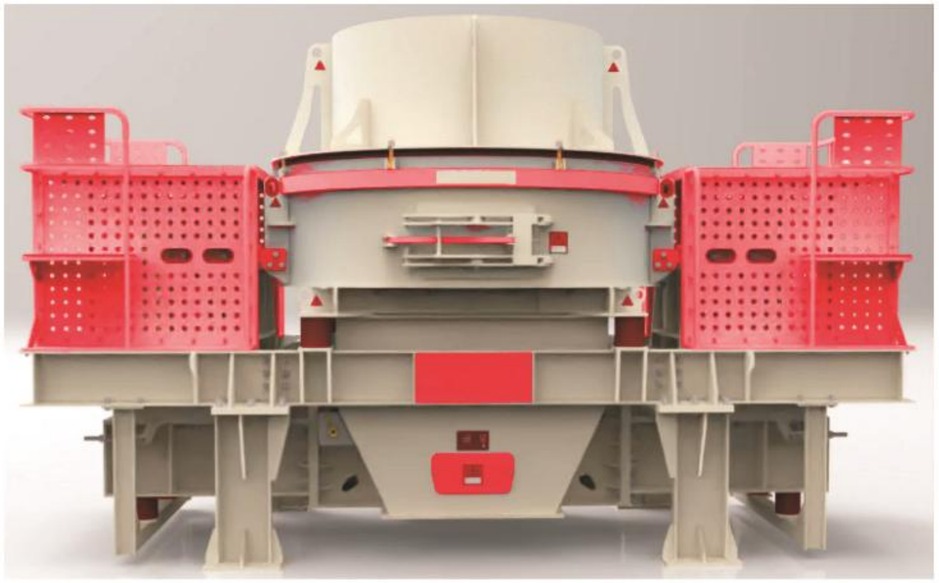

■ 产品介绍

立轴冲击式制砂设备采用立轴冲击式破碎技术，是目前具有世界先进水平的高性能高效设备。该系列机型专为高速公路、高速铁路、高层建筑、跨江跨海大桥、混凝土搅拌站提供优质砂石骨料，是人工制砂和石料整形的首选设备。

■ 产品特点

1.转子、腔型设计独特，处理量大、成砂率高、产品粒型优异；

2.智能化稀油循环润滑系统，多种保护措施，轴承使用寿命长；

3.自动化液压开盖装置，维护保养快捷方便；

4.独特的耐磨件结构、材料，延长使用寿命，降低运营成本。

■ 产品粒度分布曲线

物料硬度变化

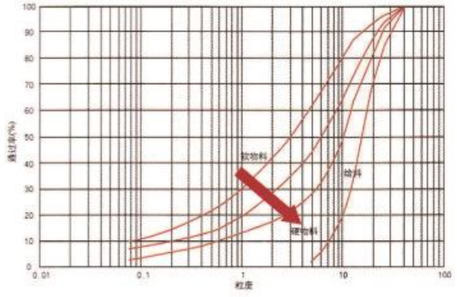

转子转速变化

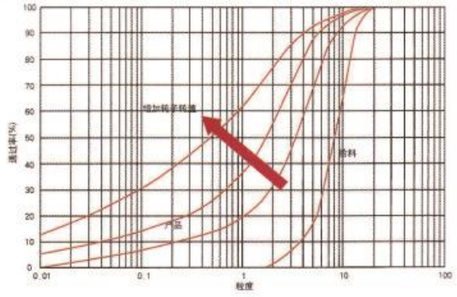

山威矿机 SHANWEIKUANGJI 立轴冲击式制砂机

■ 结构图

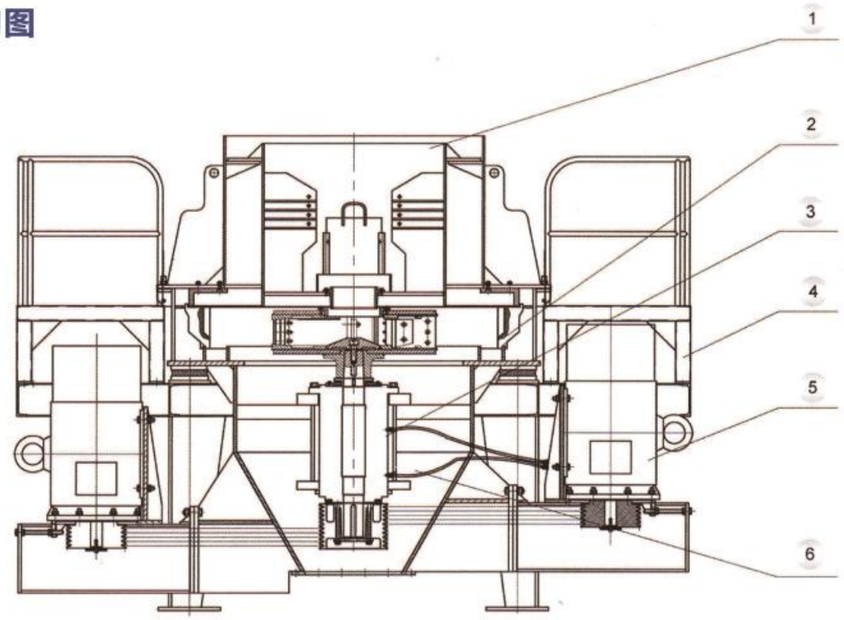

1.上盖	Upper Cover	4.机架	Frame
2.机身	Body	5.电机部件	Motor Part
3.转子	Rotor	6.润滑系统	Lubricating System

■ 主要技术参数

型号	最大进料尺寸（mm）		最大进料尺寸（mm）		主轴转速（r/min）	功率（KW）
	软料	硬料	瀑落与中心进料	全中心进料		
8522	40	35	240-380	120-200	1550-1650	110*2
9526	45	40	280-350	150-180	1300-1500	132*2
9532	45	40	330-520	160-250	1350-1450	160*2
1145	50	45	400-500	220-330	1150-1250	220*2
1150	50	45	500-620	250-360	1100-1200	250*2
1263	60	50	545-583	454-486	900-1200	315*2





■ 产品介绍

YA 系列圆振动筛作为破碎后物料筛分的首选设备,用于各类矿石、岩石等物料的分级筛选作业。广泛应用于建材、选矿、路桥、电力、基础建设等行业物料的分级筛分。

■ 主要技术参数

规格型号 Model	筛面规格 Scteen Size (mm)	筛孔尺寸 Scteen Hole Size (mm)	进颗粒度 Feed Size (mm)	处理能力 Capacity (t/h)	电机功率 Electric power (kw)	振动频率 Vibration Frequency (r/min)	双振幅 Double Amplitude (mm)
2YA-2470	2400x7000	< 70	< 400	160-380	30	730	8-11
3YA-2470	2400x7000	< 70	< 400	160-450	30	730	8-11
2YA-3073	3000x7300	< 70	< 400	200-550	60	730	8-10.5
3YA-3073	3000x7300	< 70	< 400	200-550	60	730	8-10.5

