BKC MOTORSPORTS

深圳市保康
汽车动力系统有限公司

Powerby BKC motorsports

V型8缸内燃机

V-type eight-cylinder engine



BKC MOTORSPORTS

中国制造
世界级动力视野

BKC MOTORSPORTS
始于 2007

专注高性能动力 连接全球市场

深圳市保康汽车动力系统有限公司自2007年成立以来，专注V8发动机及配套零部件，
业务覆盖设计、开发、生产与销售，为全球客户提供高性能动力解决方案。

从发动机核心部件到进排气、供油、点火与散热系统，
形成数百种产品矩阵，并提供发动机与部件匹配的定制化服务。

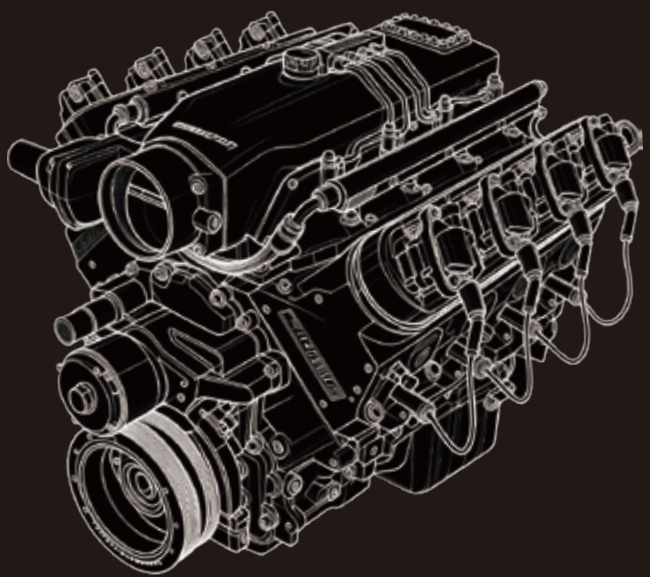

659N·m
@5,200rpm

525hp
@6,200rpm



是

发动机装配洁净室

Class 10000 Constant T&H Clean Room

20 年行业生产经验

拥有自研工厂



万级洁净室微粒管控　　恒温、恒湿保护精密配合

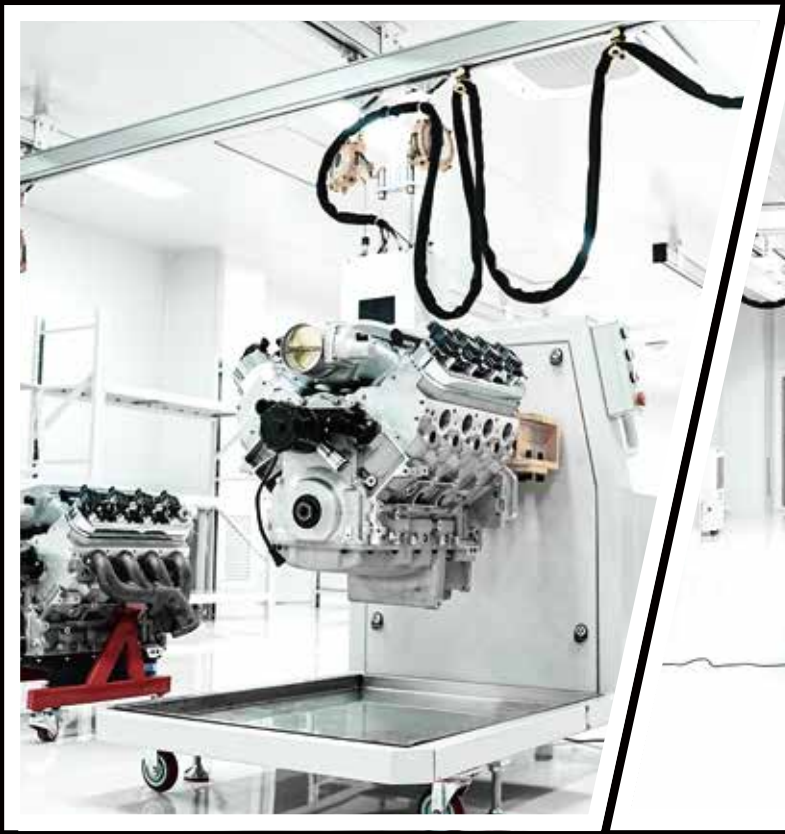



•发动机装配洁净室　　•严控微粒污染　　•保障装配精度与可靠性

三坐标测量室

Coordinate Measuring Machine Room



发动机测功机房

Engine Dyno Test Cell



•高扭矩、高转速耐久测试　•高精度扭矩功率采集

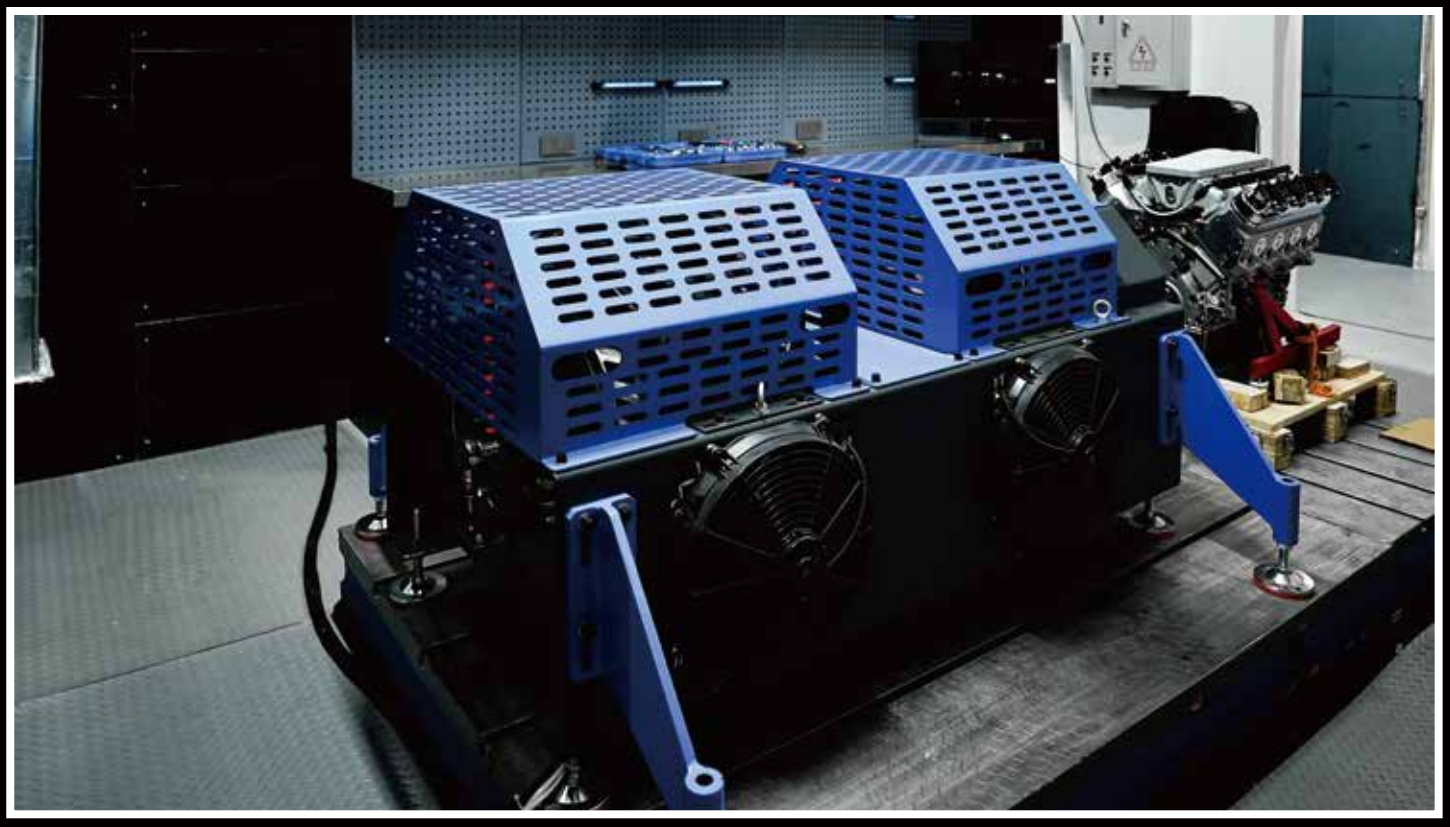

•适用：5.0L～7.0L 大排量汽油 V8, 性能 / 标定 / 耐久测试


LS3
659N·m
@5,200rpm
525hp
@6,200rpm

发动机总成

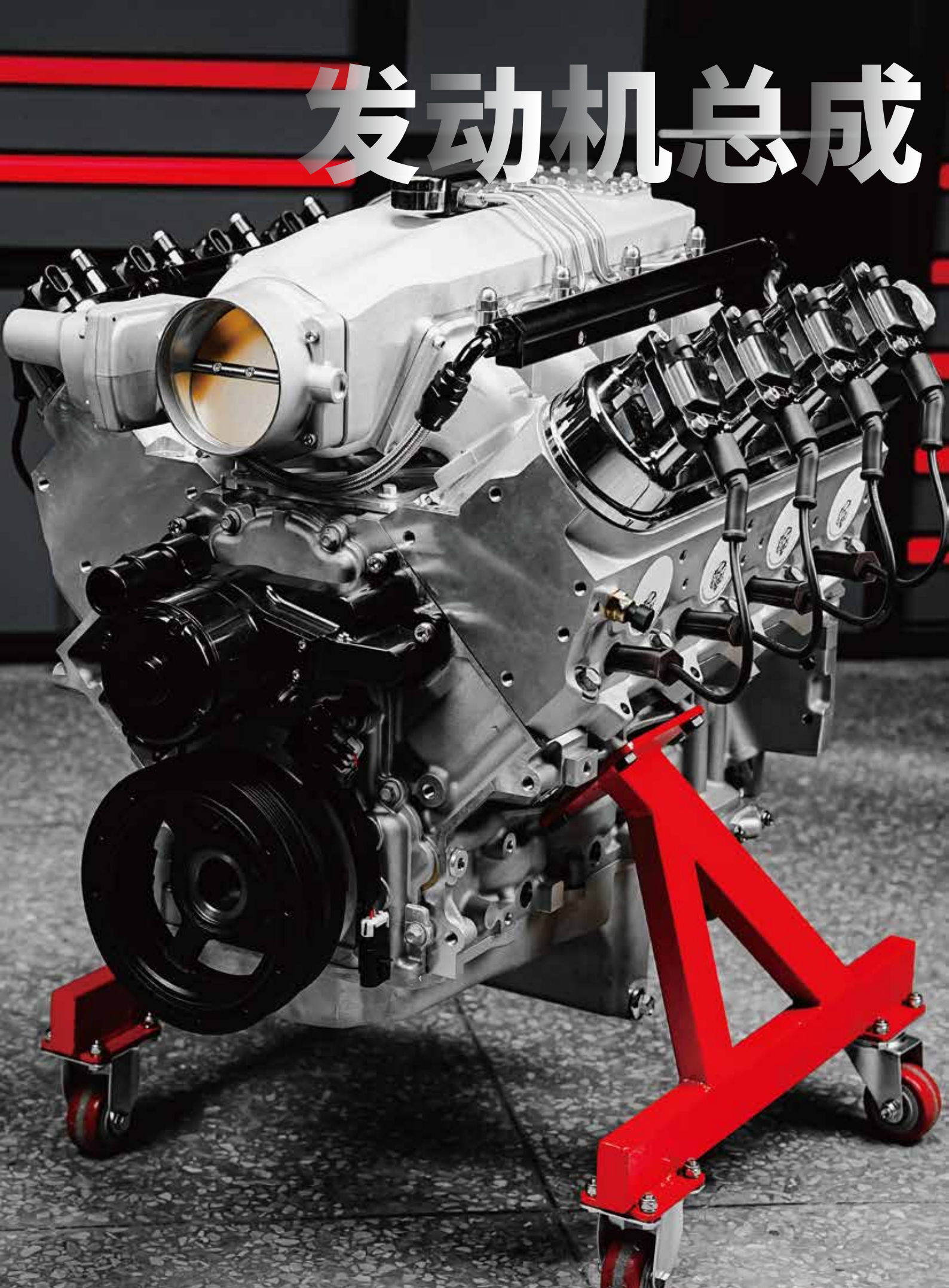



V8 动力
全系统布局

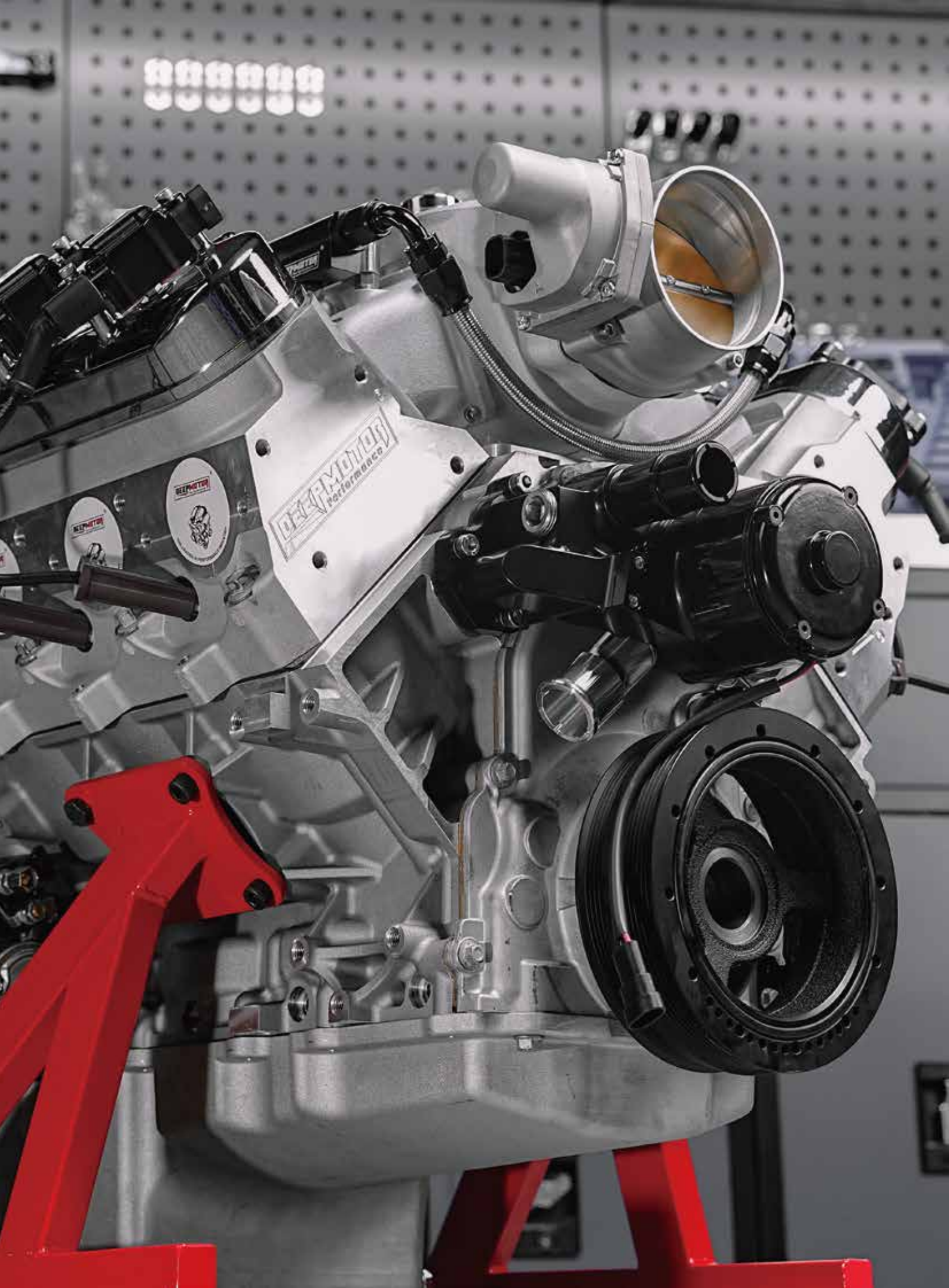
BEEMOTOR
Performance

·缸体

BKC MOTORSPORTS

动力基础

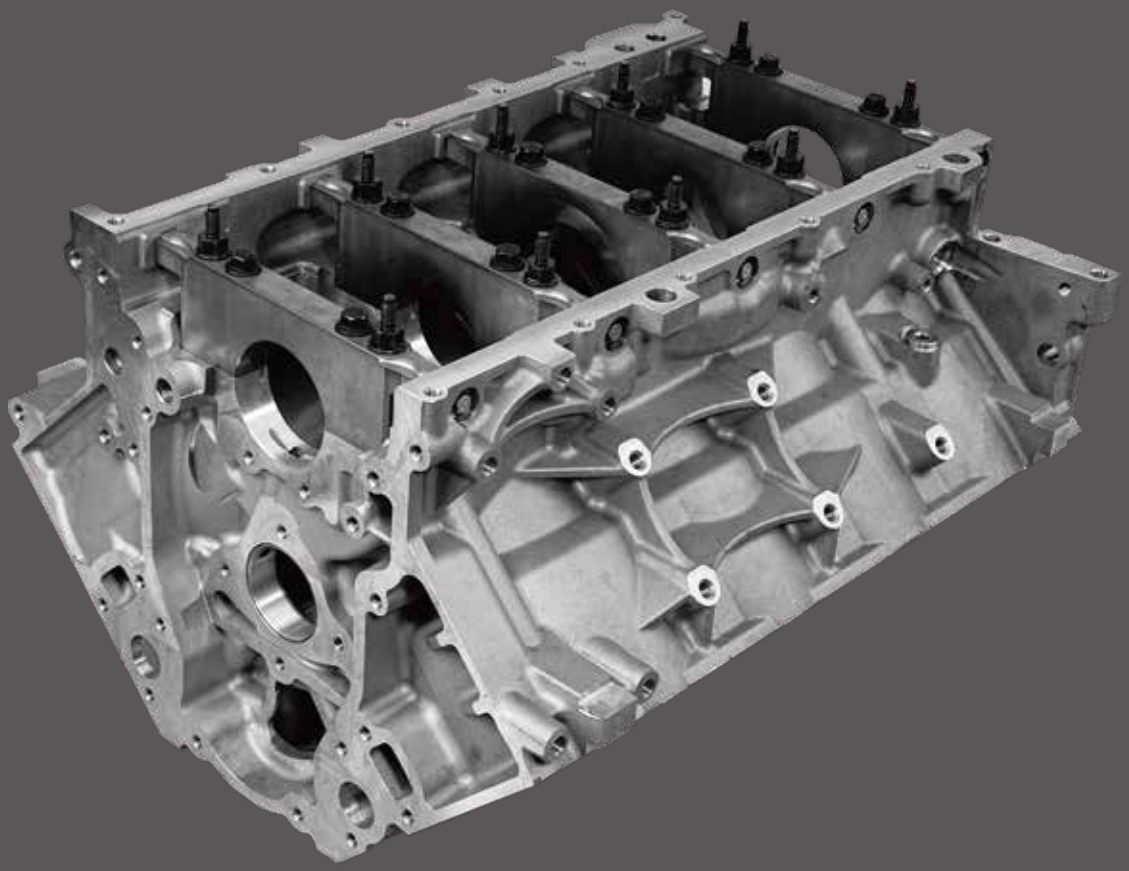

BK-3272

LS3/L92 铝制缸体

深裙式锻造结构，配备六螺栓主轴承盖
预留AFM接口，支持长行程曲轴配置

6.2L **4.065in** **六螺栓**

·核心零部件

旋转件

锻造曲轴/活塞/凸轮轴

BK-376021
凸轮轴





BK-376019
锻造曲轴

BAO KANG MOTOR

BKC®
MOTORSPORTS

深圳市保康汽车动力系统有限责任公司
SHENZHEN BAO KANG MOTOR PARTS CO., LTD

深圳市宝安区石岩街道松源创新科技城石岩园区
info@bkcmotorsport.com
www.bkcv8engine.com