

挖宝乐W18配置参数表
WABAOL W18 Configuration Parameter Table

项目	参数
整机参数	
铲斗容量(m3)	0.04
总质量(kg)	1744
最大挖掘力(KN)	16
回转速度(r/min)	10.5
最大挖掘半径(mm)	3850
最大挖掘深度(mm)	2200
最大挖掘高度(mm)	3300
最大卸料高度(mm)	2300
动臂长度(mm)	1828
斗杆长度(mm)	950
整机尺寸	
外廓长(mm)	3570
外廓宽(mm)	990/1280

项目	参数
外廓高(mm)	2320
尾部回转半径(mm)	630
上部总成离地高度(mm)	430
轮间距(mm)	1240
履带总长(mm)	1590
履带中心距(mm)	760/1050
履带板宽度(mm)	230
最低离地间隙(mm)	150
发动机	
发动机型号	D902
发动机形式	直列、水冷、四冲程
发动机功率(kW)	11.8
额定转速(r/min)	2300
总排气量(ml)	899
排放标准	GB 20891-2014(国四)

项目	参数
最大扭矩(N.m)/转速(r/min)	52.1/1800
行走/回转系统	
支重轮数量(单边)	3
行走制动形式	湿式
回转形式	液压驱动内齿单列球轴承
回转制动形式	液压
液压系统	
液压操纵控制形式	负载敏感控制系统
液压形式	先导比例控制
最大流量(L/min)	46
加油容量	
燃油加油量(L)	18
液压油加油量(L)	23
发动机油加油量(L)	3.3
行走减速机加油量(L)	0.33

青岛挖宝乐机械设备有限公司
QINGDAO WABAOL MACHINERY EQUIPMENT CO.,LTD.
电话:0532-58081158
地址:山东省青岛市胶州市上合示范区赣江路7号
PHONE:0532-58081158
ADD:No. 7,Ganjiang Road, Shanghe Demonstration Zone,Jiaozhou City,Qingdao City

WBL
品质改变世界
QUALITY CHANGES THE WORLD

小巧精悍
建设精灵

W18

额定功率(Rated Power)：11.2KW/2400rpm
整机重量(Machine Weight)：1814kg
标准斗容(Standard Bucket Volume)：0.045m³





焕新臻善 Renewed Excellence

价值跃升 Value Ascendancy

全面升级 更高价值
Fully up graded for higher value

- 新动力 new power
- 新技术 new technology
- 新造型 new shape
- 更节能 more energy-efficient
- 更环保 more environmentally friendly
- 更可靠 more reliable

挖宝乐W18作业范围图（单位mm）

WABAOL W18 Operation Scope Diagram (unit mm)

外形尺寸图

Outline Dimension Drawing

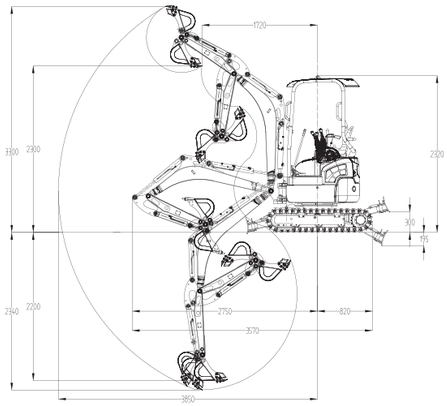

作业范围图

Scope of Work Diagram

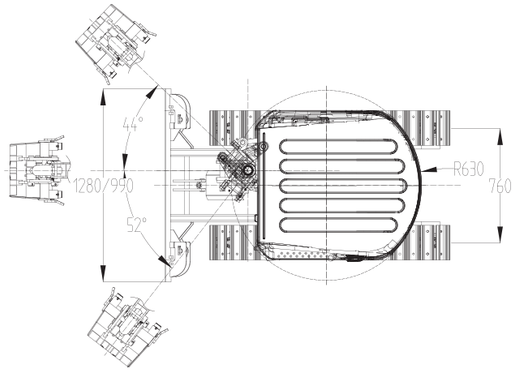



动力系统

Dynamic system

W18搭载日本久保田/洋马发动机，符合国四、北美EPA4、欧五排放标准。动力强劲，可靠耐用，满足客户多元化的动力需求。

The W18 is equipped with a Japanese KUBOTA/YANMAR engine, which meets the National IV, North American EPA4 and Euro Vemission standards. Strong power, reliable and durable, to meet the diversified power needs of customers.

液压系统

Hydraulic system

革新的三泵系统，基于苛刻、近乎完美的发动机和液压系统的匹配技术，采用革新的三泵系统，增加功力输出，提高作业效率，降低了燃油消耗。

The innovative three-pump system, based on the demanding, near-perfect matching technology of the engine and hydraulic system, uses an innovative three-pump system to increase power output, improve operational efficiency and reduce fuel consumption.

无尾配重

Tailless counterweight

无尾机的回转在挖掘机进行360°旋转时，其尾部不会超过履带板的范围，无需担心车身会增挂到障碍物。体型小巧，牺牲尾部配重空间来换取更大的操作空间，灵活方便，适应多种工况。

When the excavato rotates 360°, its tail will not exceed the range of the track plate, and there is no need to worry that the body will increase to the obstacle. Small size, sacrifice the tail weight space in exchange for greater operating space, flexible and convenient, adapt to a variety of working conditions.

底盘伸缩功能

Chassis expansion function

可伸缩行走架宽度调整范围在1100-1350mm，提高了整机的稳定性。底盘伸缩功能使设备具有更好的通过性，施工中底盘伸出，更好地稳定性。

The width adjustment range of the retractable walking frame is 1100-1350mm, which improves the stability of the whole machine. The chassis expansion function enables the equipment to have better passability, and the chassis is extended during construction for better stability.

推土铲全面升级

The bulldozer blade has been fully upgraded

新结构推土铲，加高、加宽铲板，辅助施工更加方便快捷，提高工作效率。

New structure dodging shovel, increased height, wider shovel plate,auxiliary construction is more convenient and quick, improve work efficiency.

一机多用

One machine for multiple purposes

标配大通径、大流量、高压力辅助管路，可配备不同的属具进行多重作业，操作更加方便快捷。

New structure dodging shovel, increased height, wider shovel plate,auxiliary construction is more convenient and quick, improve work efficiency.



