裕祥精機工業股份有限公司
ISHAN PRECISION IND.CO.,LTD.

臺灣廠：台中縣龍井鄉台西南路256巷28弄5號 Zip:434
No.5,Alley 28,Lane 256,Tai Si S.Rd.,
Lung Ching Hsiang,Taichung Hsien,Taiwan
TEL: +886-4-26302881　FAX:+886-4-26302880
E-mail: ishan@ishan.com.tw

www.ishan.com.tw

浙江勝祥機械有限公司
SUNSHINE MACHINERY CO.,LTD.

大陸廠：浙江省桐鄉市慶豐南路（南）852號
No.852,Qingfeng South Road,
Tongxiang,Zhejiang Province,Mainland China
TEL: +86-573-88112730　FAX: +86-573-88112739
E-mail: ishan@ishan.com.cn

廣東分公司　廣東省東莞市長安鎮長興街11號好運商務樓3樓
TEL:+86-769-85358240 85358241

鄭州分公司　河南省鄭州市中原區華強城市廣場一期四單元2004室
TEL:+86-18057383375

瀋陽分公司　瀋陽市鐵西區沈遼東路79號（茂業東方時代）2511室
TEL:+86-18057383387

重慶分公司　重慶市江北區觀音橋金鵬北城旺角D棟17-5號
TEL:+86-18057383392

www.ishan.com.cn



本型錄圖片僅供參考，本公司保有設計變更之權利，如有升級修改，恕不另行通知。
本型錄之著作權及全部內容均屬本公司所有，任何單位或個人未經允許，不得翻錄！



2026年8月


SUNSHINE

集中潤滑系統

浙江勝祥機械有限公司

SUNSHINE

# CENTRALIZED LUBRICATION SYSTEM

## 集中潤滑系統

CE


浙江勝祥機械有限公司
SUNSHINE MACHINERY CO.,LTD.

ISHAN PRECISION IND.CO.,LTD.

勝祥 SUNSHINE

## 品質政策

品質第一、技術領先、客戶滿意!

## 企業文化

誠信、務實、積極、創新!

## 企業目標

服務全球、共贏市場、永續經營!

# 企業簡介 Company Introduction

浙江勝祥機械有限公司為台灣裕祥精機工業股份有限公司（iSHAN）大陸之分公司，公司成立於2001年，是一家專業研發、生產各型先進集中潤滑給油裝置的高科技企業。公司產品種類齊全，擁有稀油、油脂、油霧、油氣、油冷等各型潤滑裝置產品。廣泛適用於各型數控機械、加工中心、鍛壓、重型、印刷、塑膠、鑄造、紡織、電梯、礦山、建築、食品等行業的機械設備潤滑系統。我們可依據您的使用需求，為您提供最適用的潤滑系統設計、產品與服務。公司憑藉幾十年的專業機械潤滑裝置製造經驗與先進可靠技術，積極自主研發、製造引領未來的先進產品，以更好的服務為不同客戶需求並提供全方位的機械潤滑解決方案。

企業產品通過ISO－9001、CE等認證。產品被國內各行業知名企業所採用，已享有較高的市場知名度及市場份額，產品技術也一併服務歐美十多個國家，並取得了良好的國際聲譽與成績。

公司以雄厚的技術資金實力，以人為本，勇於進取。現於臺灣、大陸皆設有工廠和多個銷售公司，為適應未來業務成長及國際市場的成功拓展，2007年在浙江桐鄉市經濟技術開發區擴建新廠投入生產，大大提高了市場需求的配套能力。我們將本著求新、求變、追求完美的精神理念，為客戶創造價值、求真務實、誠信合作，全心全意為您提供最可靠之產品與服務，共創輝煌明天!



# 目 录
DIRECTORY


## 稀油容積式潤滑系統
### 稀油容積式分配器
DT型……2
DF型……5
DFA型……7
### 稀油容積式注油機
YBP-K2型……8
YEK-B2型……9
YET-A2型……11
YET-K2型……13
YET-C2型……15
YET-B2型……17
YAE-A2型……19
YAC-B2型……21

## 稀油抵抗式潤滑系統
### 稀油抵抗式分配器
比例接頭……25
### 稀油抵抗式注油機
YMT型……26
YML型……27
YMK型……28
YESB型……29
YBP-K1型……30
YEK-B1/H1型……31
YET-A1 型……33
YET-K1型……35
YET-C1型……37
YET-B1型……39
YAE-A1型……41
YAC-B1型……43
鈑金油箱……45

## 油霧潤滑系統
### 油霧分配器
SA型……47
SRD型……48
### 潤滑噴霧器
YSC型……49
### 油霧注油機
YSM型……50
YSM-K型……51
YSV型……52
YSS型……53

## 黃油遞進式潤滑系統
### 黃油遞進式分配器
DU型……55
DP型……56
DJS型……57
DJSII型……58
DMU型……59
### 黃油注油機
YGL-L型/H型……60
YGL-T型……61
YGS-T型……62
YGS-CE型……63
YGL-G型……64
YGL-GA型……65
YAG-A1型……67
YAM-B1型……69

## 黃油容積式潤滑系統
### 黃油容積式分配器
DTH型……73
DG型……74
### 黃油注油機
YGL-S型……76
YGL-GS型……77
LEP-A型……79
YAG-A2型……81
YAM-B2型……83
YGL-GS型（集成式）……85
YGL-GF型……87

## 配件類
馬達泵浦類……90
直通式配油器……96
DV調整型配油器……97
DE配油器……98
接頭類……100
過濾器類……105
壓力錶類……106
壓力開關類……106
油管類……107
潤滑給油介紹……109
油品粘度與溫度關系表……110


## 稀油容積式潤滑系統示意圖

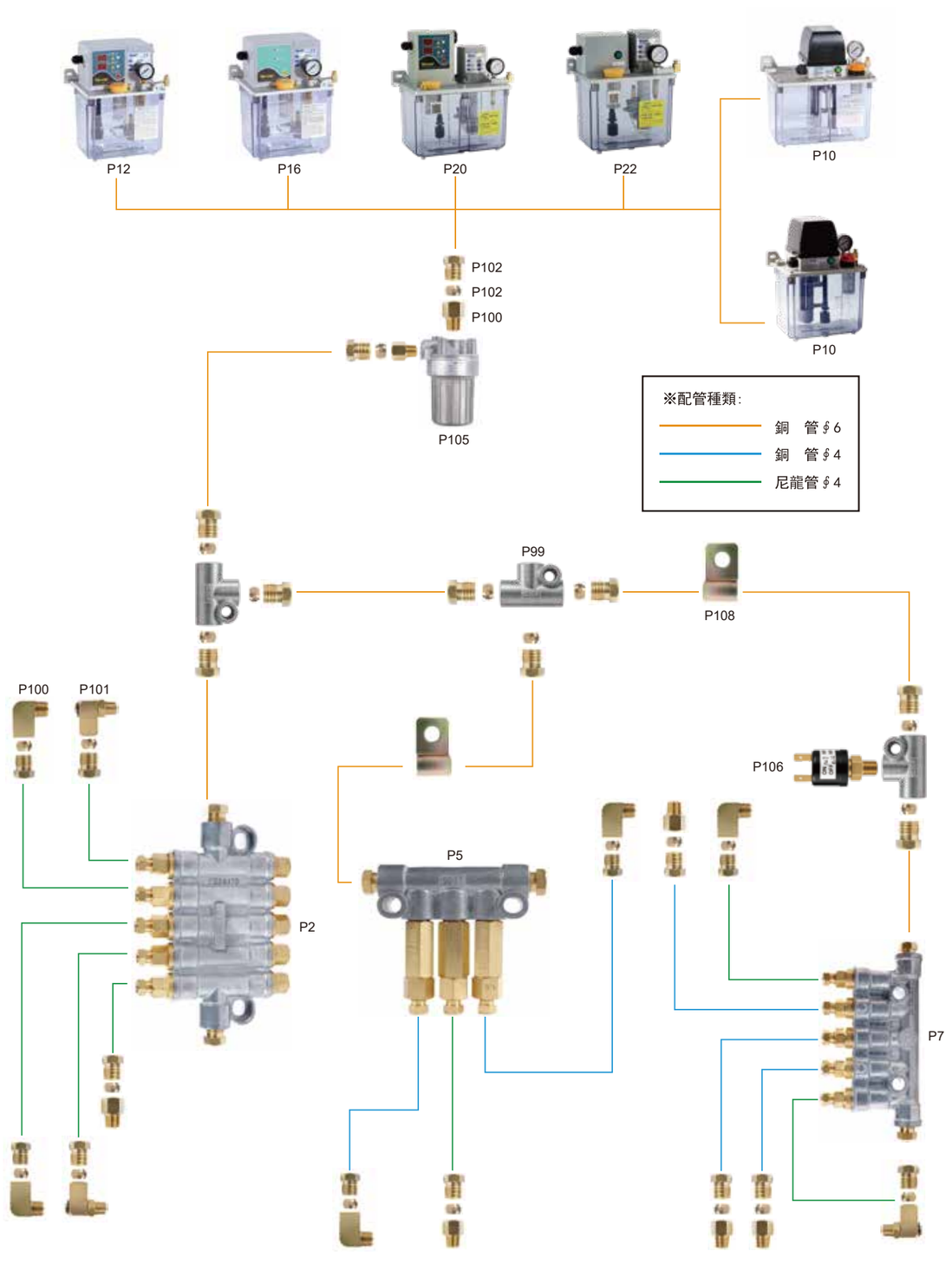

## 稀油抵抗式潤滑系統示意圖

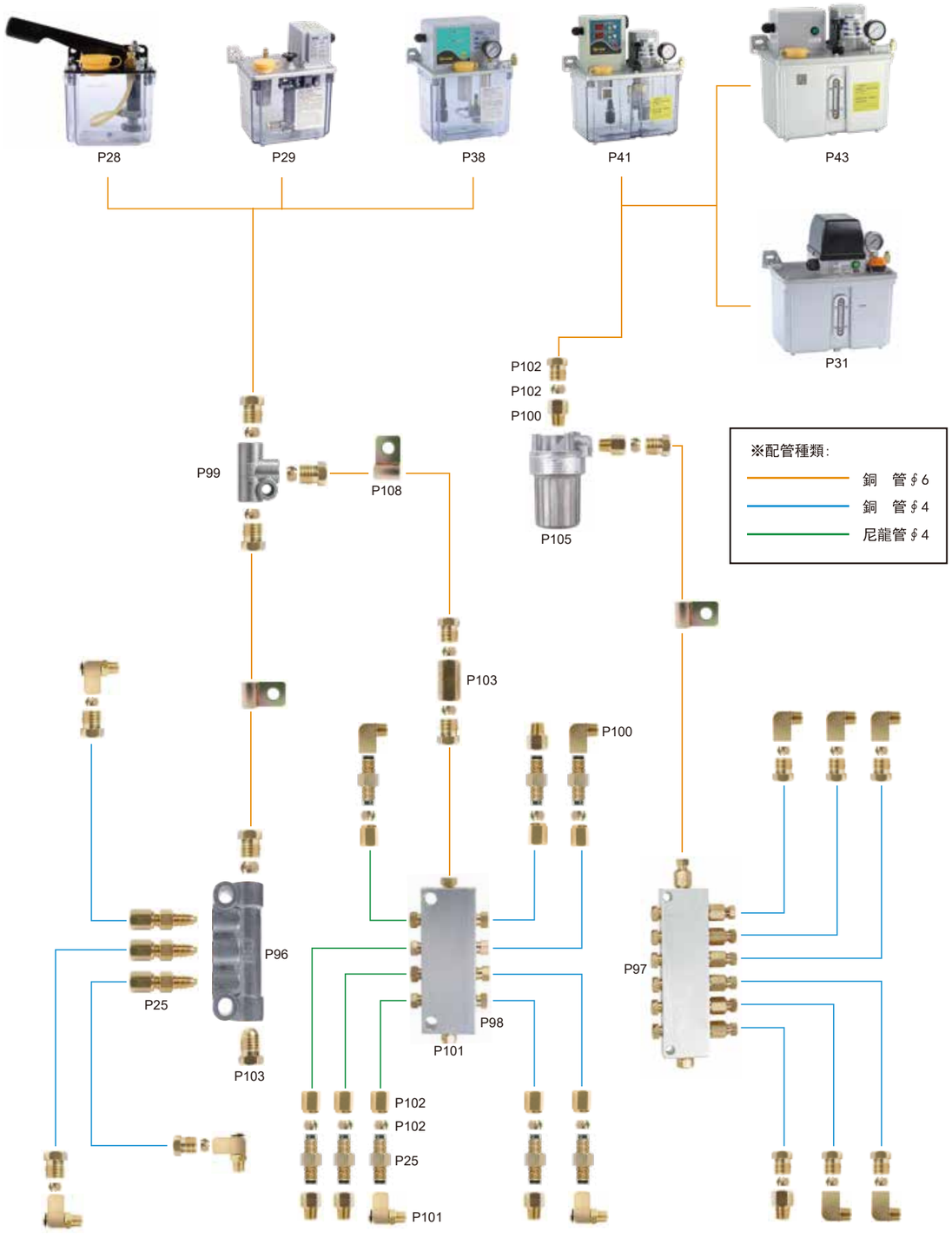


## 油氣潤滑系統示意圖

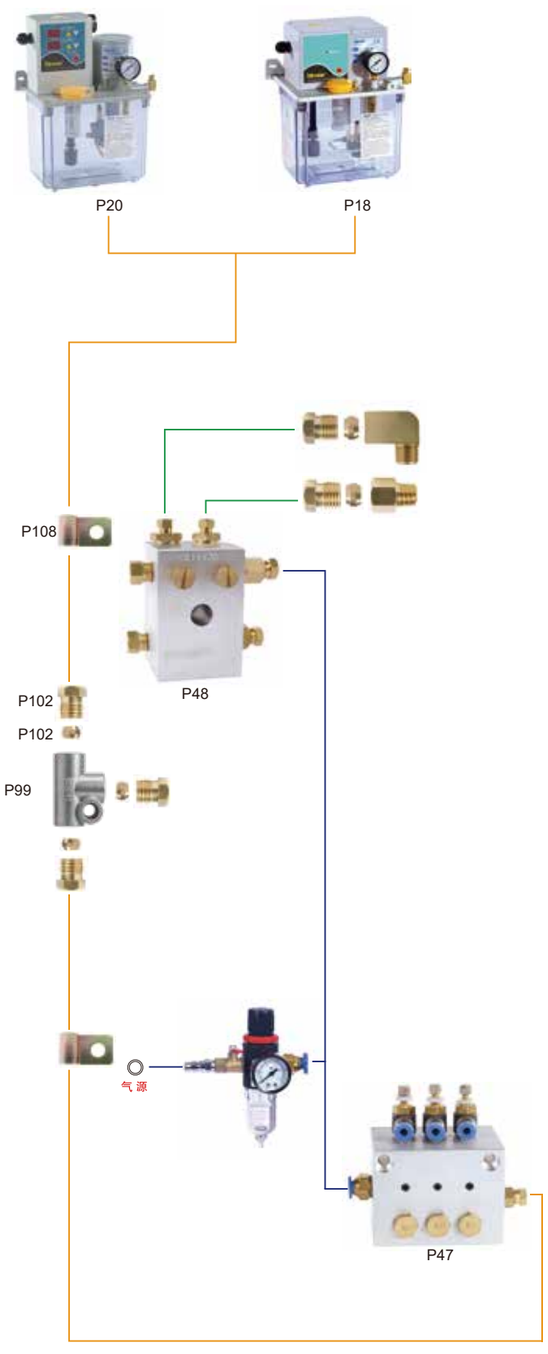


## 油霧潤滑系統示意圖

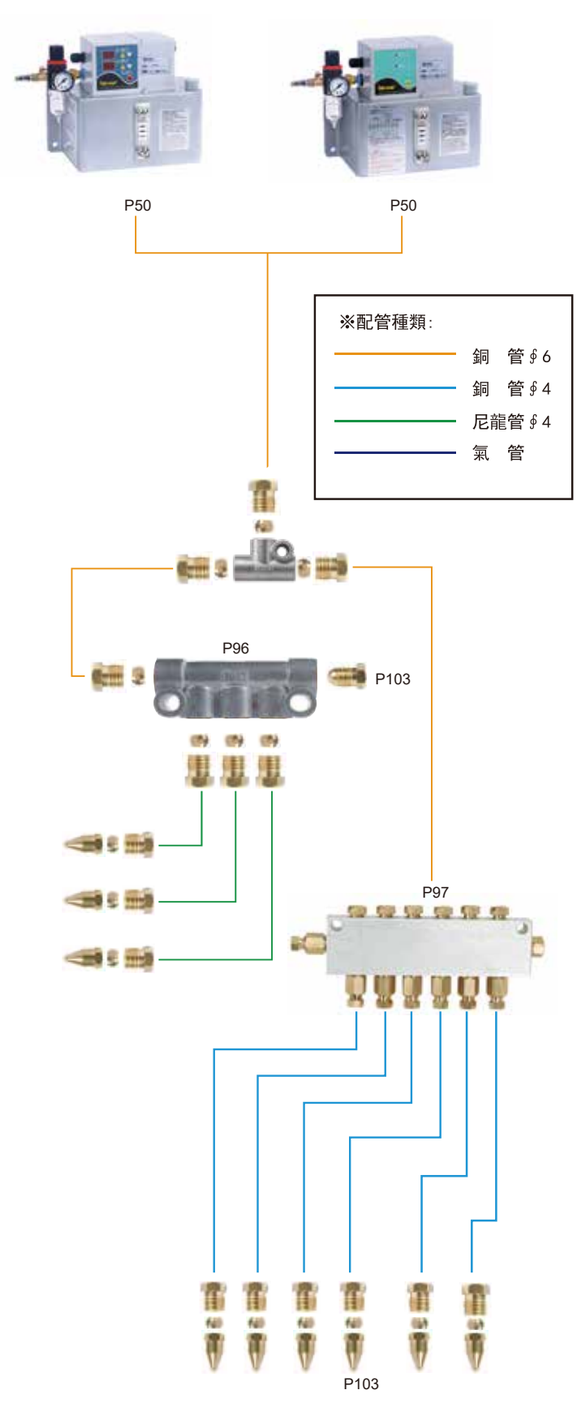

## 黃油遞進式潤滑系統示意圖

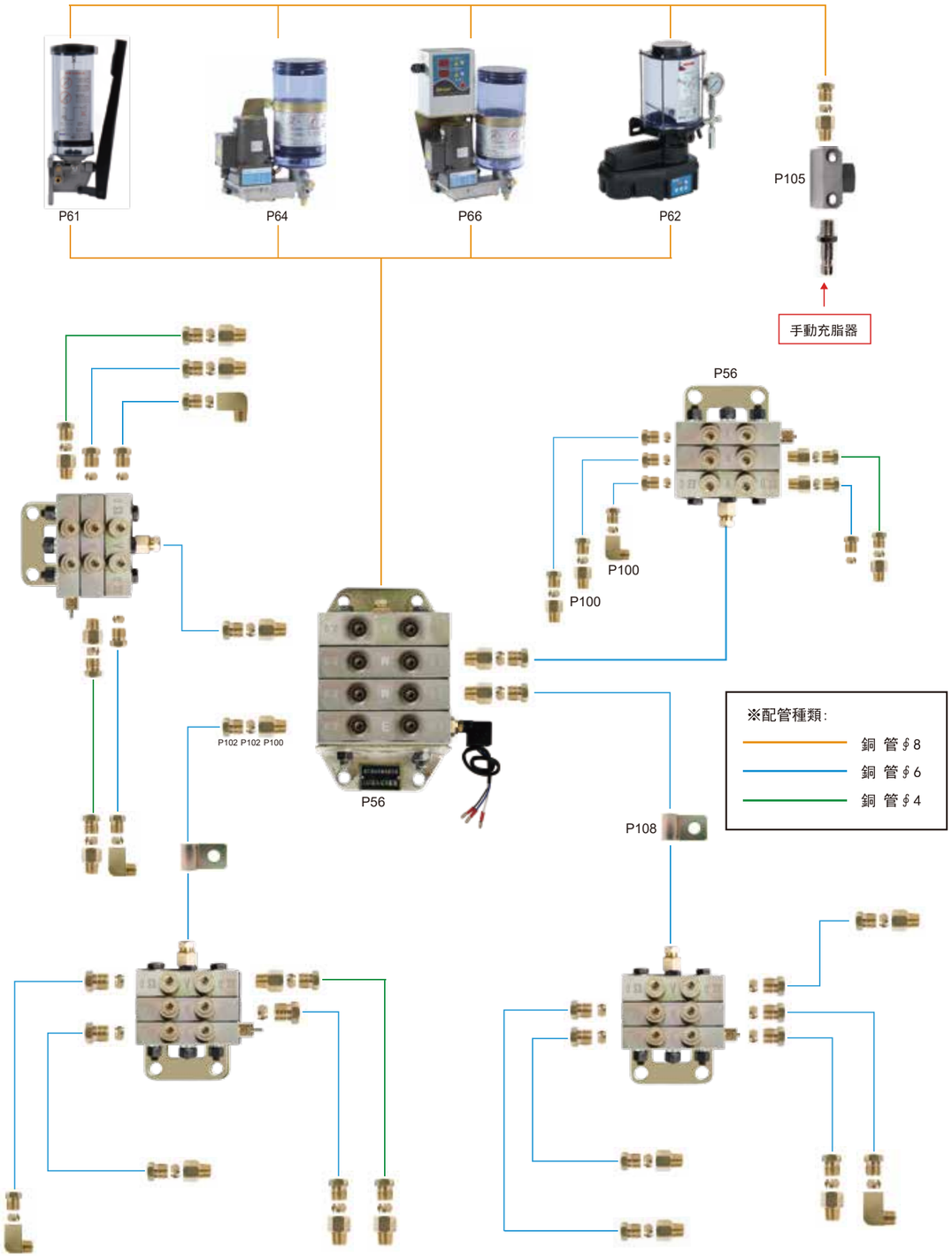


## 黃油容積式潤滑系統示意圖

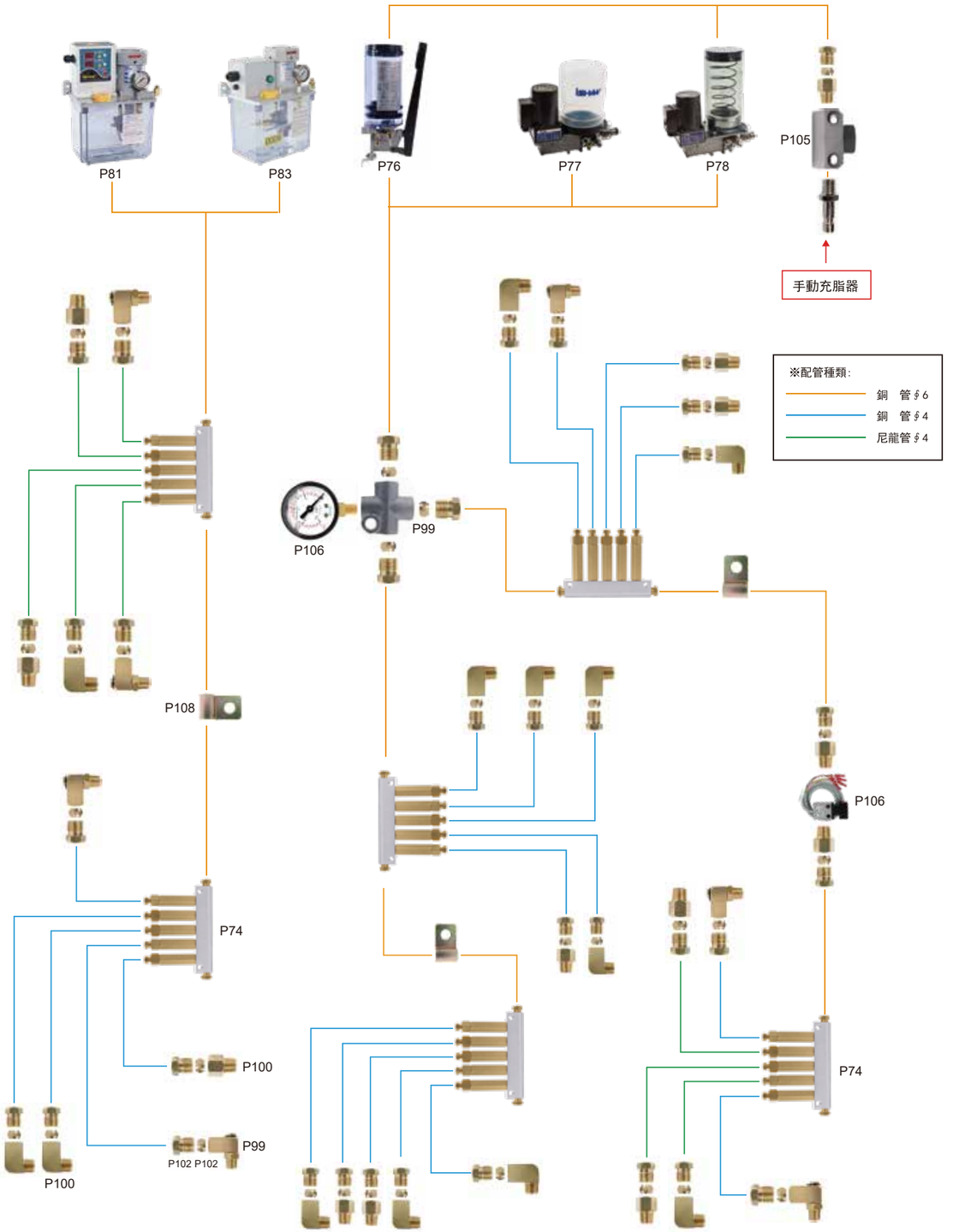

# 稀油容積式潤滑系統概述

**系統構成說明:**

該系統由容積式注油機、過濾器與直通式配油器、容積式分配器、連接管接頭、油管及傳感器等組成，它有洩壓定量出油和加壓定量出油兩種形式。

潤滑系統中可設置壓力開關（可選件），用以偵測系統主管路破裂及漏油狀況。另可按各個潤滑點磨擦副需油量不同，選擇相應流量的容積式分配器，本系統適用於潤滑點數多，流量要求較嚴格精准的大、中型機械潤滑設備。

**系統特點:**

1、每次可將潤滑油精准定量的輸送到每個潤滑點，實際使用中能有效的節省用油量，每個定量孔出油量不會因油品的黏度、溫度變化、打油時間長短而變化;

2、同型號的容積式分配器在潤滑系統中相互間距離的高、低、遠、近、臥裝或立裝，均對出油量沒有影響。

**系統配置注意:**

在容積式系統中，須搭配相應的容積式注油機，使用時每個潤滑點必須對應一個定量孔，嚴禁潤滑點不通過定量孔進行直通式潤滑，這樣會導致管路無法聚壓，使分配器無法正常儲油或出油。

**安裝使用注意:**

1、安裝時要注意各連接油管口裁剪平整，確保連接完好不漏油，否則會導致管路無法聚壓，使分配器無法正常儲油或出油;

2、安裝時確保各管路內部清潔，主機和主油管路中嚴禁加裝任何止逆裝置，務必使用正規供應商乾淨的潤滑油，才能保障潤滑系統正常運轉;

3、注意使用環境溫度變化，適當調整使用油品黏度，建議在15℃以下時用R32#油品，30℃以上時用R68#油品。

**系統搭配分配器:**

DT、DF、DFA型容積式分配器。

**系統搭配主機:**

1、齒輪泵類：YET、YEK等容積式間歇型注油機;

2、齒輪泵類：YAE、YAC等容積式注油機。







DT-500

## 容積式分配器（洩壓定量出油）

**性能與特點：**

1.每次固定流量供給潤滑部位;
2.不因油品黏度及打油時間長短影響流量;
3.動作靈敏，排油通暢;
4.須搭配容積式注油機使用;
5.適用於工作壓力在15 ～ 25kgf/c㎡的容積式週期潤滑系統中。

### 工作原理說明

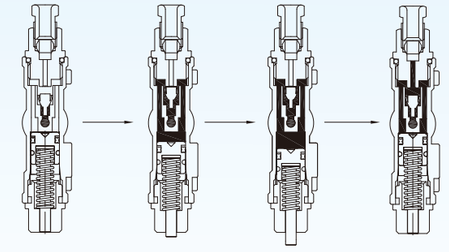

1.儲油前（加壓開始）　2.儲油中（加壓中）　3.儲油完畢（加壓完畢）　4.排油中（活塞回復中）

1.從油泵中壓送出來的潤滑油，使分配器中的傘形閥開始往上推動;
2.當傘形閥把出油孔封閉後，壓力油迫使蓄油塊克服簧力開始下降，使下腔開始儲油;
3.當蓄油塊被頂至下腔頂點時，儲油完畢;
4.油泵停止供油時，其洩壓閥自動開啟，使主油管內壓力油通過洩壓閥回油。此時系統壓力下降，同時傘形閥回復封閉DT進油口，而蓄油塊在簧力的作用下開始把下腔內的潤滑油往出油口壓出。

### 外觀尺寸圖

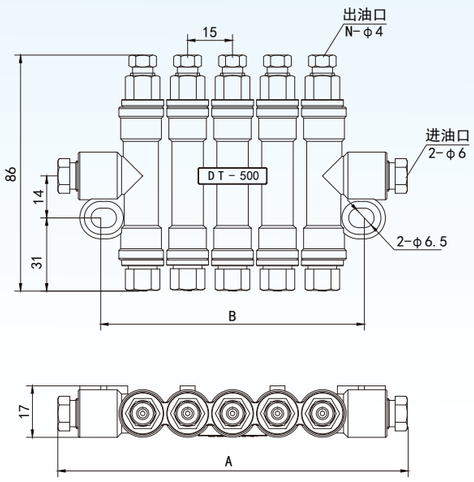


DT-500

### 型式及技術參數

| 型式 | 品號 | 出口數 | A | B | 吐出量（cc/stroke） | 重量（g） |
|---|---|---|---|---|---|---|
| DT-200 | 20204 | 2 | 78 | 39-43 | 0.1<br>0.16<br>0.2<br>0.3<br>0.4<br>0.5 | 178 |
| DT-300 | | 3 | 93 | 54-58 | | 249 |
| DT-400 | | 4 | 108 | 69-73 | | 306 |
| DT-500 | | 5 | 123 | 84-88 | | 372 |
| DT-600 | | 6 | 138 | 99-103 | | 454 |
| DT-700 | | 7 | 153 | 114-118 | | 495 |



DT-500(防護罩)

## 容積式分配器（洩壓定量出油）

**性能與特點：**

1.每次固定流量供給潤滑部位。
2.不因油品黏度及打油時間長短影響流量。
3.動作靈敏，排油通暢；
4.須搭配容積式注油機使用；
5.適用於工作壓力在15 ～ 25kgf/c㎡的容積式週期潤滑系統中。

### 工作原理說明

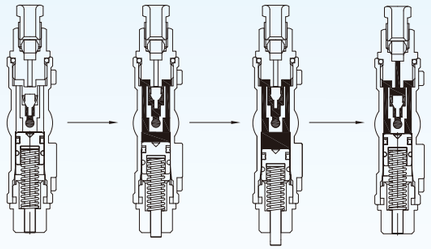

1.儲油前（加壓開始）　2.儲油中（加壓中）　3.儲油完畢（加壓完畢）　4.排油中（活塞回復中）

1.從油泵中壓送出來的潤滑油，使分配器中的傘形閥開始往上推動；
2.當傘形閥把出油孔封閉後，壓力油迫使蓄油塊克服簧力開始下降，使下腔開始儲油；
3.當蓄油塊被頂至下腔頂點時，儲油完畢；
4.油泵停止供油時，其洩壓閥自動開啟，使主油管內壓力油通過洩壓閥回油。此時系統壓力下降，同時傘形閥回復封閉DT進油口，而蓄油塊在簧力的作用下開始把下腔內的潤滑油往出油口壓出。

### 外觀尺寸圖

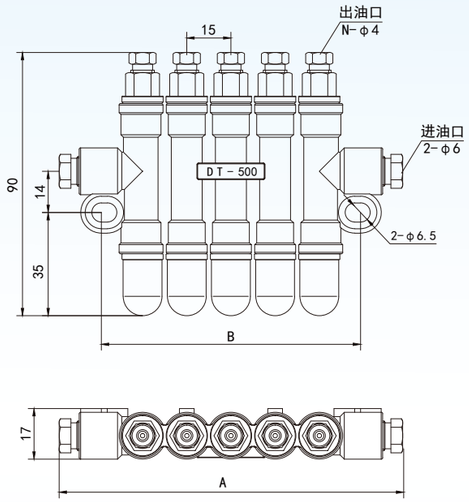


DT-500(防護罩)

### 型式及技術參數

| 型式 | 品號 | 出口數 | A | B | 吐出量 ( cc/stroke ) | 重量 ( g ) |
|---|---|---|---|---|---|---|
| DT-200 | 20204 | 2 | 78 | 39-43 | 0.1<br>0.16<br>0.2<br>0.3<br>0.4<br>0.5 | 178 |
| DT-300 | | 3 | 93 | 54-58 | | 249 |
| DT-400 | | 4 | 108 | 69-73 | | 306 |
| DT-500 | | 5 | 123 | 84-88 | | 372 |
| DT-600 | | 6 | 138 | 99-103 | | 454 |
| DT-700 | | 7 | 153 | 114-118 | | 495 |







DTK-500（快插式）

## 容積式分配器（洩壓定量出油）

**性能與特點：**

1.每次固定流量供給潤滑部位；
2.不因油品黏度及打油時間長短影響流量；
3.動作靈敏，排油通暢；
4.須搭配容積式注油機使用；
5.適用於工作壓力在15 ～ 25kgf/c㎡的容積式週期潤滑系統中。

### 工作原理說明

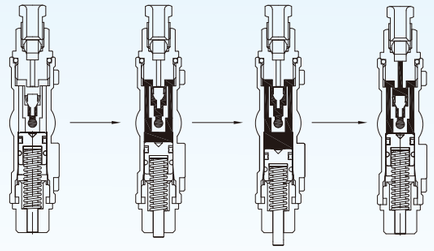

1.儲油前（加壓開始）　2.儲油中（加壓中）　3.儲油完畢（加壓完畢）　4.排油中（活塞回復中）

1.從油泵中壓送出來的潤滑油，使分配器中的傘形閥開始往上推動；
2.當傘形閥把出油孔封閉後，壓力油迫使蓄油塊克服簧力開始下降，使下腔開始儲油；
3.當蓄油塊被頂至下腔頂點時，儲油完畢；
4.油泵停止供油時，其洩壓閥自動開啟，使主油管內壓力油通過洩壓閥回油。此時系統壓力下降，同時傘形閥回復封閉DT進油口，而蓄油塊在簧力的作用下開始把下腔內的潤滑油往出油口壓出。

### 外觀尺寸圖

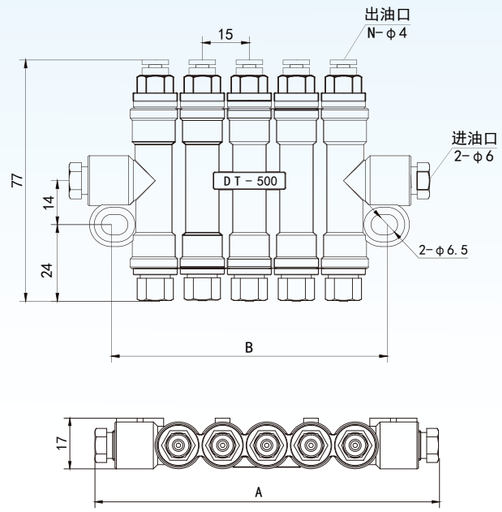


DTK-500

### 型式及技術參數

| 型式 | 品號 | 出口數 | A | B | 吐出量 ( cc/stroke ) | 重量 ( g ) |
|---|---|---|---|---|---|---|
| DTK-200 | 20221 | 2 | 78 | 39-43 | 0.1<br>0.16<br>0.2<br>0.3<br>0.4<br>0.5 | 168 |
| DTK-300 | | 3 | 93 | 54-58 | | 232 |
| DTK-400 | | 4 | 108 | 69-73 | | 299 |
| DTK-500 | | 5 | 123 | 84-88 | | 359 |
| DTK-600 | | 6 | 138 | 99-103 | | 424 |
| DTK-700 | | 7 | 153 | 114-118 | | 486 |



DF-000-30



DF-300

## 容積式分配器（加壓定量出油）

性能與特點：

1.每次固定流量供給潤滑部位。

2.不因油品黏度及打油時間長短影響流量。

3.須搭配容積式注油機使用。

4.適用於工作壓力在15 ～ 25kgf/cm²的容積式週期潤滑系統中。

### 工作原理說明

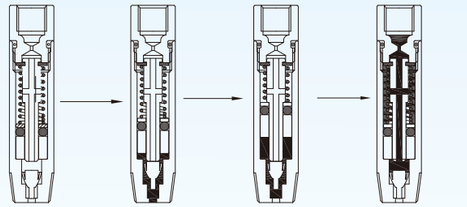

1.排油前（加壓開始）　2.排油中（加壓中）　3.排油完畢（加壓完畢）　4.儲油中（活塞回復中）

1.從油泵中壓送出來的潤滑油，使分配器中的傘形閥開始往上推動；

2.當傘形閥把芯杆中心孔封閉後，迫使活塞克服簧力開始上升。將上腔原先存儲的潤滑油排出；

3.當活塞移至上腔頂點時，排油同時完畢；

4.油泵停止供油時，其洩壓閥自動開啟，使主油管內壓力油通過洩壓閥回油。此時系統壓力下降，分配器中的活塞在彈簧作用下開始回復，當傘形閥回復封閉分配器進油口，則活塞把存儲在下腔的潤滑油通過芯杆小孔壓送到上腔，同時下次的供油也準備完畢。

### 外觀尺寸圖

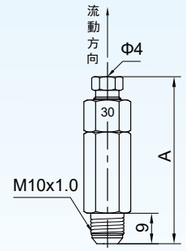


DF-000-30




DF-300

### 型式及技術參數

| 型式 | 品號 | 吐出量（cc/stroke） | 記號 | A | 重量（g） |
|---|---|---|---|---|---|
| DF-000-06 | 20205 | 0.06 | 06 | 48.5 | 34 |
| DF-000-10 | | 0.1 | 10 | 48.5 | 34 |
| DF-000-16 | | 0.16 | 16 | 48.5 | 34 |
| DF-000-20 | | 0.2 | 20 | 48.5 | 34 |
| DF-000-30 | | 0.3 | 30 | 54.5 | 38 |
| DF-000-40 | | 0.4 | 40 | 54.5 | 38 |
| DF-000-50 | | 0.5 | 50 | 54.5 | 38 |

| 型式 | 品號 | 出口數 | A | B | 吐出量（cc/stroke） | 重量（g） |
|---|---|---|---|---|---|---|
| DF-200 | 20205 | 2 | 48 | 34-36 | 0.06<br>0.1<br>0.16<br>0.2<br>0.3<br>0.4<br>0.5 | 127 |
| DF-300 | | 3 | 64 | 49-52 | | 178 |
| DF-400 | | 4 | 80 | 65-68 | | 232 |
| DF-500 | | 5 | 96 | 79-84 | | 283 |
| DF-600 | | 6 | 112 | 95-100 | | 339 |
| DF-700 | | 7 | 128 | 109-116 | | 383 |
| DF-800 | | 8 | 144 | 123-132 | | 436 |
| DF-1000 | | 10 | 176 | 153-164 | | 541 |







DFK-000-30（快插式）



DFK-300（快插式）

## 容積式分配器（加壓定量出油）

性能與特點：

1.每次固定流量供給潤滑部位。

2.不因油品黏度及打油時間長短影響流量。

3.須搭配容積式注油機使用。

4.適用於工作壓力在15 ～ 25kgf/cm2的容積式週期潤滑系統中。

### 工作原理說明

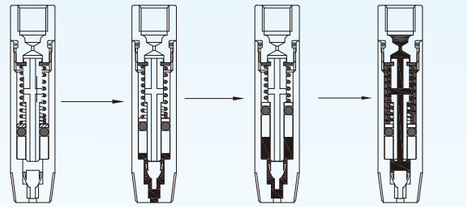

1.排油前（加壓開始）　2.排油中（加壓中）　3.排油完畢（加壓完畢）　4.儲油中（活塞回復中）

1.從油泵中壓送出來的潤滑油，使分配器中的傘形閥開始往上推動；

2.當傘形閥把芯杆中心孔封閉後，迫使活塞克服簧力開始上升。將上腔原先存儲的潤滑油排出；

3.當活塞移至上腔頂點時，排油同時完畢；

4.油泵停止供油時，其洩壓閥自動開啟，使主油管內壓力油通過洩壓閥回油。此時系統壓力下降，分配器中的活塞在彈簧作用下開始回復，當傘形閥回復封閉分配器進油口，則活塞把存儲在下腔的潤滑油通過芯杆小孔壓送到上腔，同時下次的供油也準備完畢。

### 外觀尺寸圖

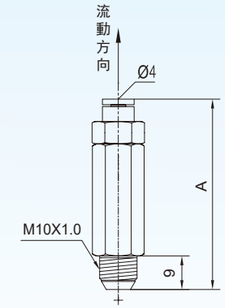


DFK-000-30

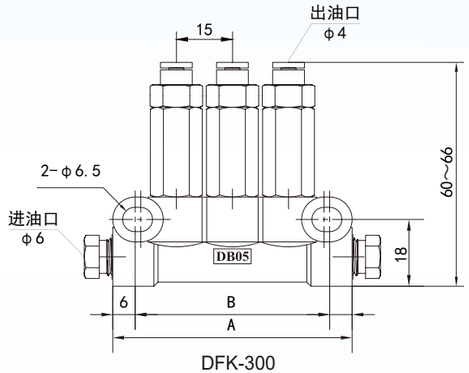


DFK-300

### 型式及技術參數

| 型式 | 品號 | 吐出量（cc/stroke） | 記號 | A | 重量（g） |
|---|---|---|---|---|---|
| DFK-000-06 | 20222 | 0.06 | 06 | 45 | 34 |
| DFK-000-10 | | 0.1 | 10 | 45 | 34 |
| DFK-000-16 | | 0.16 | 16 | 45 | 34 |
| DFK-000-20 | | 0.2 | 20 | 45 | 34 |
| DFK-000-30 | | 0.3 | 30 | 51 | 38 |
| DFK-000-40 | | 0.4 | 40 | 51 | 38 |
| DFK-000-50 | | 0.5 | 50 | 51 | 38 |

| 型式 | 品號 | 出口數 | A | B | 吐出量（cc/stroke） | 重量（g） |
|---|---|---|---|---|---|---|
| DFK-200 | 20222 | 2 | 48 | 34-36 | 0.06<br>0.1<br>0.16<br>0.2<br>0.3<br>0.4<br>0.5 | 127 |
| DFK-300 | | 3 | 64 | 49-52 | | 178 |
| DFK-400 | | 4 | 80 | 65-68 | | 232 |
| DFK-500 | | 5 | 96 | 79-84 | | 283 |
| DFK-600 | | 6 | 112 | 95-100 | | 339 |
| DFK-700 | | 7 | 128 | 109-116 | | 383 |
| DFK-800 | | 8 | 144 | 123-132 | | 436 |
| DFK-1000 | | 10 | 176 | 153-164 | | 541 |

## 容積式分配器（加壓定量出油）



DFA15

**性能與特點：**

1.每次固定流量供給潤滑部位；
2.不因油品黏度及打油時間長短影響流量；
3.動作靈敏，排油通暢；
4.須搭配容積式注油機使用；
5.適用於工作壓力在15 ～ 25kgf/c㎡的容積式週期潤滑系統中。

### 工作原理說明

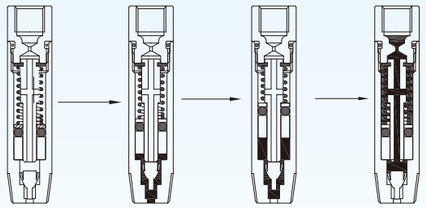

1.排油前（加壓開始）　2.排油中（加壓中）　3.排油完畢（加壓完畢）　4.儲油中（活塞回復中）

1.從油泵中壓送出來的潤滑油，使分配器中的傘形閥開始往上推動；
2.當傘形閥把芯杆中心孔封閉後，迫使活塞克服簧力開始上升。將上腔原先存儲的潤滑油排出；
3.當活塞移至上腔頂點時，排油同時完畢；
4.油泵停止供油時，其洩壓閥自動開啟，使主油管內壓力油通過洩壓閥回油。此時系統壓力下降，分配器中的活塞在彈簧作用下開始回復，當傘形閥回復封閉分配器進油口，則活塞把存儲在下腔的潤滑油通過芯杆小孔壓送到上腔，同時下次的供油也準備完畢。

### 外觀尺寸圖

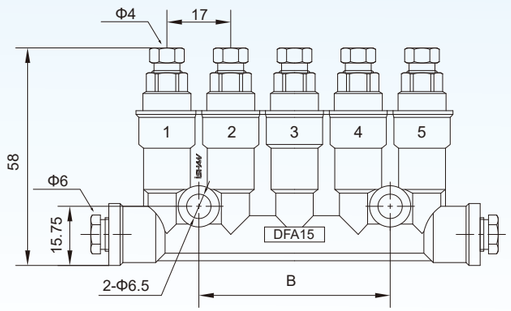


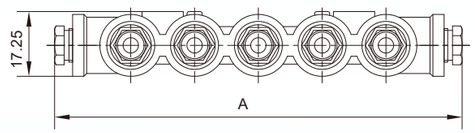


DFA15

### 型式及技術參數

| 型式 | 品號 | 出口數 | A | B | 吐出量 (cc/stroke) | 重量 (g) |
|---|---|---|---|---|---|---|
| DFA12 | 20208 | 2 | 59 | 34 | 0.03<br>0.06<br>0.1<br>0.16 | 95 |
| DFA13 | | 3 | 76 | 17 | | 142 |
| DFA14 | | 4 | 93 | 34 | | 190 |
| DFA15 | | 5 | 110 | 51 | | 236 |
| DFA16 | | 6 | 127 | 68 | | 283 |





## 氣動容積式注油機



YBP-K2-3L

**性能與特點：**

1.YBP是一種用壓縮空氣作為動力源的活塞機構的潤滑注油機；
2.該泵使用簡單,維護方便；
3.由主機上PLC系統控制電磁閥，可控制潤滑系統供油週期；
4.機台內設有液位開關，可將液位異常信號輸出，還設有自動卸壓機構，潤滑泵停止動作，系統自動洩壓。

**適用範圍:**

YBP型機台適用於具備壓縮空氣源場合的各種機械設備，泵的吐出壓力可通過調節氣源壓力來控制。

### 外觀尺寸圖

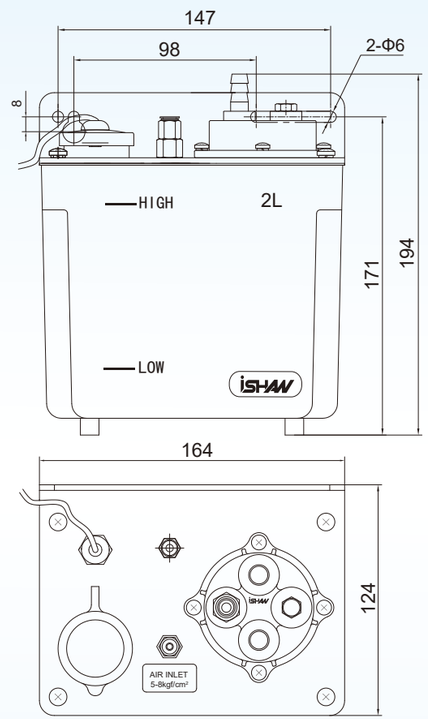


YBP-K2-2L

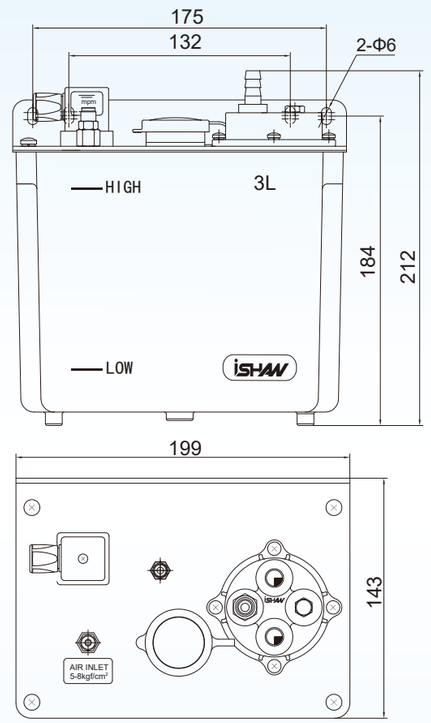


YBP-K2-3L

### 型式及技術參數

| 型式 \ 項目 | 品號 | 入口管徑 | 吐出口徑 | 額定排油量 (cc/cy) | 氣源壓力 ($kgf/cm^2$) | 增壓比 | 最大工作頻率 (cy/min) | 回油口 | 油箱容量 (L) | 重量 (kg) |
|---|---|---|---|---|---|---|---|---|---|---|
| YBP-K2 | 112301 | Ø4 | Ø4 or Ø6 | 2.8 ( 2L ) | 5 ～ 8 | 4 ： 1 | 10 | 須選配 | 2L(樹脂) | 1.4 |
| | | | | 6 ( 3L ) | | | | | 3L(樹脂) | 2 |



YEK-B2-4L(鋁合金)

## 容積式電動注油機（外接PLC控制型）

**性能與特點：**

1.榮獲國家實用新型專利，專利號:201520246835.5。
2.設有液位開關，可將液位異常訊號輸出。
3.設有馬達自我保護裝置，防止溫度過高而過載。
4.釋壓閥之定壓功能，可保護泵浦及管路減少毀損。
5.模組化設計，內部無連接油管，方便維護。
6.3L/4L機型有左右兩個出口可選，方便客戶安裝。
7.壓力開關可依據客戶要求而自由選配（YEK-H2P2/B2P2）。
8.B型機設有“FEED"鍵，可強制潤滑。
9.最長潤滑時間≤2min，最短間歇時間≥3min。

**適用範圍:**
YEK型機台適用於機床、塑膠、紡織、輕工、印刷和輸送器等機械設備的集中潤滑系統。

### 名稱規格說明

YEK — □ 2 □ □ □ □

| | |
|---|---|
| B | 強制鍵 |
| H | 無 |

容積式

油箱規格

| | |
|---|---|
| 2L | 2L油箱 |
| 3L | 3L油箱 |
| 4L | 4L油箱 |
| 4A | 4L鋁合金油箱 |

壓力開關

| | |
|---|---|
| 空白 | 無 |
| P2 | 壓力開關 |

### 液壓原理圖

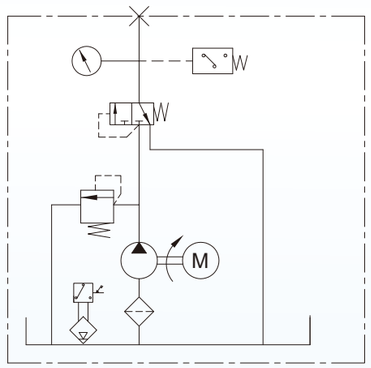


### 接線圖

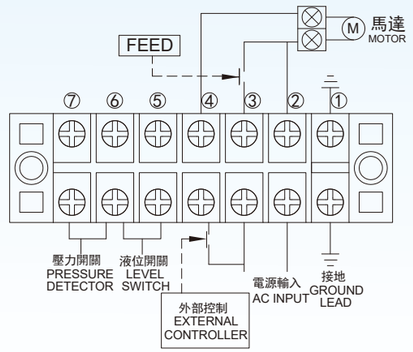


YEK-B型接線圖

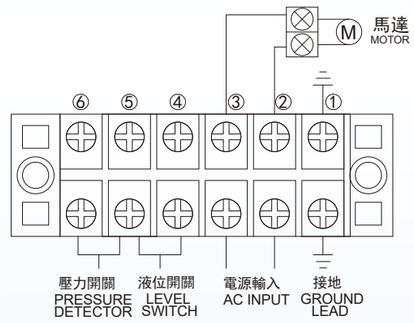


YEK-H型接線圖

### 型式及技術參數

| 項目 / 型式 | 品號 | 單相電壓 (VAC) | 功率 (W) | 異常輸出接點容量 (A) | 潤滑時間 | 間歇時間 | 吐出口徑 | 額定壓力 (kgf/cm²) | 吐出量 (cc/min) | 壓力開關 | 液位開關 | 油箱容量 (L) | 重量 (kg) |
|---|---|---|---|---|---|---|---|---|---|---|---|---|---|
| YEK-H2<br>YEK-B2 | 112121 | 110<br>or<br>220 | 100 | 液位開關0. 3<br>壓力開關3 | 須和PLC控制系統連接 | 須和PLC控制系統連接 | Ø6 | 15 | 150 | 無 | 上通電<br>(有油導通) | 2L (樹脂) | 2.7 |
| | | | | | | | | | | | | 3L (樹脂) | 2.9 |
| YEK-H2P2<br>YEK-B2P2 | | | | | | | | | | 有 | | 4L (樹脂) | 3.3 |
| | | | | | | | | | | | | 4L (鋁合金) | 3.7 |





容積式電動注油機（外接PLC控制型）



YEK-B2-2L



YEK-B2-3L



YEK-B2-4L

### 外觀尺寸圖

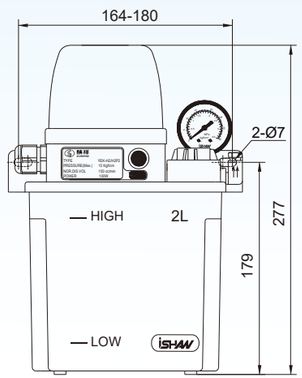


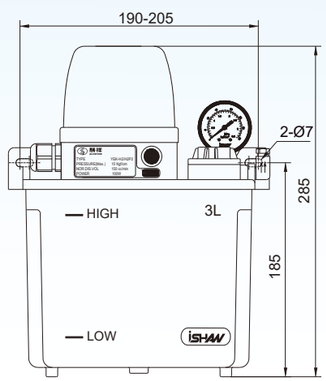


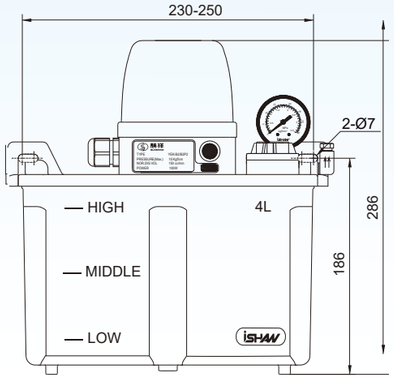


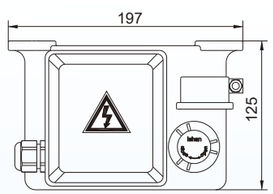


YEK-B2/H2-2L

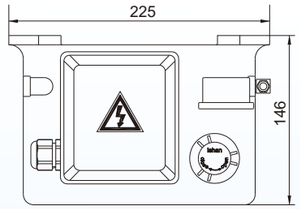


YEK-B2/H2-3L

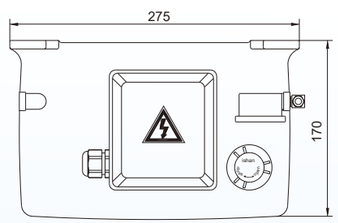


YEK-B2/H2-4L

備注：YEK-4L鋁合金油箱與樹脂油箱的機台外觀尺寸相同。

# 容積式電動注油機（微電腦型）



YET-A2-4L(鋁合金)

**性能與特點：**

1.榮獲歐盟CE認證。
2.可設定三種開機模式：
（a）潤滑：開機時先執行潤滑時間計時。
（b）間歇：開機時先執行間歇時間計時。
（c）記憶：開機時延續之前的作動時間。
3.潤滑和間歇時間可調整。
4.設有液位開關，油量不足時蜂鳴器會發出警報，可將液位異常訊號輸出。
5.設有馬達自我保護裝置，防止溫度過高及過載。
6.釋壓閥之定壓功能，可保護泵浦及管路減少毀損。
7.潤滑時間（秒）和間歇時間（秒/分/時）單位可選擇。
8.面板指示燈可顯示注油機之作動狀態。
9.壓力開關可依據客戶要求而自由選配（YET-A2P2）。
10.設有”RES”鍵，可複位重啓工作周期。
11.在容積式系統中設有脫壓裝置。
12.最長潤滑時間≤2min，最短間歇時間≥3min。

## 名稱規格說明

YET — A 2 □ □ □ □

IC板
- A型IC板

容積式

油箱規格

| | |
|---|---|
| 2L | 2L油箱 |
| 3L | 3L油箱 |
| 4L | 4L油箱 |
| 4A | 4L鋁合金油箱 |

壓力開關

| | |
|---|---|
| 空白 | 無 |
| P2 | 壓力開關 |

## 液壓原理圖

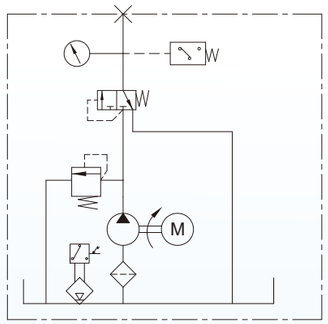


**適用範圍:**

YET型機台適用於機床、塑膠、紡織、輕工、印刷和輸送器等機械設備的集中潤滑系統。

## 接線圖

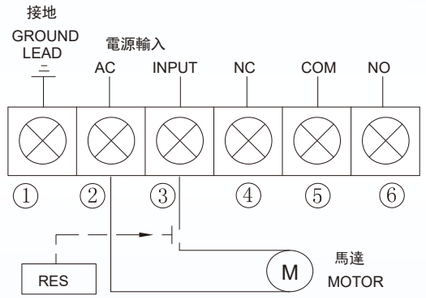


## 型式及技術參數

| 項目 / 型式 | 品號 | 單相電壓 (VAC) | 功率 (W) | 異常輸出接點容量(A) | 潤滑時間 (秒) | 間歇時間 (秒/分/時) | 吐出口徑 | 額定壓力 (kgf/cm²) | 吐出量 (cc/min) | 壓力開關 | 油箱容量 (L) | 重量 (kg) |
|---|---|---|---|---|---|---|---|---|---|---|---|---|
| YET-A2 | 112101 | 110 or 220 | 100 | 3 | 1 ～ 999 | 1 ～ 999 | Ø6 | 15 | 200 | 無 | 2L(樹脂)<br>3L(樹脂)<br>4L(樹脂)<br>4L(鋁合金) | 2.7<br>3<br>3.3<br>3.7 |
| YET-A2P2 | | | | | | | | | | 有 | | |





容積式電動注油機（微電腦型）



YET-A2-2L



YET-A2-3L



YET-A2-4L

## 外觀尺寸圖

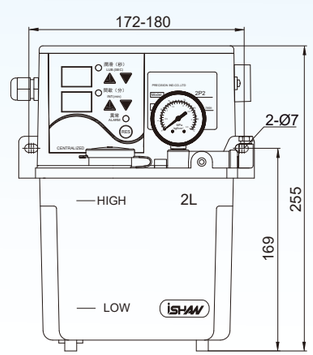


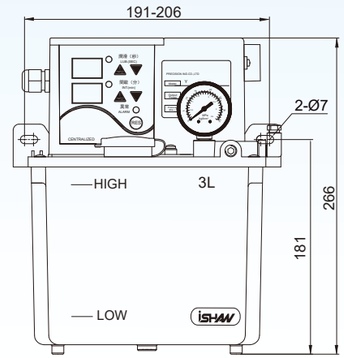


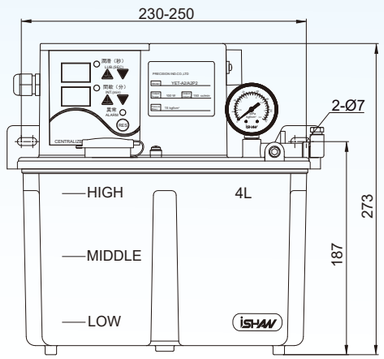


YET-A2-2L

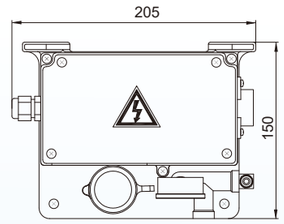


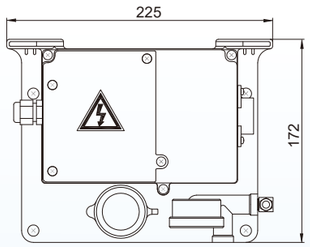


YET-A2-3L

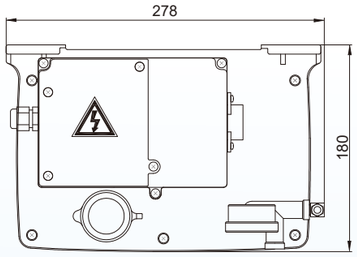


YET-A2-4L

備注：YET-4L鋁合金油箱與樹脂油箱的機台外觀尺寸相同。



YET-K2-4L(鋁合金)

## 容積式電動注油機（微電腦型）

性能與特點：

1.榮獲歐盟CE認證。
2.可設定三種開機模式:
（a）潤滑：開機時先執行潤滑時間計時。
（b）間歇：開機時先執行間歇時間計時。
（c）記憶：開機時延續之前的作動時間。
3.潤滑和間歇時間可調整。
4.設有液位開關，油量不足時蜂鳴器會發出警報，可將液位異常訊號輸出。
5.設有馬達自我保護裝置，防止溫度過高及過載。
6.釋壓閥之定壓功能，可保護泵浦及管路減少毀損。
7.潤滑時間（秒）和間歇時間（秒/分/時）單位可選擇。
8.面板指示燈可顯示注油機之作動狀態。
9.壓力開關可依據客戶要求而自由選配（YET-K2P2）。
10.設有"RES"鍵，可複位重啓工作周期。
11.在容積式系統中設有脫壓裝置。
12.最長潤滑時間≤2min，最短間歇時間≥3min。

### 名稱規格說明

YET — K 2 □ □ □ □

| | |
|---|---|
| IC板 | |
| K型IC板 | |
| 容積式 | |

油箱規格

| | |
|---|---|
| 2L | 2L 油箱 |
| 3L | 3L 油箱 |
| 4L | 4L 油箱 |
| 4A | 4L鋁合金油箱 |

壓力開關

| | |
|---|---|
| 空白 | 無 |
| P2 | 壓力開關 |

### 液壓原理圖

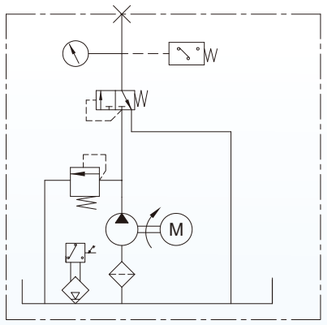


**適用範圍:**

YET型機台適用於機床、塑膠、紡織、輕工、印刷和輸送器等機械設備的集中潤滑系統。

### 接線圖

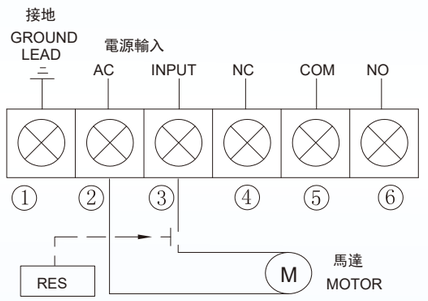


### 型式及技術參數

| 項目 / 型式 | 品號 | 單相電壓 (VAC) | 功率 (W) | 異常輸出接點容量(A) | 潤滑時間 (秒) | 間歇時間 (秒/分/時) | 吐出口徑 | 額定壓力 (kgf/cm²) | 吐出量 (cc/min) | 壓力開關 | 油箱容量 (L) | 重量 (kg) |
|---|---|---|---|---|---|---|---|---|---|---|---|---|
| YET-K2 | 112101 | 110 or 220 | 100 | 3 | 1 ～ 999 | 1 ～ 999 | Ø6 | 15 | 200 | 無 | 2L(樹脂)<br>3L(樹脂)<br>4L(樹脂)<br>4L(鋁合金) | 2.7<br>3<br>3.3<br>3.7 |
| YET-K2P2 | | | | | | | | | | 有 | | |





容積式電動注油機（微電腦型）



YET-K2-2L



YET-K2-3L



YET-K2-4L

### 外觀尺寸圖

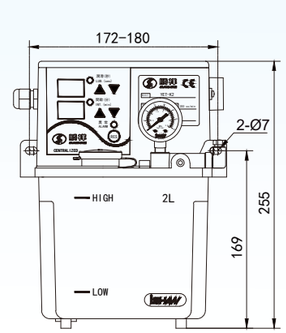


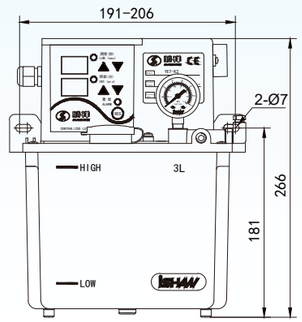


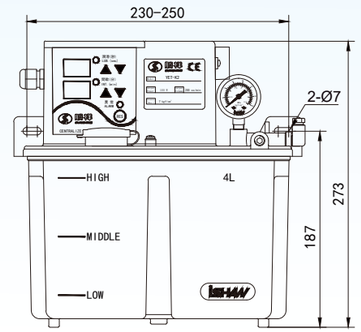


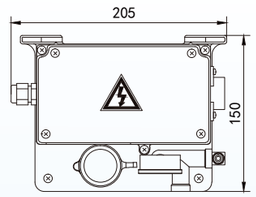


YET-K2-2L

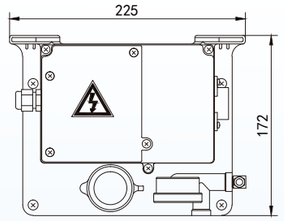


YET-K2-3L

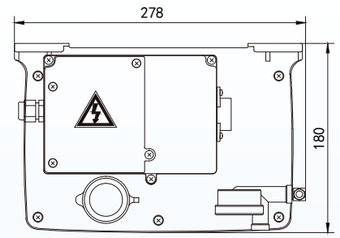


YET-K2-4L

備注：YET-4L鋁合金油箱與樹脂油箱的機台外觀尺寸相同。



YET-C2-4L(鋁合金)

# 容積式電動注油機（外接PLC控制型）

**性能與特點:**

1.榮獲歐盟CE認證。
2.設有液位開關，可將液位異常訊號輸出。
3.設有馬達自我保護裝置，防止溫度過高而超載。
4.釋壓閥之定壓功能，可保護泵浦及管路減少毀損。
5.面板指示燈可顯示注油機之作動狀態。
6.壓力開關可依據客戶要求而自由選配（YET-C2P2）
7.設有“FEED"鍵，可強制潤滑。
8.最長潤滑時間≤2min，最短間歇時間≥3min。

## 名稱規格說明

YET — C 2 □ □ □ □

IC板
- C型IC板

容積式

油箱規格

| | |
|---|---|
| 2L | 2L 油箱 |
| 3L | 3L 油箱 |
| 4L | 4L 油箱 |
| 4A | 4L鋁合金油箱 |

壓力開關

| | |
|---|---|
| 空白 | 無 |
| P2 | 壓力開關 |

## 液壓原理圖

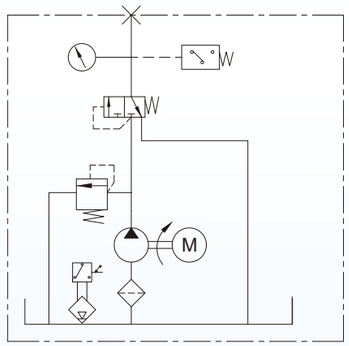


**適用範圍:**

YET型機台適用於機床、塑膠、紡織、輕工、印刷和輸送器等機械設備的集中潤滑系統。

## 接線圖

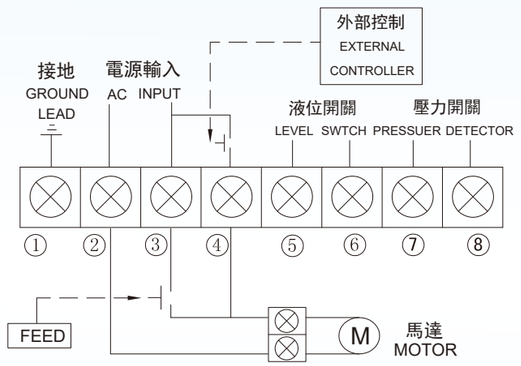


## 型式及技術參數

| 專案 / 型式 | 品號 | 單相電壓 (VAC) | 功率 (W) | 異常輸出 接點容量（A） | 潤滑時間 | 間歇時間 | 吐出口徑 | 額定壓力 ($kgf/cm^2$) | 吐出量 (cc/min) | 壓力開關 | 液位開關 | 油箱容量 (L) | 重量 (kg) |
|---|---|---|---|---|---|---|---|---|---|---|---|---|---|
| YET-C2 | 112101 | 110 or 220 | 100 | 液位開關0. 3 壓力開關3 | 須和PLC控制系統連接 | 須和PLC控制系統連接 | Ø6 | 15 | 200 | 無 | 上通電（有油導通） | 2L（樹脂） 3L（樹脂） 4L（樹脂） 4L（鋁合金） | 2.5 2.7 3 3.5 |
| YET-C2P2 | | | | | | | | | | 有 | | | |





容積式電動注油機（外接PLC控制型）



YET-C2-2L



YET-C2-3L



YET-C2-4L

## 外觀尺寸圖

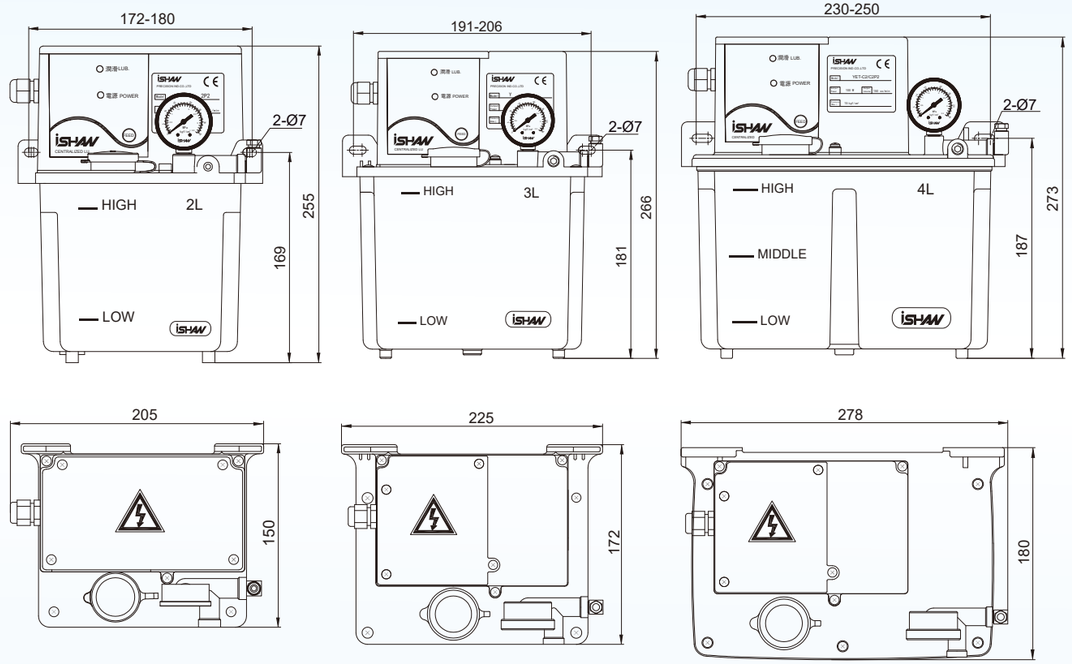


YET-C2-2L　　YET-C2-3L　　YET-C2-4L

備注：YET-4L鋁合金油箱與樹脂油箱的機台外觀尺寸相同。



YET-B2-4L(鋁合金)

# 容積式電動注油機（外接PLC控制型）

**性能與特點：**

1.榮獲歐盟CE認證。
2.設有液位開關，可將液位異常訊號輸出。
3.設有馬達自我保護裝置，防止溫度過高而過載。
4.釋壓閥之定壓功能，可保護泵浦及管路減少毀損。
5.壓力開關可依據客戶要求而自由選配（YET-B2P2）。
6.設有“FEED"鍵，可強制潤滑。
7.最長潤滑時間≤2min，最短間歇時間≥3min。

## 名稱規格說明

YET — B 2 □ □ □ □

IC板
- B型IC板

容積式

油箱規格

| | |
|---|---|
| 2L | 2L 油箱 |
| 3L | 3L 油箱 |
| 4L | 4L 油箱 |
| 4A | 4L鋁合金油箱 |

壓力開關

| | |
|---|---|
| 空白 | 無 |
| P2 | 壓力開關 |

## 液壓原理圖

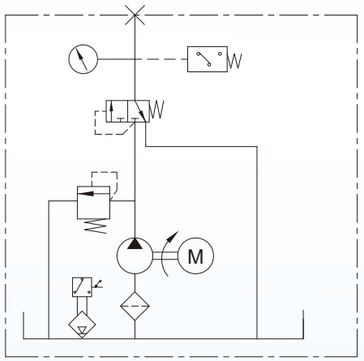


**適用範圍:**

YET型機台適用於機床、塑膠、紡織、輕工、印刷和輸送器等機械設備的集中潤滑系統。

## 接線圖

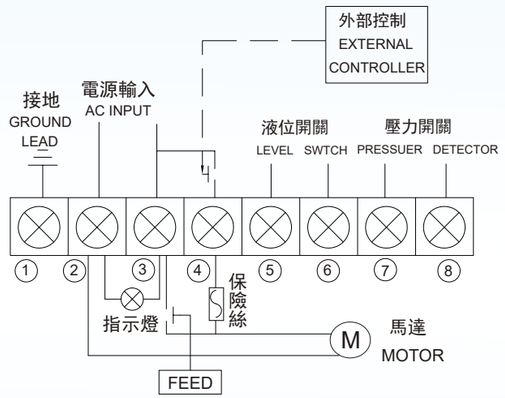


註意!

2、3接點接異相電，3、4接點接同相電。
3、4接點不能同時接外部電源線。

## 型式及技術參數

| 項目 / 型式 | 品號 | 單相電壓 (VAC) | 功率 (W) | 異常輸出 接點容量 (A) | 潤滑時間 | 間歇時間 | 吐出口徑 | 額定壓力 (kgf/cm²) | 吐出量 (cc/min) | 壓力開關 | 液位開關 | 油箱容量 (L) | 重量 (kg) |
|---|---|---|---|---|---|---|---|---|---|---|---|---|---|
| YET-B2 | 112101 | 110 or 220 | 100 | 液位開關0. 3 壓力開關3 | 須和PLC控制系統連接 | 須和PLC控制系統連接 | Ø6 | 15 | 200 | 無 | 上通電 (有油導通) | 2L (樹脂)<br>3L (樹脂)<br>4L (樹脂)<br>4L (鋁合金) | 2.5<br>2.7<br>3<br>3.5 |
| YET-B2P2 | | | | | | | | | | 有 | | | |





容積式電動注油機（外接PLC控制型）



YET-B2-2L



YET-B2-3L



YET-B2-4L

## 外觀尺寸圖

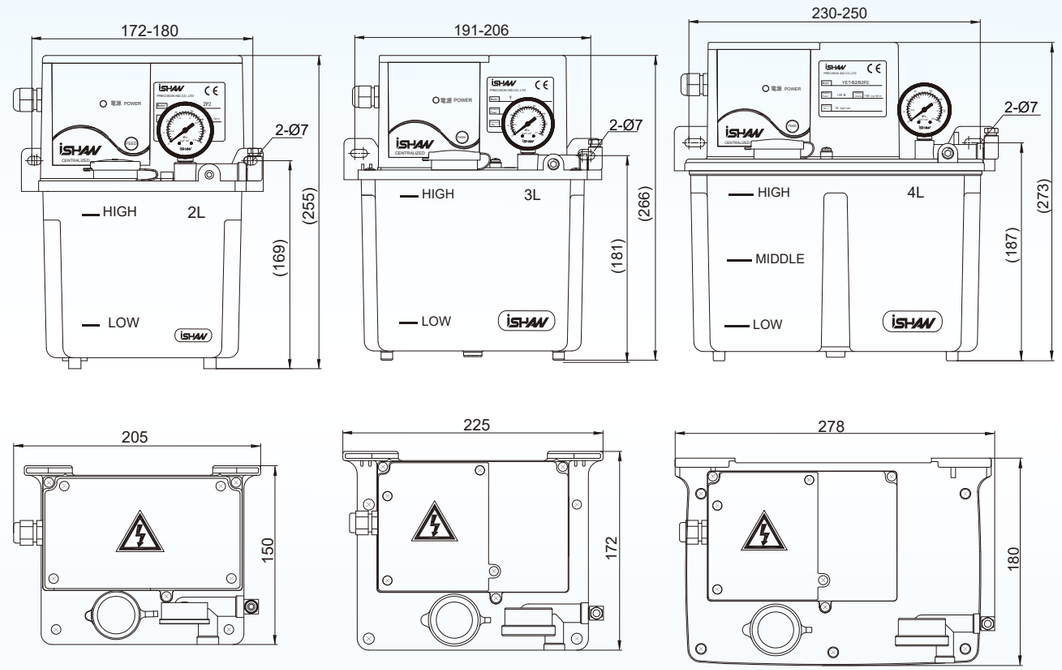


YET-B2-2L　　YET-B2-3L　　YET-B2-4L

備注：YET-4L鋁合金油箱與樹脂油箱的機台外觀尺寸相同。



YAE-A2-4L(鋁合金)

## 容積式電動注油機（微電腦型）

**性能與特點：**

1.榮獲歐盟CE認證。
2.可設定三種開機模式:
（a）潤滑：開機時先執行潤滑時間計時。
（b）間歇：開機時先執行間歇時間計時。
（c）記憶：開機時延續之前的作動時間。
3.潤滑和間歇時間可調整。
4.設有液位開關，油量不足時蜂鳴器會發出警報，可將液位異常訊號輸出。
5.在容積式系統中設有脫壓裝置。
6.釋壓閥之定壓功能，可保護泵浦及管路減少毀損。
7.面板指示燈可顯示注油機之作動狀態。
8.設有"RES"鍵，可複位重啓工作周期。
9.潤滑時間（秒）和間歇時間（秒/分/時）單位可選擇。
10.馬達可作長時間連續運轉。
11.壓力開關可依據客戶要求而自由選配（YAE-A2P2)。

**適用範圍:**

YAE型機台適用於機床、塑膠、紡織、輕工、印刷和輸送器等機械設備的集中潤滑系統。

### 名稱規格說明

YAE — A 2 □ □ □ □

IC板
A型IC板

容積式

壓力開關

| | |
|---|---|
| 空白 | 无 |
| P2 | 壓力開關 |

油箱規格

| | |
|---|---|
| 3L | 3L油箱 |
| 4L | 4L油箱 |
| 4A | 4L铝合金油箱 |
| 6L | 6L钣金箱后靠式无回油 |
| 6H | 6L钣金箱后靠式有回油 |
| 8L | 8L钣金箱后靠式无回油 |
| 8H | 8L钣金箱后靠式有回油 |

### 液壓原理圖

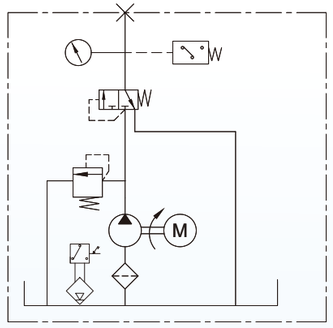


### 接線圖

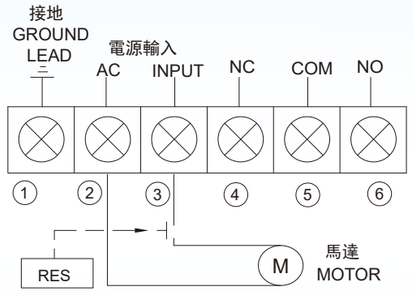


### 型式及技術參數

| 型式 \ 項目 | 品號 | 單相電壓 (VAC) | 功率 (W) | 異常輸出接點容量（A） | 潤滑時間（秒） | 間歇時間（秒/分/時） | 吐出口徑 | 額定壓力 (kgf/cm²) | 吐出量 (cc/min) | 壓力開關 | 油箱容量 (L) | 重量 (kg) |
|---|---|---|---|---|---|---|---|---|---|---|---|---|
| YAE-A2 | 112103 | 110 or 220 | 25 or 40 | 3 | 1 ～ 999 | 1 ～ 999 | Ø6 | 20 | 150 | 無 | 3L(樹脂) | 3.5 |
| | | | | | | | | | | | 4L(樹脂) | 4.0 |
| YAE-A2P2 | | | | | | | | | | 有 | 4L(鋁合金) | 5.5 |





容積式電動注油機（微電腦型）



YAE-A2-3L



YAE-A2-4L



YAE-A2-6L



YAE-A2-8L

### 外觀尺寸圖

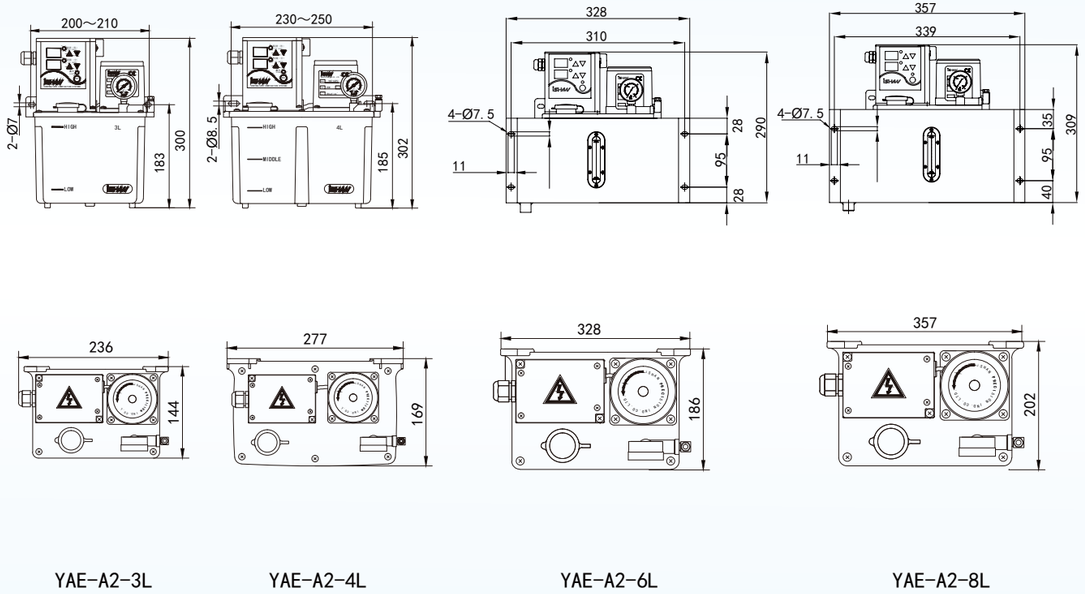


YAE-A2-3L　YAE-A2-4L　YAE-A2-6L　YAE-A2-8L

備注：YAE-4L鋁合金油箱與樹脂油箱的機台外觀尺寸相同。



YAC-B2-4L(鋁合金)

## 容積式電動注油機（外接PLC控制型）

**性能與特點：**

1.榮獲歐盟CE認證。
2.設有液位開關，油量不足時，可將液位異常訊號輸出。
3.釋壓閥之定壓功能，可保護泵浦及管路減少毀損。
4.馬達可做長時間連續運轉。
5.在容積式系統中設有脫壓裝置。
6.B型機裝有電源指示燈，可顯示注油機狀態。
7.壓力開關可依據客戶要求而自由選配（YAC-B2P2/H2P2）。
8.B型機設有"FEED"鍵，可強制潤滑（須與PLC控制系統連接）。

**適用範圍:**

YAC型機台適用於機床、塑膠、紡織、輕工、印刷和輸送器等機械設備的集中潤滑系統。

### 名稱規格說明

YAC — □ 2 □ □ □ □

| | |
|---|---|
| B | 灯、強制鍵 |
| H | 无 |

容積式

壓力開關

| | |
|---|---|
| 空白 | 无 |
| P2 | 壓力開關 |

油箱規格

| | |
|---|---|
| 3L | 3L油箱 |
| 4L | 4L油箱 |
| 4A | 4L铝合金油箱 |
| 6L | 6L钣金箱后靠式无回油 |
| 6H | 6L钣金箱后靠式有回油 |
| 8L | 8L钣金箱后靠式无回油 |
| 8H | 8L钣金箱后靠式有回油 |

### 液壓原理圖

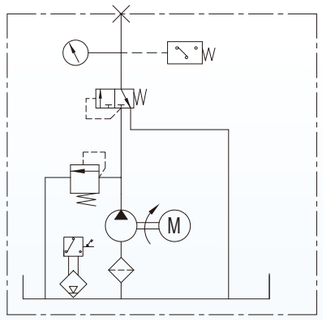


### 接線圖

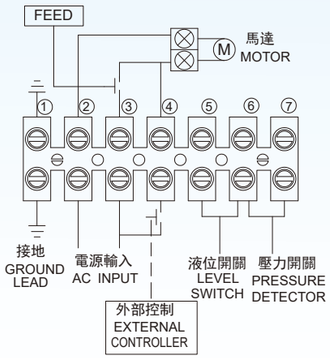


YAC-B型接線圖

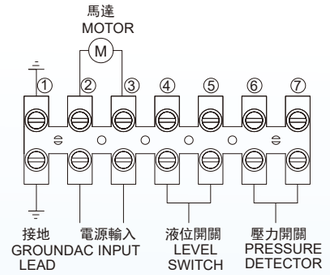


YAC-H型接線圖

### 型式及技術參數

| 項目 / 型式 | 品號 | 單相電壓（VAC） | 功率（W） | 異常輸出接點容量（A） | 潤滑時間 | 間歇時間 | 吐出口徑 | 額定壓力（kgf/cm²） | 吐出量（cc/min） | 壓力開關 | 液位開關 | 油箱容量（L） | 重量（kg） |
|---|---|---|---|---|---|---|---|---|---|---|---|---|---|
| YAC-H2<br>YAC-B2 | 112102 | 110<br>or<br>220 | 25<br>or<br>40 | 液位開關0.3<br>壓力開關3 | 須和PLC控制系統連接 | 須和PLC控制系統連接 | Ø6 | 20 | 150 | 無 | 上通電（有油導通） | 3L（樹脂）<br>4L（樹脂）<br>4L（鋁合金） | 3.4<br>3.6<br>4.5 |
| YAC-H2P2<br>YAC-B2P2 | | | | | | | | | | 有 | | | |





容積式電動注油機（外接PLC控制型）



YAC-B2-3L　YAC-B2-4L　YAC-B2-6L　YAC-B2-8L

### 外觀尺寸圖




YAC-B2-3L　YAC-B2-4L　YAC-B2-6L　YAC-B2-8L

備注：YAC-4L鋁合金油箱與樹脂油箱的機台外觀尺寸相同。

## 稀油抵抗式潤滑系統概述

**系統構成說明:**

該系統由抵抗式注油機、過濾器與DB、DE、PKD等直通式配油器；DSM、DCM比例接頭；PD、PH、PI等相關管接件組成。通過計算各個潤滑點磨擦副耗油量不同，按需選擇注油機的出油量與不同規格的比例接頭。由注油機定時定量的輸送潤滑油，通過比例接頭對各潤滑點進行控制與分配，使整個潤滑系統各點的供油量與需油量基本平衡。

**系統特點:**

1、注油機內配置壓力開關（可選件）或系統中設置壓力開關，可監測潤滑系統斷流、失壓及潤滑系統管路連接處漏油；

2、相關管接件可根據潤滑點需油量任選相對應的比例接頭，且系統中潤滑點數可任意增減搭配。

**系統配置注意:**

1、在抵抗式系統中，一個比例接頭只能對應一個潤滑點，比例接頭節流出油後嚴禁再進行分流；

2、在抵抗式系統中，每個潤滑點必須有一個與之對應的比例接頭，嚴禁有個別潤滑點不通過比例接頭進行直通式潤滑，這樣會使管路聚壓失衡，導致使用比例接頭的潤滑點無法正常供油。因為比例接頭具有節流阻力和單向止逆阻力；

3、潤滑系統中比例接頭嚴禁有串聯使用的現象。

**安裝使用注意:**

1、安裝時要注意各連接油管口裁剪平整，確保連接完好不漏油，否則會導致管路無法聚壓，使分配器無法正常出油；

2、潤滑系統安裝比例接頭時，出油方向不可裝反；

3、安裝時確保各管路內部清潔，務必使用正規供應商乾淨的潤滑油，才能保障潤滑系統正常運轉；

4、注意使用環境溫度變化，適當調整使用油品黏度，建議在15℃以下時用R32，30℃以上時用R68。

**系統搭配分配器:**

DSM、DCM比例接頭、DV、DE、DB等分配器。

**系統搭配主機:**

1、活塞泵類：YMT、YML、YMK、YESB等抵抗式注油機；

2、齒輪泵類：YET、YEK等抵抗式間歇型注油機；

3、齒輪泵類：YAE、YAC等抵抗式連續型注油機。

DCM、DSM型比例接頭搭配套管、螺帽用法示意圖:



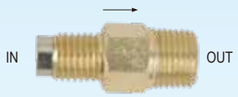


DCM

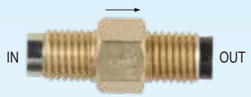


DSM無錐形

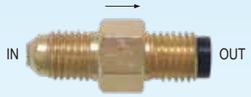


DSM帶錐形

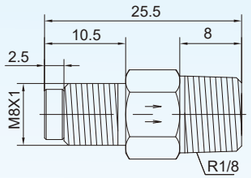


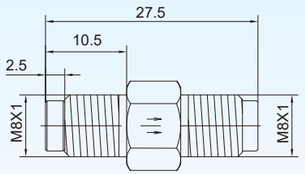


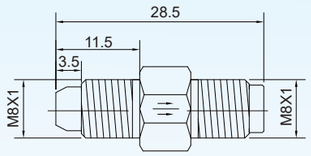


## 結構原理圖

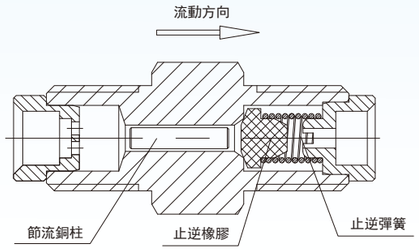


**性能與特點:**

1.附止逆閥可防止潤滑油回流。
2.油量會因油品、壓力、溫度而產生變化。
3.成本低、物美價廉。

**適用情況:**

1.適用于低壓力的潤滑系統。
2.搭配抵抗式注油機使用。
3.使用壓力：2 ～ 20kgf/cm².
4.用油黏度（40℃）：20 ～ 500cSt。
5.流量比：形式每加壹號，流量則以倍數增加。
6.重量：11g。

## 型式及技術參數

| 項目 / 型式 | | 直杆式比例接頭 | |
|---|---|---|---|
| IN | | M8X1.0 | M8X1.0 |
| OUT | | M8X1.0 | PT1/8 |
| 流量比 | 流量形式 | DSM-M | DCM-M |
| 1 | 00 | DSM-00M | DCM-00M |
| 2 | 0 | DSM-0M | DCM-0M |
| 4 | 1 | DSM-1M | DCM-1M |
| 8 | 2 | DSM-2M | DCM-2M |
| 16 | 3 | DSM-3M | DCM-3M |
| 32 | 4 | DSM-4M | DCM-4M |
| 64 | 5 | DSM-5M | DCM-5M |







YMT-8（左手拉）　YMT-8（右手拉）

# 手拉式注油機

**性能與特點：**

1.體積小、安裝方便、使用簡易；附止逆裝置避免油回流。
2.適用油品黏度20 ～ 150cSt。

**適用範圍:**

YMT注油機適用於機床、紡織、塑膠、包裝和鍛壓等機械中。

## 外觀尺寸圖

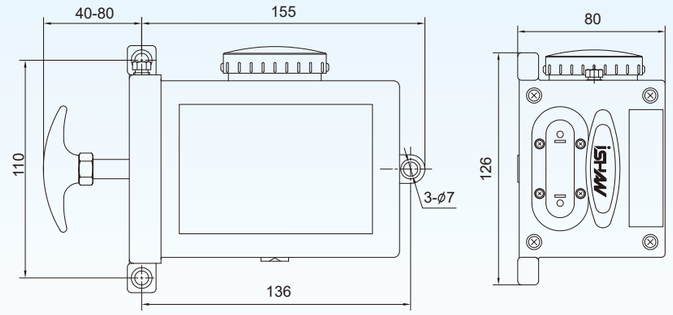


YMT-8右手拉

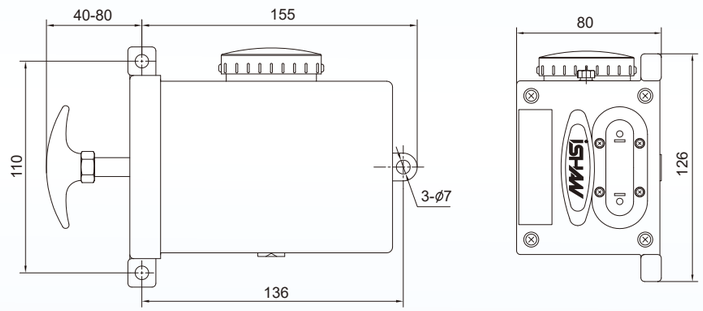


YMT-8左手拉

## 型式及技術參數

| 項目 / 型式 | 品號 | 吐出量 (cc/cy) | 最大吐出壓 (kgf/cm²) | 手拉型式 | 出口方向 | 吐出口徑 | 油箱容量 (cc) | 重量 (kg) |
|---|---|---|---|---|---|---|---|---|
| YMT-8 | 111201 | 8 | 5 | 右手拉 | 向上 | Ø4 | 600 | 0.9 |
| | | | | | 向下 | | | |
| | | | | 左手拉 | 向上 | | | |
| | | | | | 向下 | | | |



YML-8（右出品）

## 手搖式注油機

**性能與特點：**

1.體積小、安裝方便、使用簡易；附止逆裝置避免油回流。

2.適用於對油量要求不嚴格的潤滑場所；潤滑系統較簡單的機械。

3.適用油品黏度20 ～ 150cSt。

**適用範圍:**

YML型注油機適用於機床、紡織、塑膠、包裝和鍛壓等機械中。

### 外觀尺寸圖




YML-6右直角

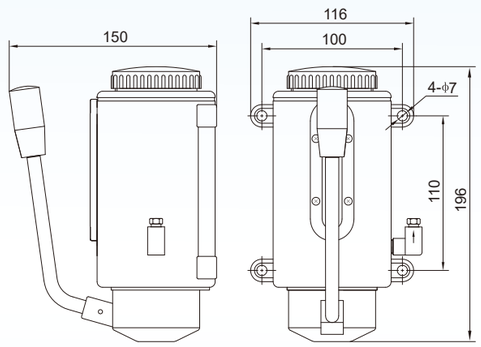


YML-8右直角

### 型式及技術參數

| 型式 \ 項目 | 品號 | 吐出量 ( cc/cy ) | 最大吐出壓 (kgf/cm²) | 出口方向 | 吐出口徑 | 油箱容量 (cc) | 重量 (kg) |
|---|---|---|---|---|---|---|---|
| YML-6 | 111202 | 6 | 15 | 左 or 右 | Ø4 or Ø6 | 350 | 1.2 |
| YML-8 | | | | | | 600 | 1.4 |








YMK-8

## 手壓式注油機

**性能與特點：**

該泵是活塞泵，壓下手柄將油吸入活塞腔內，手柄復位時，在彈簧力的作用下將活塞管內的油排出，該泵可與抵抗式分配器組成集中潤滑系統，適用於主油管路長3米，高3米，20個潤滑點左右的小型設備潤滑。

**油量調整說明：**

將手柄內鎖緊螺釘旋松相應的距離，吐出量會相應的變動。

**適用範圍:**

YMK型注油機適用於機床、紡織、塑膠、包裝和鍛壓等機械中。

### 外觀尺寸圖

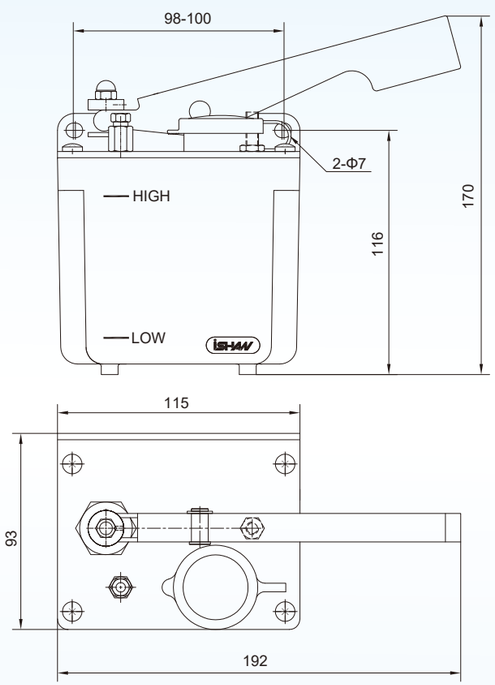


YMK-8左手壓

### 外觀尺寸圖

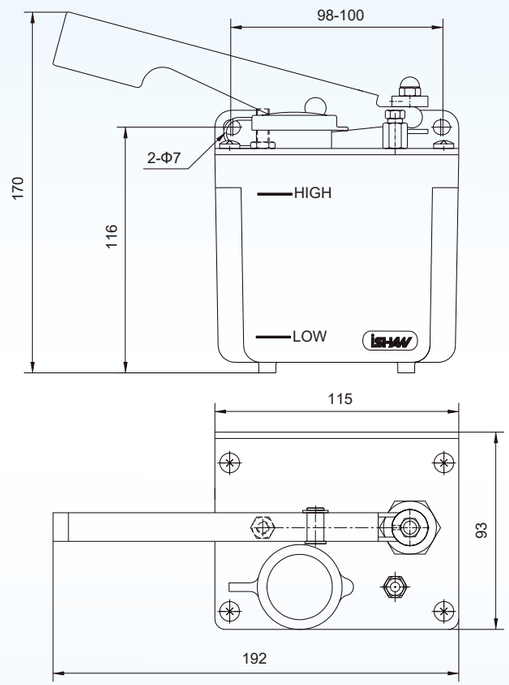


YMK-8右手壓

### 型式及技術參數

| 型式 \ 項目 | 品號 | 吐出量 (cc/cy) | 最大吐出壓 (kgf/cm²) | 手壓型式 | 出口口徑 | 油箱容量 (cc) | 重量 (kg) |
|---|---|---|---|---|---|---|---|
| YMK-8 | 111203 | 3 - 5（可調） | 4 | 右手壓 | Ø4 or Ø6 | 800 | 0.83 |
| | | | | 左手壓 | | | |



YESB-2L



YESB-2L(防護罩式)

## 自動活塞式注油機

**性能與特點：**

1.榮獲歐盟CE認證。
2.YESB設有液位開關，可將液位異常訊號輸出。
3.間歇時間在出廠時，可依據客戶的要求而定。
4.若客戶有需求可選擇YESB（防護罩型），此機型提高了油量調整組處的密封性能，能適應較差的使用環境。

**適用範圍:**

YESB型注油機廣泛適用於機床、紡織、塑膠、包裝、木工和鍛壓等機械中。

### 油量調整方法

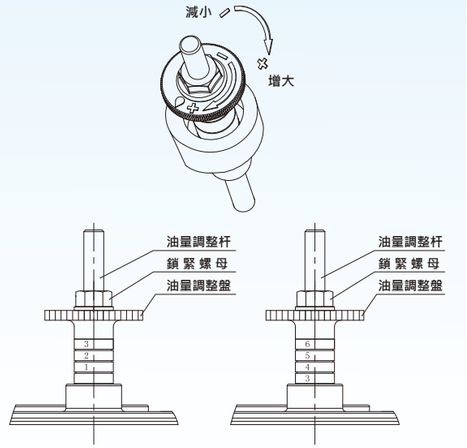


調整方法說明:

1.將鎖緊螺母鬆開。
2.機台所需的流量按流量調整盤相應的調節，
再將鎖緊螺母緊固。

### 接線圖

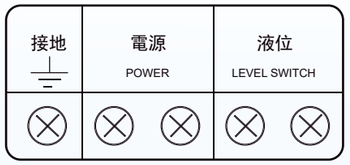


### 外觀尺寸圖

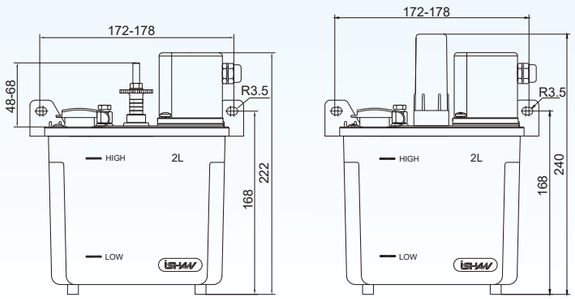


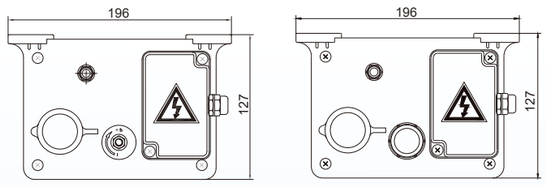


YESB　　YESB-2L(防護罩式)

### 型式及技術參數

| 型式＼項目 | 品號 | 間歇時間（分） | 單相電壓（VAC） | 功率（W） | 液位接點容量（A） | 吐出口徑 | 最大吐出壓（kgf/cm²） | 吐出量（cc/cy） | 油箱容量（L） | 重量（kg） |
|---|---|---|---|---|---|---|---|---|---|---|
| YESB | 111109 | 3/5/10/15/30/60（不可調整） | 110 or 220 | 4 | 0.3（下通電） | Ø4 or Ø6 | 3 | 1～3 or 3～6 | 2 | 1.3 |







YBP-K1-2L

## 氣動抵抗式注油機

**性能與特點：**

1.YBP是一種用壓縮空氣作為動力源的活塞結構的潤滑注油機。
2.機台與氣動二聯件、二位三通電磁閥、比例接頭分配器等組成氣動抵抗式潤滑系統。
3.由主機上PLC系統控制電磁閥，來控制潤滑系統供油週期。
4.機台內設有液位開關，可將液位異常信號輸出，還設有止逆裝置，防止管路回油。

**適用範圍:**

YBP型機台適用於高速、精密度高的機械。

### 外觀尺寸圖

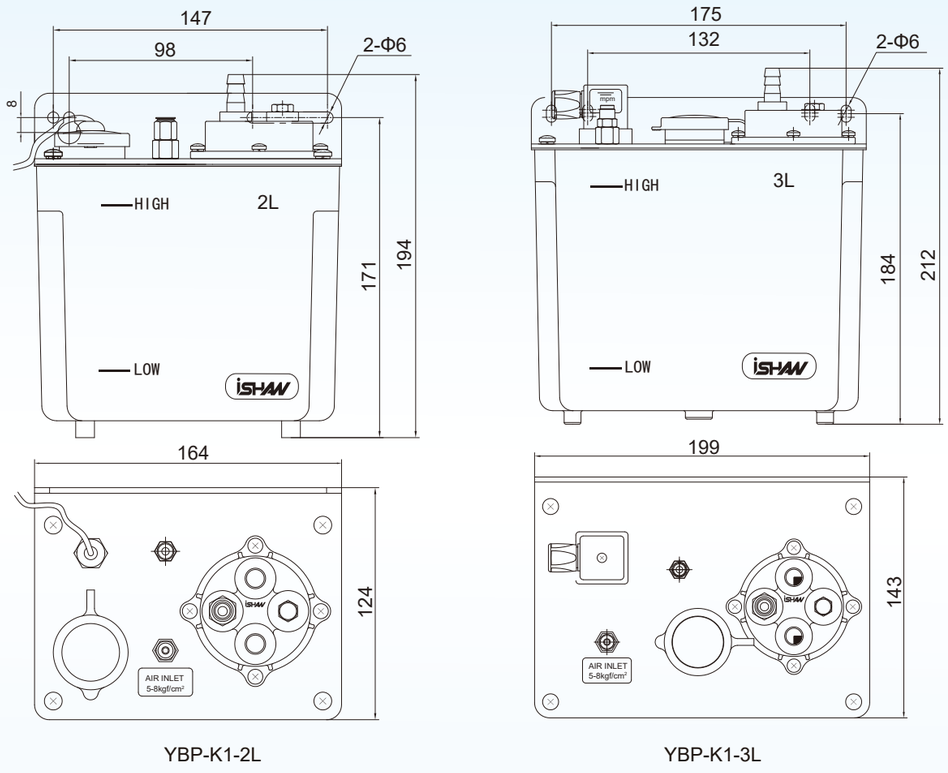


YBP-K1-2L　　YBP-K1-3L

### 型式及技術參數

| 型式＼項目 | 品號 | 入口管徑 | 吐出口徑 | 額定排油量（cc/cy） | 氣源壓力（kgf/cm²） | 增壓比 | 最大工作頻率（cy/min） | 回油口 | 油箱容量（L） | 重量（kg） |
|---|---|---|---|---|---|---|---|---|---|---|
| YBP-K1 | 111301 | Ø4 | Ø4 or Ø6 | 2.8 | 5～8 | 4：1 | 10 | 須選配 | 2L(樹脂) | 1.4 |
| | | | | 6 | | | | | 3L(樹脂) | 2 |



YEK-B1-4L(鋁合金)

# 抵抗式電動注油機（外接PLC控制型）

**性能與特點：**

1.榮獲國家實用新型專利，專利號:201520246835.5。
2.設有液位開關，可將液位異常訊號輸出。
3.設有馬達自我保護裝置，防止溫度過高而過載。
4.釋壓閥之定壓功能，可保護泵浦及管路減少毀損。
5.模組化設計，內部無連接油管，方便維護。
6.3L/4L機型有左右兩個出口可選，方便客戶安裝。
7.壓力開關可依據客戶要求而自由選配（YEK-H1P1/B1P1）。
8.B型機設有"FEED"鍵，可強制潤滑。
9.最長潤滑時間≤2min，最短間歇時間≥3min。

**適用範圍:**

YEK型機台適用於機床、塑膠、紡織、輕工、印刷和輸送器等機械設備的集中潤滑系統。

## 名稱規格說明

YEK — □ 1 □ □ □ □

| | |
|---|---|
| B | 強制鍵 |
| H | 無 |

抵抗式

油箱規格

| | |
|---|---|
| 2L | 2L油箱 |
| 3L | 3L油箱 |
| 4L | 4L油箱 |
| 4A | 4L鋁合金油箱 |

壓力開關

| | |
|---|---|
| 空白 | 無 |
| P1 | 壓力開關 |

## 液壓原理圖

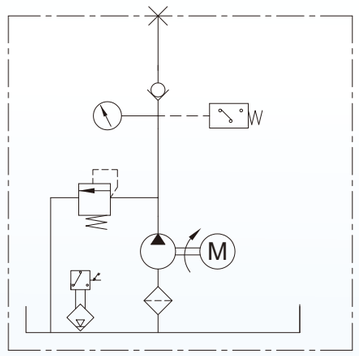


## 接線圖

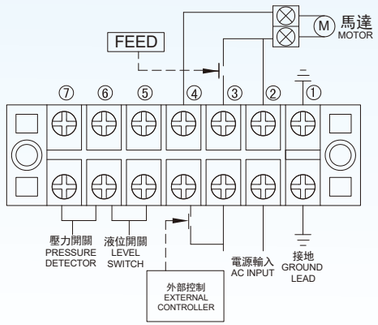


YEK-B型接線圖

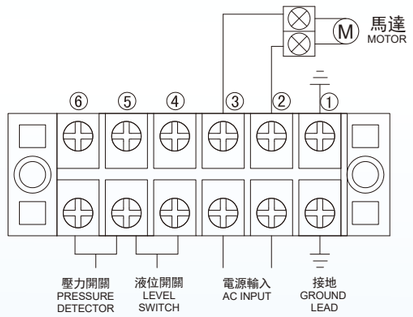


YEK-H型接線圖

## 型式及技術參數

| 型式 \ 項目 | 品號 | 單相電壓 (VAC) | 功率 (W) | 異常輸出接點容量（A） | 潤滑時間 | 間歇時間 | 吐出口徑 | 額定壓力 (kgf/cm²) | 吐出量 (cc/min) | 壓力開關 | 液位開關 | 油箱容量 (L) | 重量 (kg) |
|---|---|---|---|---|---|---|---|---|---|---|---|---|---|
| YEK-H1<br>YEK-B1 | 111121 | 110<br>or<br>220 | 100 | 液位開關0. 3<br>壓力開關3 | 須和PLC控制系統連接 | 須和PLC控制系統連接 | Ø4<br>or<br>Ø6 | 8 | 150 | 無 | 上通電<br>(有油導通) | 2L (樹脂)<br>3L (樹脂)<br>4L (樹脂)<br>4L (鋁合金) | 2.7<br>2.9<br>3.3<br>3.7 |
| YEK-H1P1<br>YEK-B1P1 | | | | | | | | | | 有 | | | |





抵抗式電動注油機（外接PLC控制型）



YEK-H1-2L



YEK-B1-3L



YEK-B1-4L

## 外觀尺寸圖

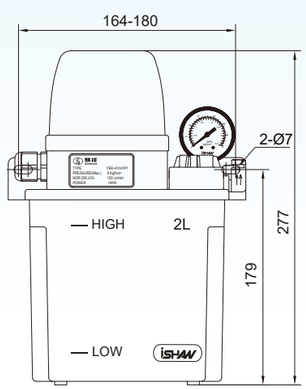


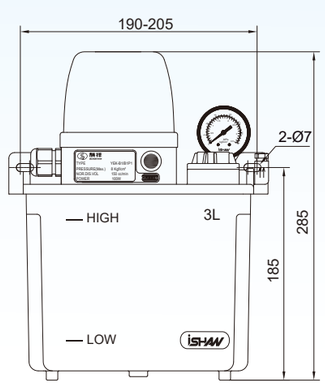


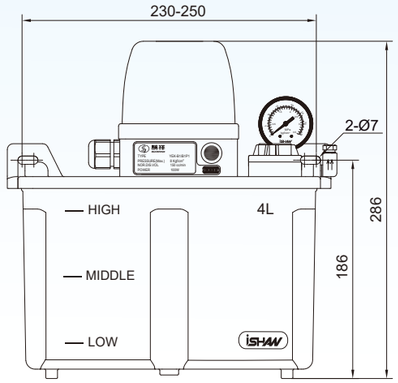


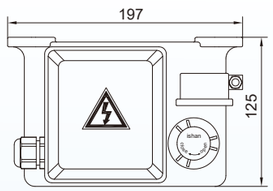


YEK-B1/H1-2L

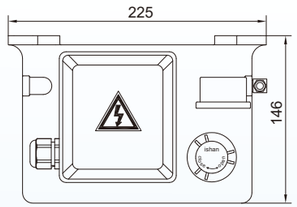


YEK-B1/H1-3L

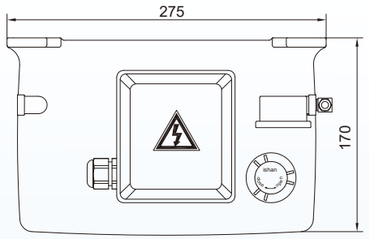


YEK-B1/H1-4L

備注：YEK-4L鋁合金油箱與樹脂油箱的機台外觀尺寸相同。



YET-A1-4L(鋁合金)

## 抵抗式電動注油機（微電腦型）

**性能與特點：**

1.榮獲歐盟CE認證。
2.可設定三種開機模式：
（a）潤滑：開機時先執行潤滑時間計時。
（b）間歇：開機時先執行間歇時間計時。
（c）記憶：開機時延續之前的作動時間。
3.潤滑和間歇時間可調整。
4.設有液位開關，油量不足時蜂鳴器會發出警報，可將液位異常訊號輸出。
5.設有馬達自我保護裝置，防止溫度過高及超載。
6.釋壓閥之定壓功能，可保護泵浦及管路減少毀損。
7.潤滑時間（秒）和間歇時間（秒/分/時）單位可選擇。
8.面板指示燈可顯示注油機之作動狀態。
9.壓力開關可依據客戶要求而自由選配（YET-A1P1）。
10.設有"RES"鍵，可複位重啓工作周期。
11.需搭配抵抗式配油器。
12最長潤滑時間≤2min，最短間歇時間≥3min。

**適用範圍:**

YET型機台適用於機床、塑膠、紡織、輕工、印刷和輸送器等機械設備的集中潤滑系統。

### 名稱規格說明

YET — A 1 □ □ □ □

IC板
- A型IC板
- 抵抗式

油箱規格

| | |
|---|---|
| 2L | 2L油箱 |
| 3L | 3L油箱 |
| 4L | 4L油箱 |
| 4A | 4L鋁合金油箱 |

壓力開關

| | |
|---|---|
| 空白 | 無 |
| P1 | 壓力開關 |

### 液壓原理圖

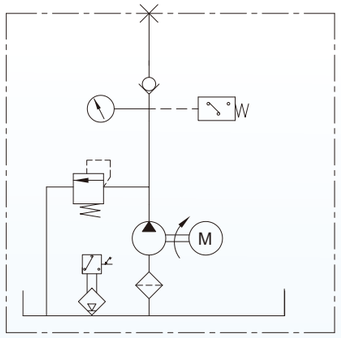


### 接線圖

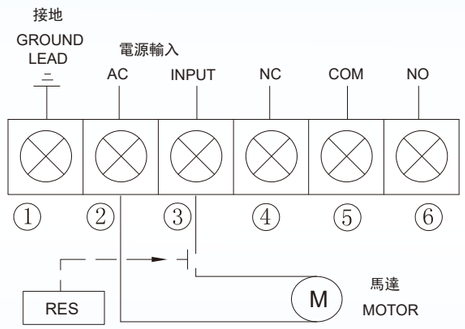


### 型式及技術參數

| 項目 / 型式 | 品號 | 單相電壓 (VAC) | 功率 (W) | 異常輸出接點容量（A） | 潤滑時間（秒） | 間歇時間（秒/分/時） | 吐出口徑 | 額定壓力 (kgf/cm²) | 吐出量 (cc/min) | 壓力開關 | 油箱容量 (L) | 重量 (kg) |
|---|---|---|---|---|---|---|---|---|---|---|---|---|
| YET-A1 | 111101 | 110 or 220 | 100 | 3 | 1 ～ 999 | 1 ～ 999 | Ø4 or Ø6 | 7 | 200 | 無 | 2L（樹脂）<br>3L（樹脂）<br>4L（樹脂）<br>4L（鋁合金） | 2.7<br>3<br>3.3<br>3.7 |
| YET-A1P1 | | | | | | | | | | 有 | | |





抵抗式電動注油機（微電腦型）



YET-A1-2L



YET-A1-3L



YET-A1-4L

### 外觀尺寸圖

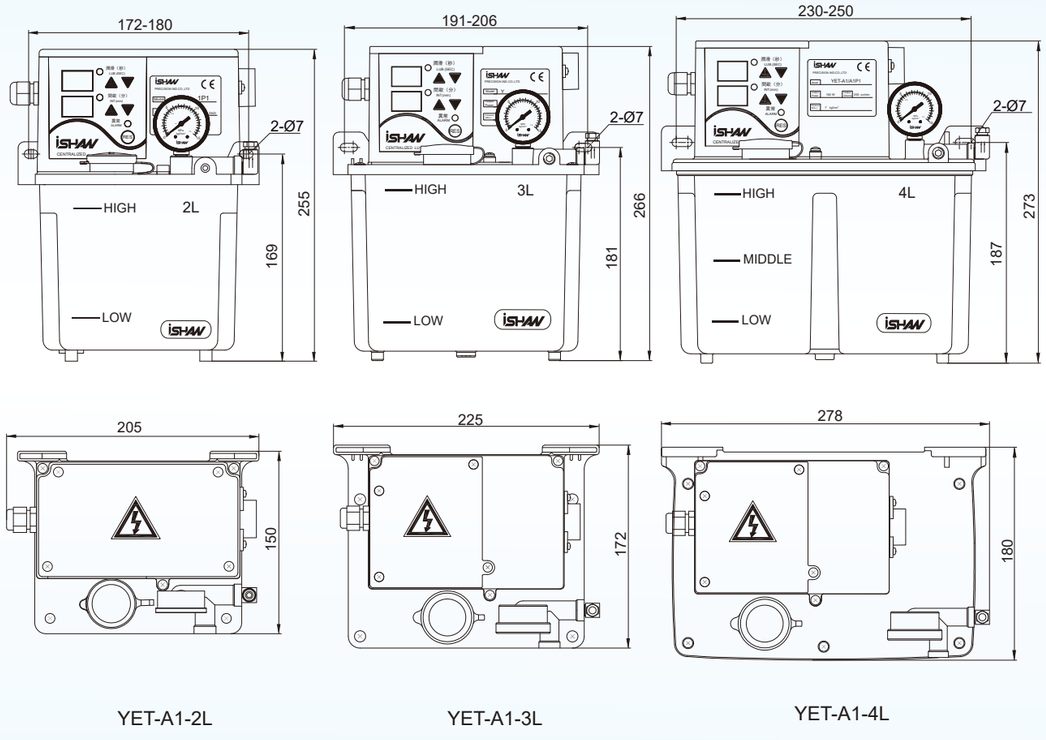


YET-A1-2L　　YET-A1-3L　　YET-A1-4L

備注：YET-4L鋁合金油箱與樹脂油箱的機台外觀尺寸相同。

# 抵抗式電動注油機(微電腦型)



YET-K1-4L(鋁合金)

**適用範圍:**

YET型機台適用於機床、塑膠、紡織、輕工、印刷和輸送器等機械設備的集中潤滑系統。

**性能與特點：**

1.榮獲歐盟CE認證。
2.可設定三種開機模式:
（a）潤滑：開機時先執行潤滑時間計時。
（b）間歇：開機時先執行間歇時間計時。
（c）記憶：開機時延續之前的作動時間。
3.潤滑和間歇時間可調整。
4.設有液位開關，油量不足時蜂鳴器會發出警報，可將液位異常訊號輸出。
5.設有馬達自我保護裝置，防止溫度過高及超載。
6.釋壓閥之定壓功能，可保護泵浦及管路減少毀損。
7.潤滑時間（秒）和間歇時間（秒/分/時）單位可選擇。
8.面板指示燈可顯示注油機之作動狀態。
9.壓力開關可依據客戶要求而自由選配（YET-K1P1）。
10.設有"RES"鍵，可複位重啓工作周期。
11.需搭配抵抗式配油器。
12最長潤滑時間≤2min，最短間歇時間≥3min。

## 名稱規格說明

YET — K 1 □ □ □ □

IC板
- K型IC板
- 抵抗式

油箱規格

| | |
|---|---|
| 2L | 2L油箱 |
| 3L | 3L油箱 |
| 4L | 4L油箱 |
| 4A | 4L鋁合金油箱 |

壓力開關

| | |
|---|---|
| 空白 | 無 |
| P1 | 壓力開關 |

## 液壓原理圖

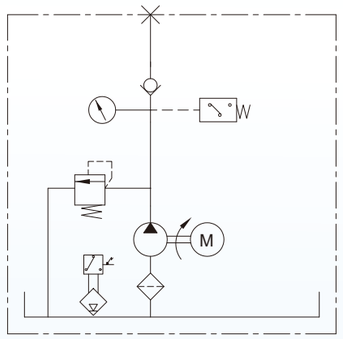


## 接線圖

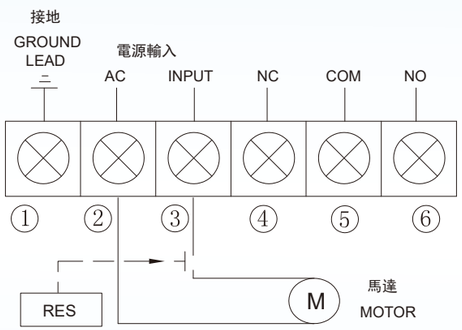


## 型式及技術參數

| 項目 / 型式 | 品號 | 單相電壓 (VAC) | 功率 (W) | 異常輸出 接點容量（A） | 潤滑時間 (秒) | 間歇時間 (秒/分/時) | 吐出口徑 | 額定壓力 (kgf/cm²) | 吐出量 (cc/min) | 壓力開關 | 油箱容量 (L) | 重量 (kg) |
|---|---|---|---|---|---|---|---|---|---|---|---|---|
| YET-K1 | 111101 | 110 or 220 | 100 | 3 | 1 ～ 999 | 1 ～ 999 | Ø4 or Ø6 | 7 | 200 | 無 | 2L (樹脂)<br>3L (樹脂)<br>4L (樹脂)<br>4L (鋁合金) | 2.7<br>3<br>3.3<br>3.7 |
| YET-K1P1 | | | | | | | | | | 有 | | |





抵抗式電動注油機(微電腦型)



YET-K1-2L



YET-K1-3L



YET-K1-4L

## 外觀尺寸圖

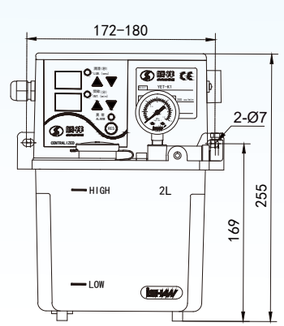


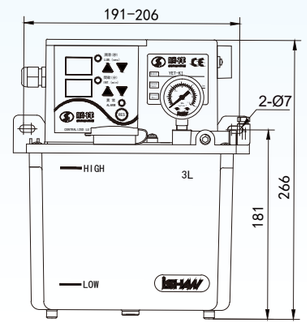


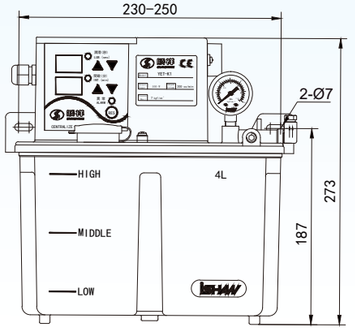


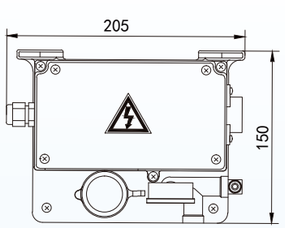


YET-K1-2L

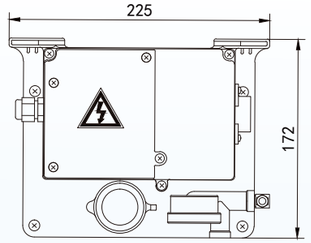


YET-K1-3L

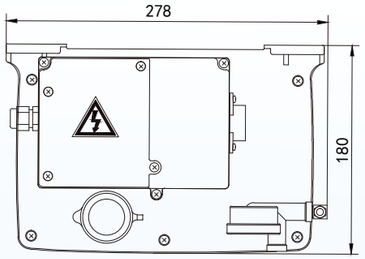


YET-K1-4L

備注：YET-4L鋁合金油箱與樹脂油箱的機台外觀尺寸相同。



YET-C1-4L(鋁合金)

# 抵抗式電動注油機（外接PLC控制型）

**性能與特點：**

1.榮獲歐盟CE認證。
2.設有液位開關，可將液位異常訊號輸出。
3.設有馬達自我保護裝置，防止溫度過高及超載。
4.釋壓閥之定壓功能，可保護泵浦及管路減少毀損。
5.面板指示燈可顯示注油機之作動狀態。
6..壓力開關可依據客戶要求而自由選配（YET-C1P1）。
7.設有"FEED"鍵，可強制潤滑。
8.最長潤滑時間≤2min，最短間歇時間≥3min。

## 名稱規格說明

YET — C 1 □ □ □ □

IC板
- C型IC板
- 抵抗式

油箱規格

| | |
|---|---|
| 2L | 2L油箱 |
| 3L | 3L油箱 |
| 4L | 4L油箱 |
| 4A | 4L鋁合金油箱 |

壓力開關

| | |
|---|---|
| 空白 | 無 |
| P1 | 壓力開關 |

## 液壓原理圖

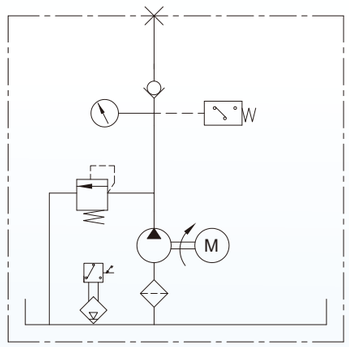


**適用範圍:**

YET型機台適用於機床、塑膠、紡織、輕工、印刷和輸送器等機械設備的集中潤滑系統。

## 接線圖

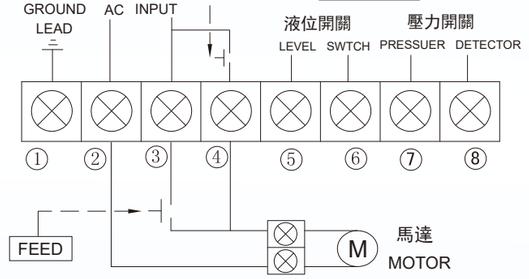


## 型式及技術參數

| 項目 / 型式 | 品號 | 單相電壓 (VAC) | 功率 (W) | 異常輸出接點容量（A） | 潤滑時間 | 間歇時間 | 吐出口徑 | 額定壓力 (kgf/cm²) | 吐出量 (cc/min) | 壓力開關 | 液位開關 | 油箱容量 (L) | 重量 (kg) |
|---|---|---|---|---|---|---|---|---|---|---|---|---|---|
| YET-C1 | 111101 | 110 or 220 | 100 | 液位開關0. 3 壓力開關3 | 須和PLC控制系統連接 | 須和PLC控制系統連接 | Ø4 or Ø6 | 7 | 200 | 無 | 上通電（有油導通） | 2L（樹脂） | 2.6 |
| YET-C1P1 | | | | | | | | | | 有 | | 3L（樹脂）<br>4L（樹脂）<br>4L（鋁合金） | 2.9<br>3.2<br>3.6 |





抵抗式電動注油機（外接PLC控制型）



YET-C1-2L



YET-C1-3L



YET-C1-4L

## 外觀尺寸圖

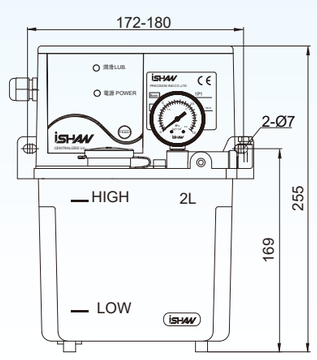


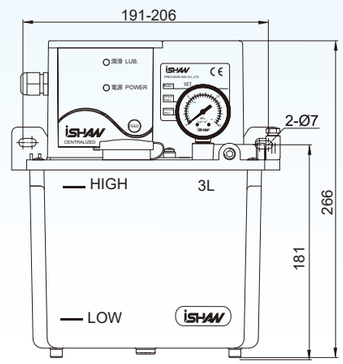


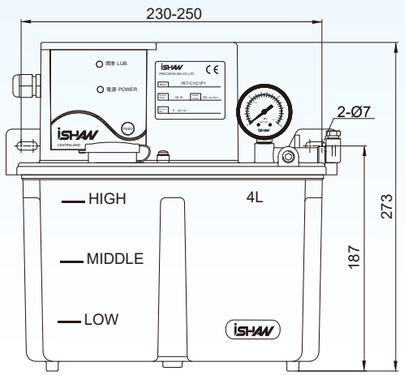


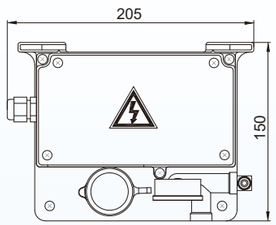


YET-C1-2L

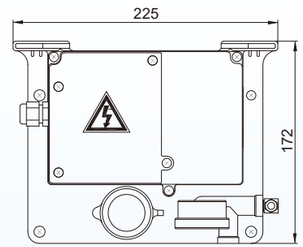


YET-C1-3L

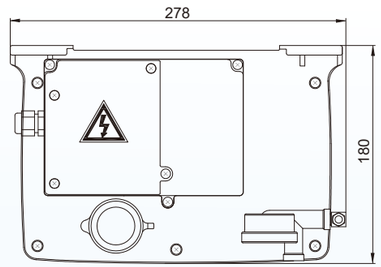


YET-C1-4L

備注：YET-4L鋁合金油箱與樹脂油箱的機台外觀尺寸相同。



YET-B1-4L(鋁合金)

# 抵抗式電動注油機（外接PLC控制型）

**性能與特點：**

1.榮獲歐盟CE認證。
2.設有液位開關，可將液位異常訊號輸出。
3.設有馬達自我保護裝置，防止溫度過高及過載。
4.釋壓閥之定壓功能，可保護泵浦及管路減少毀損。
5.壓力開關可依據客戶要求而自由選配（YET-B1P1）。
6.設有"FEED"鍵，可強制潤滑。
7.最長潤滑時間≤2min，最短間歇時間≥3min。

## 名稱規格說明

YET — B 1 □ □ □ □

IC板
- B型IC板

抵抗式

油箱規格

| | |
|---|---|
| 2L | 2L油箱 |
| 3L | 3L油箱 |
| 4L | 4L油箱 |
| 4A | 4L鋁合金油箱 |

壓力開關

| | |
|---|---|
| 空白 | 無 |
| P1 | 壓力開關 |

## 液壓原理圖

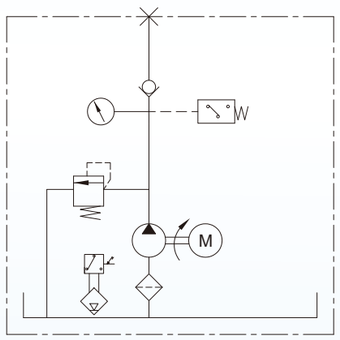


**適用範圍:**

YET型機台適用於機床、塑膠、紡織、輕工、印刷和輸送器等機械設備的集中潤滑系統。

## 接線圖

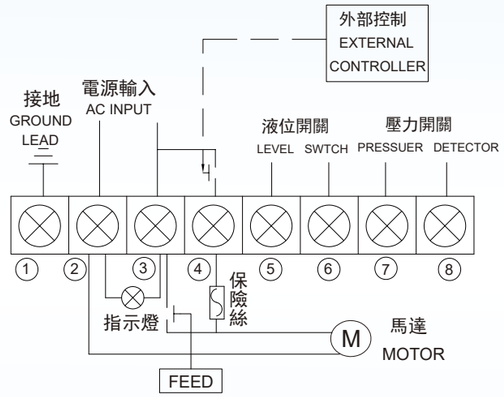


**註意!**

2、3接點接異相電，3、4接點接同相電。
3、4接點不能同時接外部電源線。

## 型式及技術參數

| 項目 / 型式 | 品號 | 單相電壓（VAC） | 功率（W） | 異常輸出接點容量（A） | 潤滑時間 | 間歇時間 | 吐出口徑 | 額定壓力（kgf/cm²） | 吐出量（cc/min） | 壓力開關 | 液位開關 | 油箱容量（L） | 重量（kg） |
|---|---|---|---|---|---|---|---|---|---|---|---|---|---|
| YET-B1 | 111101 | 110 or 220 | 100 | 液位開關0. 3 壓力開關3 | 須和PLC控制系統連接 | 須和PLC控制系統連接 | Ø4 or Ø6 | 7 | 200 | 無 | 上通電（有油導通） | 2L（樹脂）<br>3L（樹脂）<br>4L（樹脂）<br>4L（鋁合金） | 2.6<br>2.9<br>3.2<br>3.6 |
| YET-B1P1 | | | | | | | | | | 有 | | | |





抵抗式電動注油機（外接PLC控制型）



YET-B1-2L



YET-B1-3L



YET-B1-4L

## 外觀尺寸圖

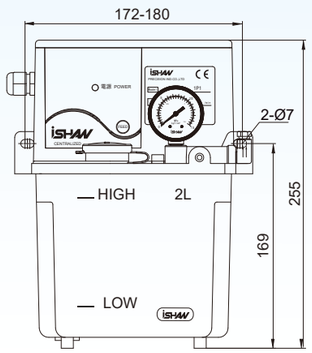


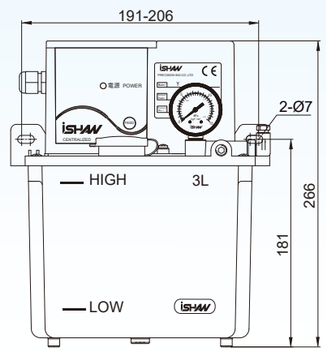


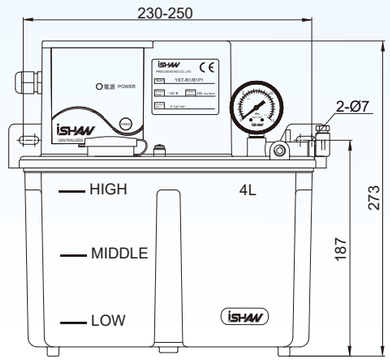


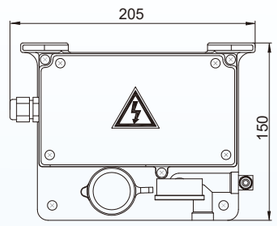


YET-B1-2L

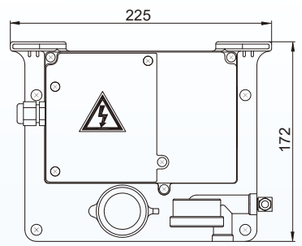


YET-B1-3L

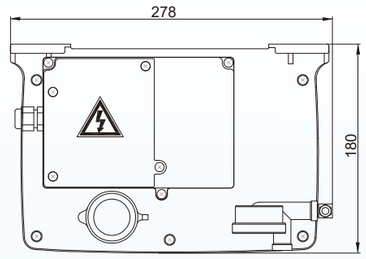


YET-B1-4L

備注：YET-4L鋁合金油箱與樹脂油箱的機台外觀尺寸相同。



YAE-A1-4L(鋁合金)

適用範圍:

YAE型機台適用於機床、塑膠、紡織、輕工、印刷和輸送器等機械設備的集中潤滑系統。

## 抵抗式電動注油機（微電腦型）

性能與特點：

1.榮獲歐盟CE認證。
2.可設定三種開機模式:
（a）潤滑：開機時先執行潤滑時間計時。
（b）間歇：開機時先執行間歇時間計時。
（c）記憶：開機時延續之前的作動時間。
3.潤滑和間歇時間可調整。
4.設有液位開關，油量不足時蜂鳴器會發出警報，可將液位異常訊號輸出。
5.釋壓閥之定壓功能，可保護泵浦及管路減少毀損。
6.面板指示燈可顯示注油機之作動與異常狀態。
7.設有“RES”鍵，可複位重啓工作周期。
8.潤滑時間（秒）和間歇時間（秒/分/時）單位可選擇。
9.馬達可作長時間連續運轉。
10.壓力開關可依據客戶要求自由選配（YAE-A1P1）。

### 名稱規格說明

YAE — A 1 □ □ □ □

IC板
- A型IC板

抵抗式

油箱規格

| | |
|---|---|
| 3L | 3L油箱 |
| 4L | 4L油箱 |
| 4A | 4L铝合金油箱 |
| 6L | 6L钣金箱 后靠式无回油 |
| 6H | 6L钣金箱 后靠式有回油 |
| 8L | 8L钣金箱 后靠式无回油 |
| 8H | 8L钣金箱 后靠式有回油 |

壓力開關

| | |
|---|---|
| 空白 | 无 |
| P1 | 壓力開關 |

### 液壓原理圖

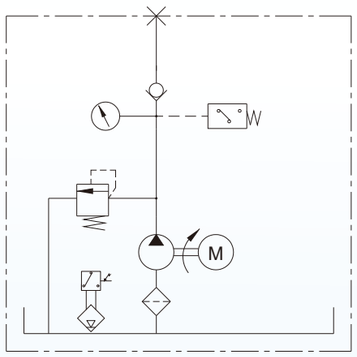


### 接線圖

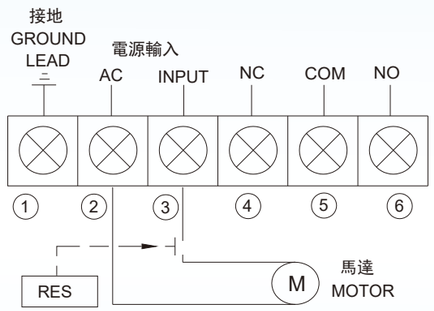


### 型式及技術參數

| 項目 / 型式 | 品號 | 單相電壓 (VAC) | 功率 (W) | 異常輸出 接點容量（A） | 潤滑時間 （秒） | 間歇時間 （秒/分/時） | 吐出口徑 | 額定壓力 (kgf/cm²) | 吐出量 (cc/min) | 壓力開關 | 油箱容量 (L) | 重量 (kg) |
|---|---|---|---|---|---|---|---|---|---|---|---|---|
| YAE-A1 | 111103 | 110 or 220 | 25 or 40 | 3 | 1 ～ 999 | 1 ～ 999 | Ø4 or Ø6 | 10 | 300 or 400 | 無 | 3L（樹脂） 4L（樹脂） 4L（鋁合金） | 4.2 4.8 5.2 |
| YAE-A1P1 | | | | | | | | | | 有 | | |





抵抗式電動注油機（微電腦型）



YAE-A1-3L　YAE-A1-4L　YAE-A1-6H　YAE-A1-8H

### 外觀尺寸圖




YAE-A1-3L　YAE-A1-4L　YAE-A1-6H　YAE-A1-8H

備注：YAE-4L鋁合金油箱與樹脂油箱的機台外觀尺寸相同。



YAC-B1-4L(鋁合金)

# 抵抗式電動注油機（外接PLC控制型）

**性能與特點：**

1.榮獲歐盟CE認證。
2.附有壓力調整閥，具有調整管內壓力之功能，並附有壓力錶，可供指示管內壓力。
3.釋壓閥之定壓功能，可保護泵浦及管路減少毀損。
4.馬達可作長時間連續運轉。
5.B型機裝有電源指示燈，可顯示注油機狀態。
6.B型機設有“FEED”鍵，可強制潤滑。
7.壓力開關可依據客戶要求而自由選配（YAC-H1P1/B1P1）

**適用範圍:**

YAC型機台適用於機床、塑膠、紡織、輕工、印刷和輸送器等機械設備的集中潤滑系統。

## 名稱規格說明

YAC — □ 1 □ □ □ □

油箱規格

| | |
|---|---|
| 3L | 3L油箱 |
| 4L | 4L油箱 |
| 4A | 4L鋁合金油箱 |
| 6L | 6L鈑金箱 后靠式无回油 |
| 6H | 6L鈑金箱 后靠式有回油 |
| 8L | 8L鈑金箱 后靠式无回油 |
| 8H | 8L鈑金箱 后靠式有回油 |

| | |
|---|---|
| B | 灯、強制鍵 |
| H | 無 |

抵抗式

壓力開關

| | |
|---|---|
| 空白 | 无 |
| P1 | 壓力開關 |

## 液壓原理圖

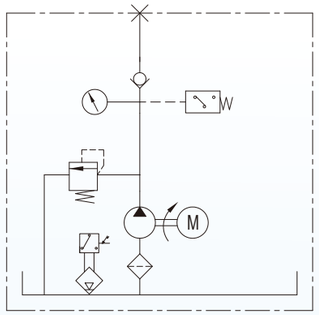


## 接線圖

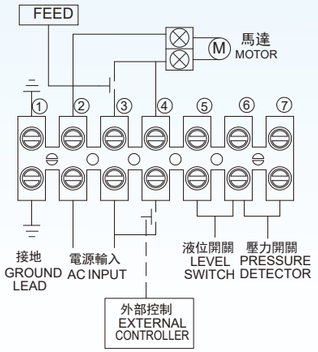


YAC-B型接線圖

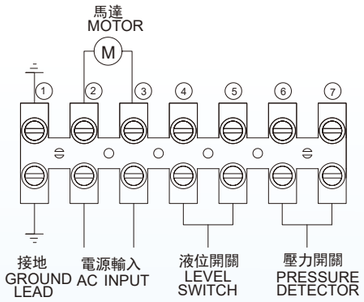


YAC-H型接線圖

## 型式及技術參數

| 項目 / 型式 | 品號 | 單相電壓 (VAC) | 功率 (W) | 異常輸出接點容量(A) | 潤滑時間 | 間歇時間 | 吐出口徑 | 額定壓力 (kgf/cm²) | 吐出量 (cc/min) | 壓力開關 | 液位開關 | 油箱容量 (L) | 重量 (kg) |
|---|---|---|---|---|---|---|---|---|---|---|---|---|---|
| YAC-H1<br>YAC-B1 | 111102 | 110<br>or<br>220 | 25<br>or<br>40 | 液位開關0. 3<br>壓力開關3 | 須和PLC控制系統連接 | 須和PLC控制系統連接 | Ø4<br>or<br>Ø6 | 10 | 300<br>or<br>400 | 無 | 上通電<br>（有油導通） | 3L（樹脂） | 4.2 |
| | | | | | | | | | | | | 4L（樹脂） | 4.5 |
| YAC-H1P1<br>YAC-B1P1 | | | | | | | | | | 有 | | 4L（鋁合金） | 4.9 |





抵抗式電動注油機（外接PLC控制型）



YAC-B1-3L　YAC-B1-4L　YAC-B1-6H　YAC-B1-8H

## 外觀尺寸圖




YAC-B1-3L　YAC-B1-4L　YAC-B1-6H　YAC-B1-8H

備注：YAC-4L鋁合金油箱與樹脂油箱的機台外觀尺寸相同。

鈑金油箱



油箱（後靠式無回油）



油箱（後靠式有回油）

## 6L、8L油箱(適用YET、YAC、YAE)

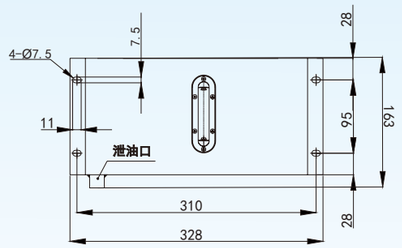


油箱-6L（後靠式無回油）

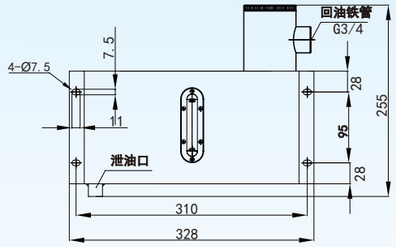


油箱-6H（後靠式有回油）

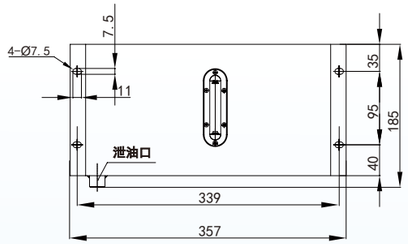


油箱-8L（後靠式無回油）

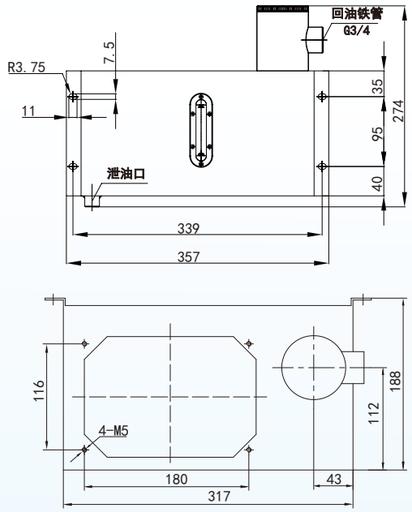


油箱-8H（後靠式有回油）





# 油霧潤滑系統概述

**系統構成說明:**

本系統主要包括四類形式:

1、由YSM型主機與直通式分配器及相關管接件組成的直通油霧式潤滑系統;

2、由YSV型主機與相關管接件組成的連續調整油霧式潤滑系統;

3、由YSS型主機與相關管接件組成的氣動式微量潤滑系統;

4、由YET、YAC、YAE、YBP等容積式主機與SA、SRD油霧分配器組成的定量油霧式潤滑系統。

**系統特點:**

1、冷卻、潤滑、除屑一次完成提高生產效率，減少機器磨損;

2、霧化顆粒小，潤滑表面覆蓋均勻，根據潤滑要求，可靈活調整（選定）噴霧油量。

**系統配置注意:**

1、須保證使用油品之純正，氣壓和風量必須達到使用要求;

2、嚴禁有混合油品使用現象，如有換不同品牌、型號油品，須清空上一次殘油。

**安裝使用注意:**

1、安裝時要注意各連接油、氣管口裁剪平整，確保連接完好不漏油、不漏氣;

2、安裝時確保各管路內部清潔，請用正廠潔淨新潤滑油，嚴禁有腐蝕、有揮發性。

**系統工作原理說明:**

潤滑油由容積式注油機打入油霧分配器的定量儲油腔，當注油機停機脫壓時，油從儲油腔內打出，經由壓縮空氣沖擊分散，經過出油管，最後噴向工作物之表面，形成油霧潤滑和冷卻之效果。

**系統搭配分配器:**

SA、SRD等油霧分配器。

**系統搭配主機:**

1、YSM類：YSM-A、YSM-C、YSM-K等;

2、YSV類：YSV-AY、YSV-CY等。

# SA定量油霧分配器



SA-3

**性能與特點：**

1.每次固定流量供給潤滑部位。

2.不因油品黏度及打油時間長短而影響流量。

3.須搭配有脫壓裝置之容積式注油機使用。

## 工作原理說明

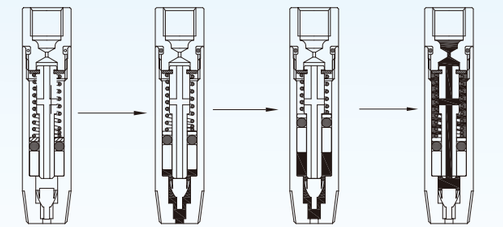


1.從油泵中壓送出來的潤滑油，使分配器中的傘形閥開始往上推動；

2.當傘形閥把芯杆中心孔封閉後，迫使活塞克服簧力開始上升。將上腔原先存儲的潤滑油排出；

3.當活塞移至上腔頂點時，排油同時完畢；

4.油泵停止供油時，其洩壓閥自動開啟，使主油管內壓力油通過洩壓閥回油。此時系統壓力下降，分配器中的活塞在彈簧作用下開始回復，當傘形閥回復封閉分配器進油口，則活塞把存儲在下腔的潤滑油通過芯杆小孔壓送到上腔，同時下次的供油也準備完畢。

## 外觀尺寸圖

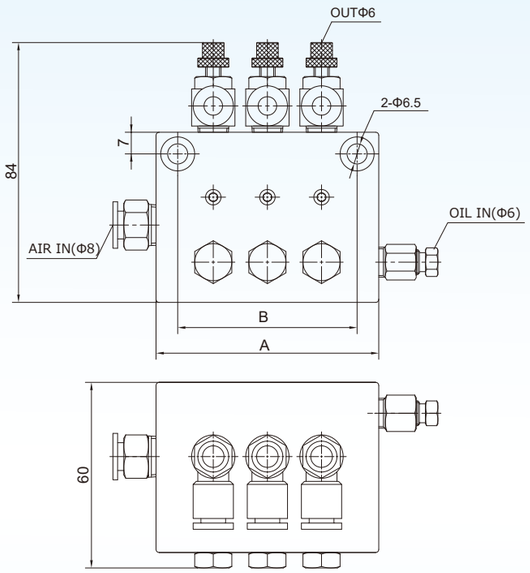


SA-3

## 型式及技術參數

| 型式 | 品號 | 出口數 | A | B | 吐出量（cc/stroke） |
|---|---|---|---|---|---|
| SA-1 | 20212 | 1 | 37 | 23 | 0.06 0.1<br>0.16 0.2<br>0.3 0.4<br>0.5 |
| SA-2 | | 2 | 54.5 | 40.5 | |
| SA-3 | | 3 | 72 | 58 | |
| SA-4 | | 4 | 89.5 | 75.5 | |
| SA-5 | | 5 | 107 | 93 | |



# SRD定量油霧分配器



SRD-2

**性能與特點：**

1.每次固定流量供給潤滑部位。

2.不因油品黏度及打油時間長短而影響流量。

3.須搭配有脫壓裝置之容積式注油機使用。

## 工作原理說明

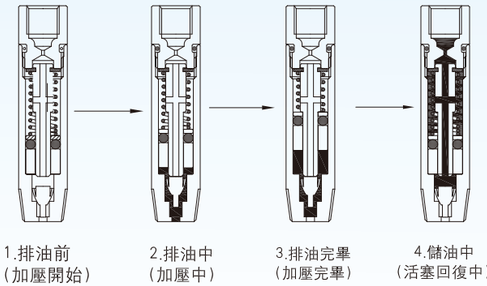


1.從油泵中壓送出來的潤滑油，使分配器中的傘形閥開始往上推動；

2.當傘形閥把芯杆中心孔封閉後，迫使活塞克服簧力開始上升。將上腔原先存儲的潤滑油排出；

3.當活塞移至上腔頂點時，排油同時完畢；

4.油泵停止供油時，其卸壓閥自動開啟，使主油管內壓力油通過卸壓閥回油。此時系統壓力下降，分配器中的活塞在彈簧作用下開始回復，當傘形閥回復封閉分配器進油口，則活塞把存儲同在下腔的潤滑油通過芯杆小孔壓送到上腔，同時下次的供油也準備完畢。

## 外觀尺寸圖

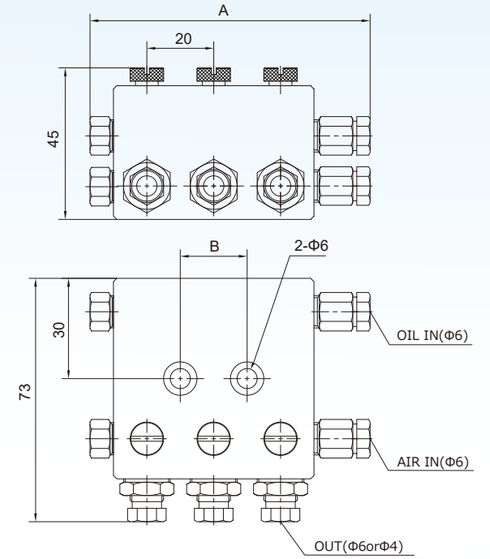


SRD-3

## 型式及技術參數

| 型式 | 品號 | 出口數 | A | B | 吐出量（cc/stroke） |
|---|---|---|---|---|---|
| SRD-02A | 20214 | 2 | 64 | | 0.06 0.1<br>0.16 0.2 |
| SRD-03A | | 3 | 84 | 20 | |
| SRD-04A | | 4 | 104 | 40 | |
| SRD-05A | | 5 | 124 | 60 | |

## YSC多功能冷卻潤滑噴霧器



YSC-S-1

**性能與特點：**

1.特殊噴頭設計，可手動調整噴頭的噴射角度與範圍（YSC-S專屬）。
2.在加工過程中冷卻、潤滑、吹除金屬屑可一次完成。
3.可提高加工速度、節省加工時間及費用並減少刀具磨損。
4.有助於加工品質的確保及刀具最佳使用效果。
5.加工合金或超硬材質時，亦可達到平滑、高精度之表面。
6.增加密合方式，可避免內部洩漏，延長使用壽命。
7.可針對不同的固定方式，選擇不同配件搭配使用。

**適用範圍:**

YSC多功能噴霧器應用真空自吸之原理，使液體經由噴嘴和空氣混合霧化，噴射至加工件、刀具或軸承等潤滑點。該產品適用於機床、鑽床、攻牙機、刀具研磨機、衝床、鋸床、送料機…等 。

### 外觀尺寸圖

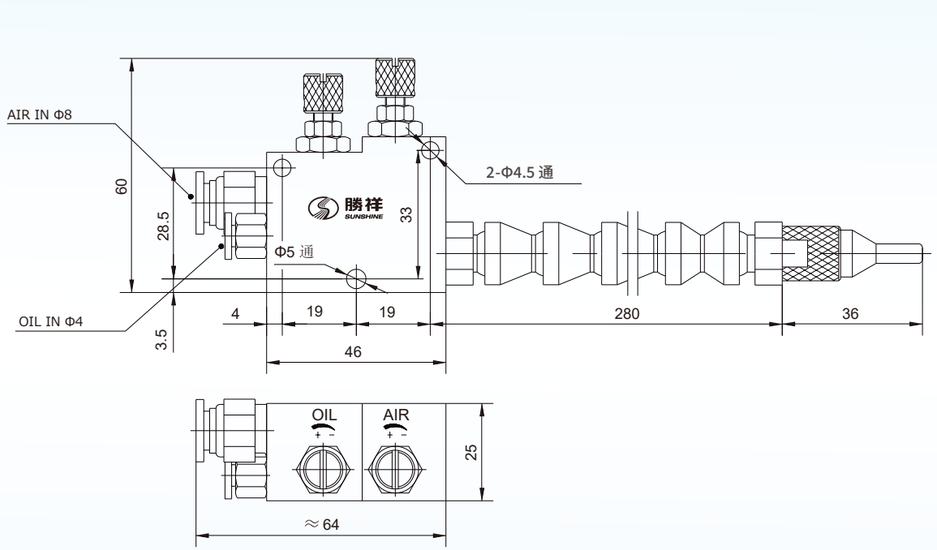


YSC-S-1

### 型式及技術參數

| 型式 \ 項目 | 品號 | 氣源壓力範圍 (kgf/cm²) | 適用介質黏度 (cst) | 最大吐出量 (cc/min) | 噴頭形式 | 重量 (g) |
|---|---|---|---|---|---|---|
| YSC-S-1 | 110304 | 5～7 | 0～68 | 水：16<br>R32油：7 | 可調 | 240 |

備註：最大吐出量僅供參考，因為不同的油量調節、氣源壓力、液體黏度與吸油條件皆會影響YSC的吐出量。



## 噴霧式注油機



YSM-A-4L　　YSM-C-4L

**性能與特點：**

1.可設定三種開機模式（YSM-A）
（a）潤滑：開機時先執行潤滑時間計時。
（b）間歇：開機時先執行間歇時間計時。
（c）記憶：開機時延續之前的作動時間。
2.潤滑和間歇時間可調整，潤滑時間最小單位為1秒。
3.設有液位開關，油量不足時蜂鳴器會發出警報，可將液位異常訊號輸出（YSM-A設有蜂鳴器）。
4.面板螢幕與指示燈可顯示注油機之作動與異常狀態。
5.同時提供冷卻、潤滑、除屑一次完成，提高生產速度減少機械磨損。
6.可調整氣體中含油量之大小，冷卻效果佳。
7.如工作壓力保持在3kgf/cm²時，其需求風量為31L/min。

**適用範圍:**

YSM型機臺適用於高速、精密度高的機械。

### 外觀尺寸圖

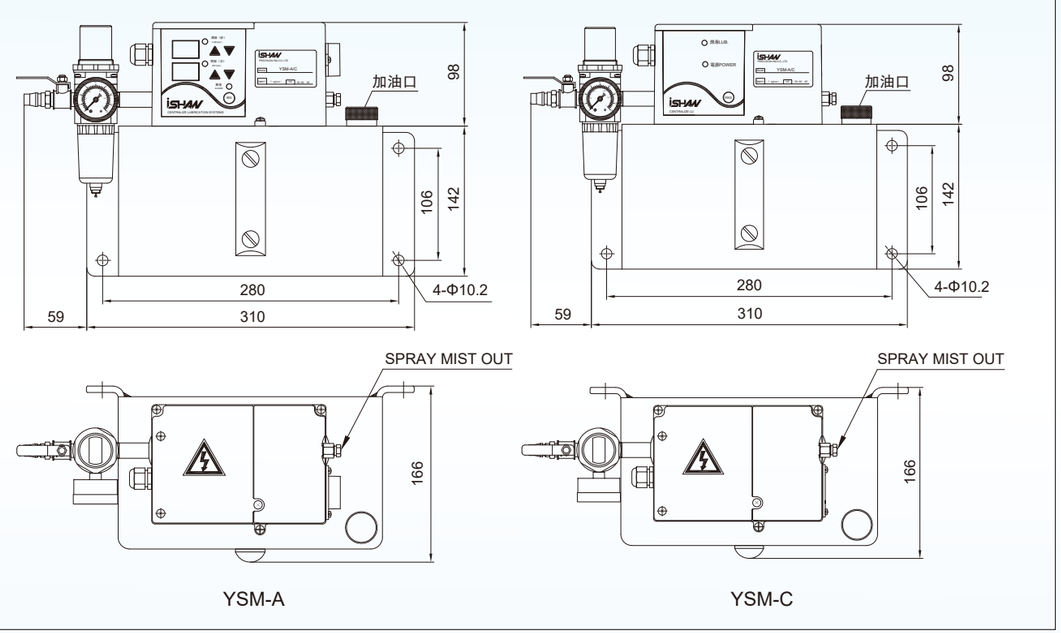


YSM-A　　YSM-C

### 型式及技術參數

| 型式 \ 項目 | 品號 | 潤滑時間 (秒) | 間歇時間 (秒/分/時) | 單相電壓 (VAC) | 輸出接點容量 (A) | 吐出口徑 | 氣體壓力範圍 (kgf/cm²) | 霧化後顆粒大小 (μm) | 液位開關 | 油箱容量 (L) | 重量 (kg) |
|---|---|---|---|---|---|---|---|---|---|---|---|
| YSM-A | 110302 | 1～999 | 1～999 | 110 or 220 | 3 | Ø6 or Ø8 | 3～5 | 4～10 | 下通電 | 4L(鈑金) | 10.1 |
| YSM-C | | 須和PLC控制體統連接 | 須和PLC控制體統連接 | | 液位開關0.3 | | | | | | |



YSM-K

## 噴霧式注油機

**性能與特點：**

1.設有液位開關，可將液位異常訊號輸出。
2.同時提供冷卻、潤滑、除屑一次完成提高生產速度減少機械磨損。
3.可調整氣體中含油量之大小,冷卻效果佳。
4.適用油品黏度：20 ～ 100cSt。

**適用範圍:**

YSM-K型機台適用於高速、精密度高的機械設備的潤滑。

### 外觀尺寸圖

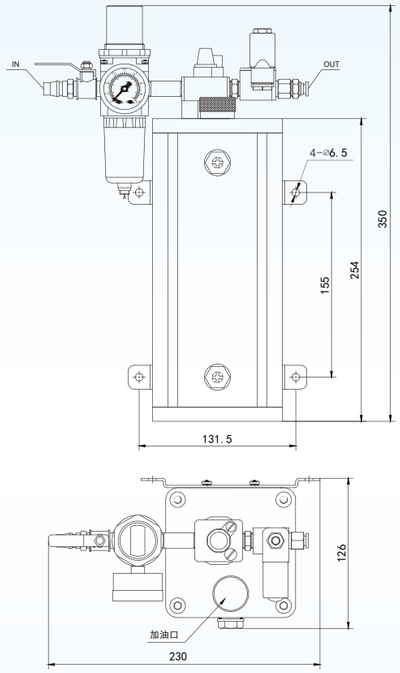


YSM-K

### 型式及技術參數

| 項目 / 型式 | 品號 | 輸入氣壓範圍 (kgf/cm²) | 油霧出口 | 液位開關 | 電磁閥電壓 (VAC) | 油箱容量 (L) | 最大吐出壓 (kgf/cm²) | 油霧量（可調） ml/h |
|---|---|---|---|---|---|---|---|---|
| YSM-K | 110302 | 4～7 | Ø6 | 下通電 | 220 | 2 | 7 | 0～480 |







YSV-AY



YSV-CY

## YSV油霧式潤滑系統

**性能與特點：**

1.運用電磁閥控制氣壓源，適時搭配注油機之注油量達成霧化潤滑、冷卻。
2.設有阻絕氣壓源之凡而開關，可免除拆裝風管之累。
3.設有氣壓源之濾水、排水、調壓裝置。
4.氣壓源與注油機均設壓力錶，檢測作動情形。
5.設有三道濾油裝置，確保油品純度，適用油品黏度：30 ～ 68cSt。

**適用範圍:**

適用於高速滾動軸承及各式車床、銑床、鋸床、剪板機等機械設備的潤滑。

### 外觀尺寸圖

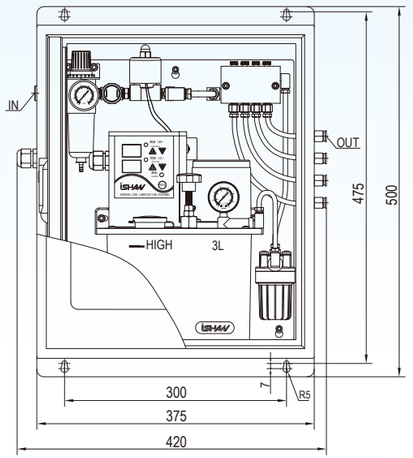


YSV-AY

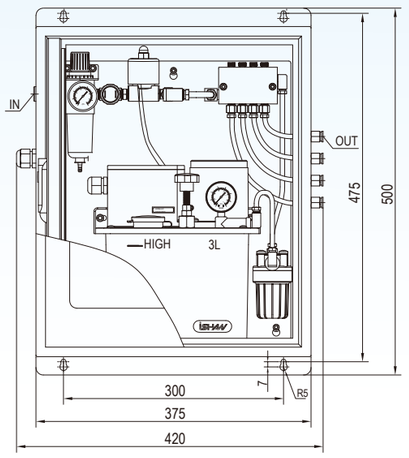


YSV-CY

### 型式及技術參數

| 項目 / 型式 | 品號 | 潤滑時間 (秒) | 間歇時間 (秒/分/時) | 單相電壓（VAC） | 油箱容量（L） | 噴油量 (cc/min) | 出口數 | 吐出口徑 | 氣源壓力 (kgf/cm²) |
|---|---|---|---|---|---|---|---|---|---|
| YSV-AY | 110308 | 1 ～ 999 | 1 ～ 999 | 110 or 220 | 3 | 50 | 2 ～ 5 | Ø6 | 3 ～ 5 |
| YSV-CY | | 須和PLC控制系統連接 | | | | | | | |



YSS-CN



YSS-CY

## YSS氣動式微量潤滑系統

**性能與特點：**

1.主要由YBP氣動潤滑泵、定量分配器、油氣混合器、電磁閥、氣動頻率發生器及氣源處理元件等組成。

2.氣動頻率發生器控制YBP氣動潤滑泵及定量分配器，將定量的潤滑油按一定的頻率送至油氣混合區，由電磁閥控制的壓縮空氣吹散成細微的油氣送向潤滑點。

3.搭配相應型號的定量分配器可滿足不同潤滑部位的油量需求。

4.設有液位開關，可將液位異常訊號輸出。

5.氣源處理元件可調整氣源壓力並過濾壓縮空氣中的雜質和水分，提高系統工作的可靠性。

6.具有潤滑劑利用率高、耗油量少、供油精確、不污染周圍環境及空氣冷卻效果好等優點。並能在潤滑部位形成正壓密封腔，防止外界灰塵等有害物質的進入。

7.適用油品黏度範圍：5 ～ 250cSt。

**適用範圍:**

適用於高速滾動軸承及各式車床、銑床、鋸床、剪板機等機械設備的潤滑。

### 外觀尺寸圖

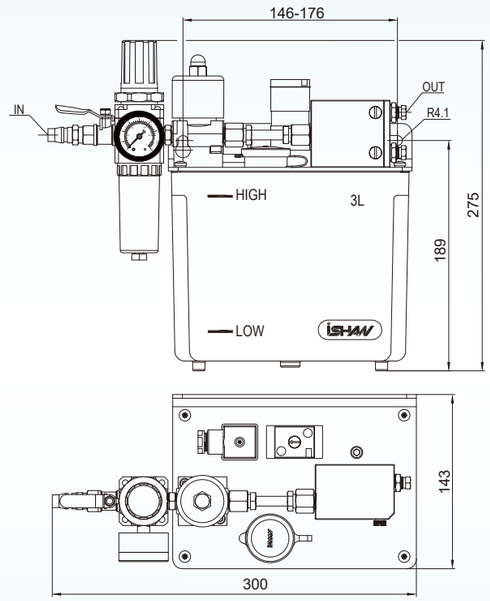


YSS-CN

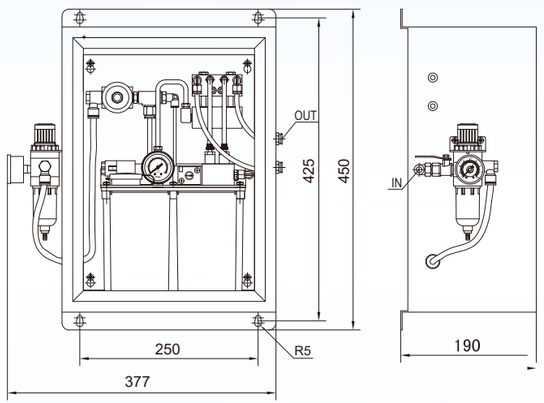


YSS-CY

### 型式及技術參數

| 型式 \ 項目 | 品號 | 入氣口管徑 | 電磁閥電壓（V） | 油箱容量（L） | 氣源壓力 (kgf/cm²) | 潤滑油吐出量（cc/cy） | 出口數 |
|---|---|---|---|---|---|---|---|
| YSS-CN | 110305 | Ø8 | DC24 or AC110 or AC220 | 3 | 5~8 | 0.06 0.1 0.16 0.2 | 2 ～ 3 |
| YSS-CY | | | | | | | |



## 黃油遞進式潤滑系統概述

**系統構成說明:**

本系統由黃油遞進式注油機、黃油遞進式分配器、油脂過濾器及相關管接件等組成。

由潤滑泵輸送的壓力油劑推動遞進分配器內的柱塞，使其進行往復運動，將油劑強制、定量、順序地輸送給各潤滑點，並可在遞進式分配器上設置循環指示器（可選件），以監測潤滑系統動作狀況。

**系統特點:**

1、系統強制循環準確的向每個潤滑部位注油；

2、黃油遞進式分配器必須排油暢通，如任意堵塞分配器出油口、潤滑系統管道、潤滑點均會導致潤滑系統超負載，其分配器全部不能動作（不出油）；

3、潤滑系統搭配可採用二組分配器供送油劑，以串聯形式向潤滑部位供送油劑（通過母片組帶子片組）；

4、循環指示器可監測潤滑系統油管路斷流、失壓、堵塞、卡死等狀況。

**系統配置注意：**

1、主油管須用銅管或高壓軟管；

2、為確保每次循環每個潤滑點能正常出油，一個出油口只能對應一個潤滑點。

**安裝使用注意：**

1、安裝時要注意各連接油管口裁剪平整，確保連接完好不漏油；

2、安裝時確保各管路內部清潔，務必使用正規供應商乾淨的潤滑脂，才能保障潤滑系統正常運轉；

3、請從正確的加油孔加油，嚴禁打開抑油塊從油杯上方加油；

4、注意使用環境溫度變化，使用適當黏度的油品。

**系統搭配分配器:**

DU、DP、DJS、DMU等黃油分配器。

**系統搭配主機：**

1、柱塞泵類：YGL-T、YGL-G、YGL-GA、YGS-D等黃油注油機；

2、齒輪泵類：YAG、YAM等黃油注油機（限用000#黃油）。



DU黃油分配器

## 遞進式黃油分配器

**性能與特點：**

該遞進式黃油分配器，是一款設計先進、結構合理的油量分配器。該分配器系列可以用於中壓和寬溫度變化的工況，它能夠與手動、電動、氣動泵等組成單線潤滑系統，適用於各種中小型機床和衝床、塑膠機械設備，或大型單線潤滑系統的子分配器，以及相似應用場合的理想產品。一組DU分配器通常可提供4、6、8、10或12個潤滑點的潤滑。DU分配器每孔排量為0.3cc/cy。

**備註：**

對於分配器的出油口，不能堵塞任一出油口，否則會影響其正常工作，損壞分配器。

### 規格型式與技術參數

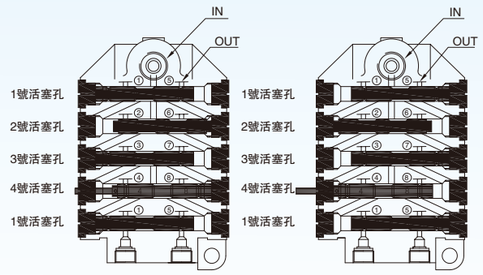


1.最大公稱壓力：80kgf/cm²
2.標準排量：0.3cc/cy。
3.適用潤滑脂：000# ~ 1#
4.工作環境溫度：-10℃ ~ +60℃。
5.裝有機械式循環指示器的柱塞副最高循環速率：60cy/min。
6.柱塞副最高循環速率：200cy/min。
7.每組分配器可供潤滑點數：4、6、8、10、12.
8.分配器輸出的最佳管徑與長度：Ø4mm 長0.5-2.5m。
9.閥體材料：鋁合金。

### 外觀尺寸圖

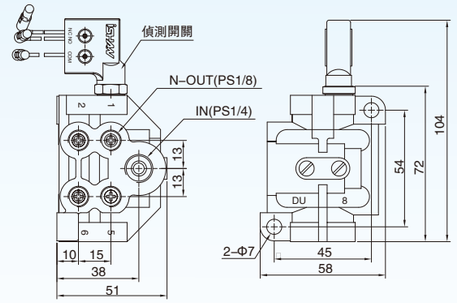


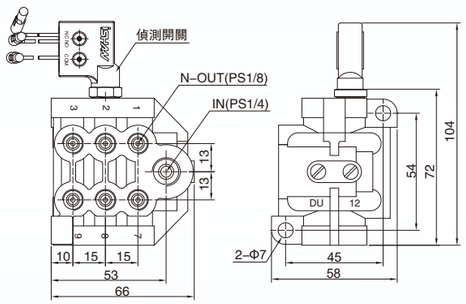


### 型式及技術參數

| 型式 | 品號 | 偵測開關 | 出口數 | 理論吐出量 (cc/cy) | 重量 (g) |
|---|---|---|---|---|---|
| DU-4T | 20210 | X | 4 | 0.3 | 310 |
| DU-4R | | O | | | |
| DU-6T | | X | 6 | | 310 |
| DU-6R | | O | | | |
| DU-8T | | X | 8 | | 310 |
| DU-8R | | O | | | |
| DU-10T | | X | 10 | | 420 |
| DU-10R | | O | | | |
| DU-12T | | X | 12 | | 420 |
| DU-12R | | O | | | |







DP1-3

## 片式遞進式黃油分配器

**集成組合方法：**

集成組合（即片組）最少片數為3片，最多為10片。即首片（A）、中片（M）、末片（E），其中片最多為8片。若分配器的出油口排量需增大或潤滑點數為奇數，可將相臨片的給油口合併使用（內部貫穿），也可以增設過渡塊或三通管接頭合併使用，即兩個出油口合併為一個口出油。切記不能任意堵塞出油口。

**備註：**

1.DP1型5片以上裝前後兩邊支架，4片以下裝前一邊支架。
2.循環指示杆可供接近開關選擇。
3.0.08cc流量孔不可帶循環指示器。

**性能與特點：**

1、採用液壓遞進原理分配油量，供油精確。
2、吐出量的大小可依規格變化。
3、潤滑器輸出量易於計算和輸出。
4、設計結構緊湊和經濟。

### 外觀尺寸圖

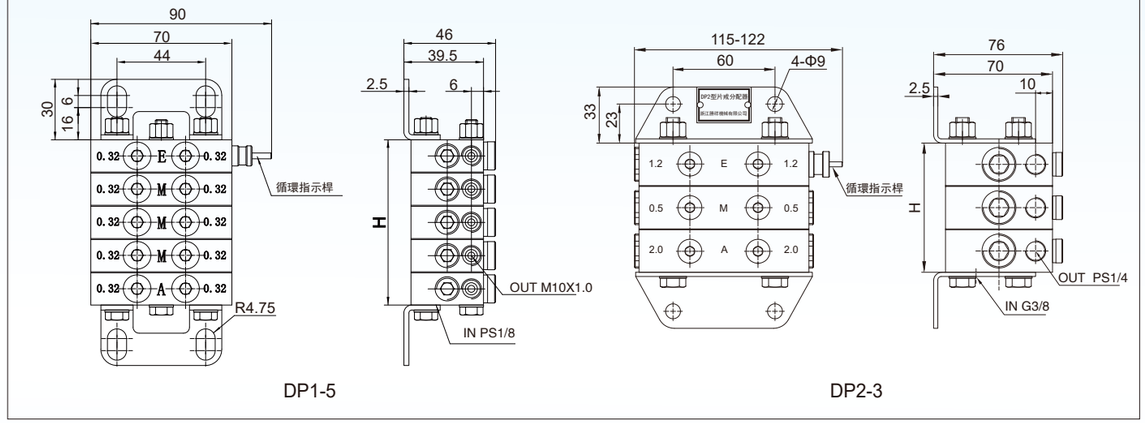


### 型式及技術參數

| 型式 | 出油口數 | 6 | 8 | 10 | 12 | 14 | 16 | 18 | 20 |
|---|---|---|---|---|---|---|---|---|---|
| | 組合片數 | 3 | 4 | 5 | 6 | 7 | 8 | 9 | 10 |
| DP1 | H（mm） | 48 | 64 | 80 | 96 | 112 | 128 | 144 | 160 |
| DP2 | H（mm） | 75 | 100 | 125 | 150 | 175 | 200 | 225 | 250 |

### 型式及技術參數

| 型式 \ 項目 | 品號 | 吐出量 (cc/cy) | 公稱壓力 (kgf/cm²) | 啟動壓力 (kgf/cm²) | 組合片數（個） | 出油口數（個） | 進油口牙紋 | 出油口牙紋 |
|---|---|---|---|---|---|---|---|---|
| DP1 | 20209 | 0.08/0.16/0.23/0.32 | 160 | ≧10 | 3 ～ 10 | 6 ～ 20 | PS1/8 | M10×1.0 |
| DP2 | | 0.5/1.2/2.0 | | | | | G3/8 | PS1/4 |



DJS遞進式黃油分配器

## 遞進式黃油分配器

**性能與特點：**

該遞進式黃油分配器，是一款設計先進、結構合理的油量分配器。該分配器系列可以用於中壓和寬溫度變化的工況，它能夠與手動、電動、氣動泵等組成單線潤滑系統。

**備註：**

對於分配器的出油口，不能堵塞任一出油口，否則會影響其正常工作，損壞分配器。

**適用範圍:**

適用於各種中小型機床和衝床、塑膠機械設備，或大型單線潤滑系統的子分配器。

### 外觀尺寸圖

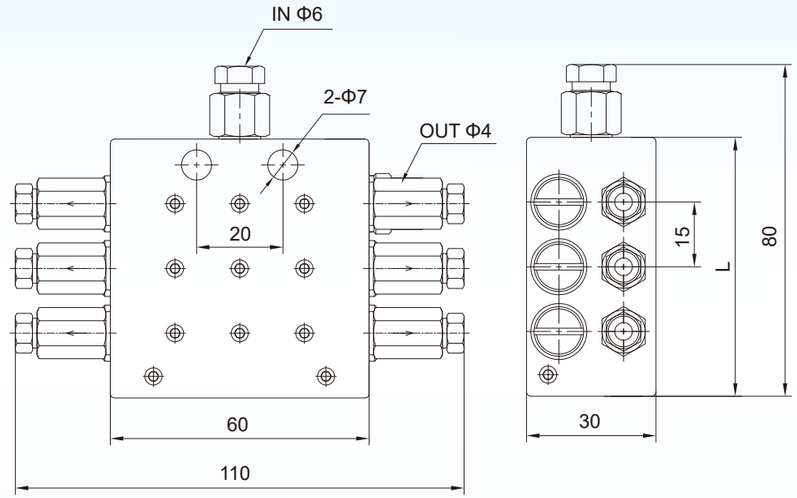


DJS-6

### 型式及技術參數

| 型式 | 品號 | 進出口牙紋 | 出油口數 | 吐出量 (cc/cy) | 額定壓力 ($kgf/cm^2$) | L |
|---|---|---|---|---|---|---|
| DJS-06 | 20211 | G1/8 | 6 | 0.22 | 60 | 60 |
| DJS-08 | | | 8 | | | 75 |
| DJS-10 | | | 10 | | | 90 |
| DJS-12 | | | 12 | | | 105 |
| DJS-14 | | | 14 | | | 120 |

備註：外形安裝尺寸和DU不同，工作原理同DU型





DJS II遞進式黃油分配器

## 遞進式黃油分配器

**性能與特點：**

該DJS II型分配器爲整體式塊狀結構，具有出油壓力高，耐震性強，整體防塵耐腐蝕。

DJS II型分配器出油口數量一般爲6至20個，各出油口排量均爲0.2ml/-cyc，可以通過合並出口的方式改變分配器的出油口數量及排量。

各出油口接頭均帶單向閥，能夠有效防止回油。

**適用範圍:**

適用於車輛、工程機械、塑膠機械設備等各類惡劣環境或單線潤滑系統。

### 外觀尺寸圖

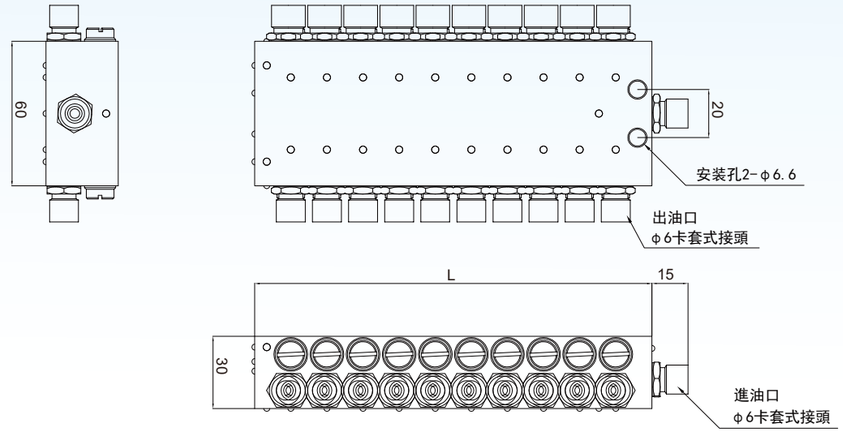


DJS II-20

### 型式及技術參數

| 型式 | 品號 | 進出口牙紋 | 出油口數 | 吐出量 (cc/cy) | 額定壓力 ($kgf/cm^2$) | L |
|---|---|---|---|---|---|---|
| DJSII-06 | 20211 | M10*1 | 6 | 0.22 | 300 | 60 |
| DJSII-08 | | | 8 | | | 75 |
| DJSII-10 | | | 10 | | | 90 |
| DJSII-12 | | | 12 | | | 105 |
| DJSII-14 | | | 14 | | | 120 |
| DJSII-16 | | | 16 | | | 135 |
| DJSII-18 | | | 18 | | | 150 |
| DJSII-20 | | | 20 | | | 165 |
| DJSII-22 | | | 22 | | | 180 |

備註：外形安裝尺寸和DU不同，工作原理同DU型



DMU黃油分配器

## 遞進式黃油分配器

**性能與特點：**

DMU型黃油分配器為組合式新型分配器，又稱母子分配器，它由DU型分配器和U型分配器疊加組合而成，不能單獨使用。其主要適用於中壓和寬溫變化的工況，可與手動、電動或氣動注油機組成單線潤滑系統，廣泛使用在小型機床和塑膠機械設備上，或作為中型單線潤滑系統的母分配器使用。

**規格型式：**

1.孔數有6、8、10、12、14、16幾種規格。

2.吐出量0.3～3cc/cy，DU型分配器各點吐出量為0.3cc/cy、U分配器吐出量有1.0 cc/cy、1.5 cc/cy、2 cc/cy、3 cc/cy四種規格。

3.帶偵測或偵視開關，可檢知或檢視。

4.裝有機械式循環指示器的柱塞副的最高循環速率≤60cy/min。

5.輸出管徑的最佳長度配置：Φ4mm長0.5～2.5m、Φ6mm長1.2～3.5m。

6.適用油脂粘度： 000#～1#號鋰基潤滑脂。

### 外觀尺寸圖




### 型式及技術參數

| 型式 \ 項目 | 品號 | 出口數 | 吐出量 (cc/cy) | H (mm) | 重量 (g) |
|---|---|---|---|---|---|
| DMU-6T | 20219 | 6 | DU：0.3<br>MU：1.0 1.5<br>2.0 3.0 | 77. 2 | 580 |
| DMU-8T | | 8 | | | 670 |
| DMU-10T | | 10 | | | 670 |
| DMU-12T | | 12 | | | 670 |
| DMU-14T | | 14 | | 92. 2 | 800 |
| DMU-16T | | 16 | | | 800 |

備註：DU分配器可以選配加裝檢知開關。





YGL-L

## YGL-L手動充脂器

**性能與特點：**

1.可直接向油脂潤滑泵、各類機械設備等潤滑點加注油脂（搭配快速公接頭）。

2.攜帶方便、操作簡單、用途廣泛。

### 外觀尺寸圖

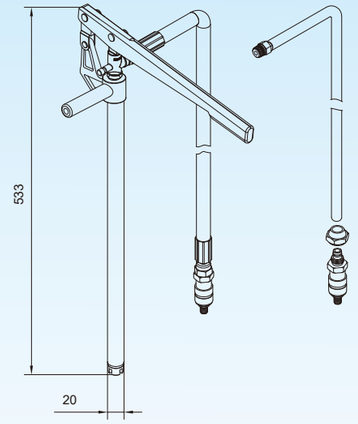


### 型式及技術參數

| 型式 | 品號 | 公稱壓力 | 適用油脂 | 理論排量 | 配管型式 |
|---|---|---|---|---|---|
| YGL-L | 120206 | 4Mpa | 000# ～ 1# | 10ml/cyc | 高壓橡膠軟管（配快速接頭） |
| | | | | | 尼龍管Φ10（配快速接頭） |

備註：如需訂購，請來電諮詢詳細訂貨規格。



YGL-H

## YGL-H手動充脂器

**性能與特點：**

1.可直接向油脂潤滑泵、各類機械設備等潤滑點加註油脂（搭配快速公接頭）；

2. 打氣筒式設計，排量大、操作簡單、用途廣泛。

### 外觀尺寸圖

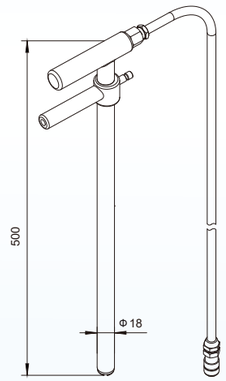


### 型式及技術參數

| 型式 | 品號 | 適用油脂 | 理論排量 | 配管型式 |
|---|---|---|---|---|
| YGL-H | 120208 | 000#-1# | 55cc/cyc | 橡膠軟管（配快速接頭） |
| | | | | 尼龍管（配快速接頭） |

備註：如需訂購，請來電諮詢詳細訂貨規格。



YGL-T08

## 手動黃油注油機

**性能與特點：**

1.加強型密合裝置，抑油塊不會翻卡在油杯內。
2.油料不會殘留在油杯內。
3.出油口可依據管路的安裝，設於右邊或左邊。
4.使用手動或氣動黃油槍填充黃油。

**適用範圍:**

YGL-T型手動油脂潤滑泵可用於抵抗式系統或遞進式系統。該泵適用於中、小型機械設備，如工程機械、紡織、印刷、機床等機械。

### 外觀尺寸圖




YGL-T08　　YGL-T12　　YGL-T20

### 型式及技術參數

| 型式 \ 項目 | 品號 | 吐出量 (cc/cy) | 額定壓力 ($kgf/cm^2$) | 吐出口徑 | 油杯容量（cc） | 重量（kg） |
|---|---|---|---|---|---|---|
| YGL-T08 | 121204 | 1 | 100 | Φ6 | 800 | 1.0 |
| YGL-T12 | | | | | 1200 | 1.5 |
| YGL-T20 | | | | | 2000 | 2.0 |

備註：YGL-T12/20這兩種規格機台有加壓型可供選擇。







YGS-T

## YGS-T 系列电动润滑泵

**性能與特點：**

1.設有柱塞式單向閥，防止排出的油逆流。
2.設有調壓閥，防止潤滑泵的壓力過高。
3.設有刮油板，在刮油的同時，保證油脂不斷向泵腔輸送。
4.可選充脂器，通過油脂過濾器向油杯內加註潤滑脂；亦可選擇上部投油的方式加註潤滑脂。
5.自帶IC板控製潤滑工作與間歇時間，也可選外部PLC控製。
6.可從側面拆出泵體單元，潤滑泵維護時保養簡單、方便。
7.適用油脂000#—2#。

### 名稱規格說明

**適用範圍:**

YGS-T多點黃油注油機廣泛適用於機床、紡織、風電、港口、電力、礦山、起重等機械設備。

YGS-T □□-□□-□□-□□

| 容量（L） | |
|---|---|
| 2 | 2L |
| 4 | 4L |
| 6 | 6L |

| 程控器 | |
|---|---|
| A | 內置 |
| B | 外控 |

| 吐出量（cc/min） | |
|---|---|
| 6 | 6 |
| 9 | 9 |
| 12 | 12 |

| 電　壓 | |
|---|---|
| 24 | DC24V |
| 220 | AC220V |

| 液位開關 | |
|---|---|
| L0 | 無 |
| L1 | 有 |

| 出油口數 | |
|---|---|
| 1 | 1個出油口 |
| 2 | 2個出油口 |

### 外觀尺寸圖

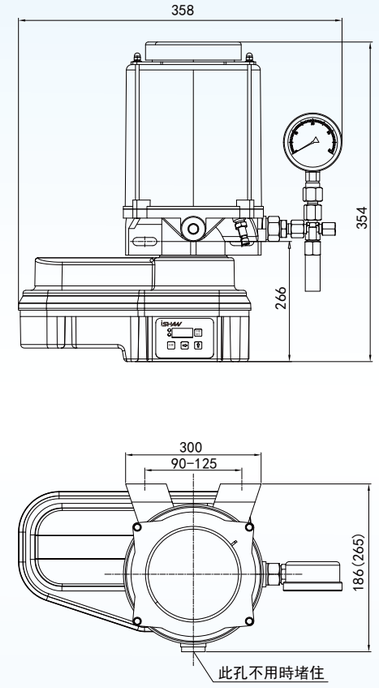


### 型式及技術參數

| 型式 \ 項目 | 出油口排量 (ml/min) | 電壓 | 功率 | 油杯容量 (L) | 出油口徑 | 油品 | 額定壓力 |
|---|---|---|---|---|---|---|---|
| YGS-T | 6/9/12/可調 | 24V/220V | 80W | 2 | Φ6 | 000#～2# | 20MPa |
| | | | | 4 | | | |
| | | | | 6 | | | |



YGS-CE

## YGS-CE 系列电动润滑泵

**性能與特點：**

1. 遞進式供油，高壓間歇潤滑，適用惡劣工況。
2. 柱塞+程式控量，潤滑精準、節省油脂。
3. 模塊化結構，安裝調試維護方便。
4. 適用润滑油脂黏度：000#～3#，特種油脂需事前與勝祥機械技術確認。
5. 多用於工程機械中小型集中潤滑場景。

### 名稱規格說明

YGS-CE □□-□□-□□

| 容量(L) | |
|---|---|
| 4 | 4L |
| 8 | 8L |

| 程控器 | |
|---|---|
| A | 內置 |
| B | 無控制器 |

| 吐出量(cc/min) | |
|---|---|
| 6 | 6 |
| 9 | 9 |
| 12 | 12 |
| C | 可調排量 |

| 電　壓 | |
|---|---|
| 24 | DC24V |
| 220 | AC220V |

| 液位開關 | |
|---|---|
| L0 | 無 |
| L1 | 帶液位開關 |

| 出油口數 | |
|---|---|
| 1 | 1個出油口 |
| 2 | 2個出油口 |
| 3 | 3個出油口 |
| 4 | 4個出油口 |
| 5 | 5個出油口 |
| 6 | 6個出油口 |

### 外觀尺寸圖

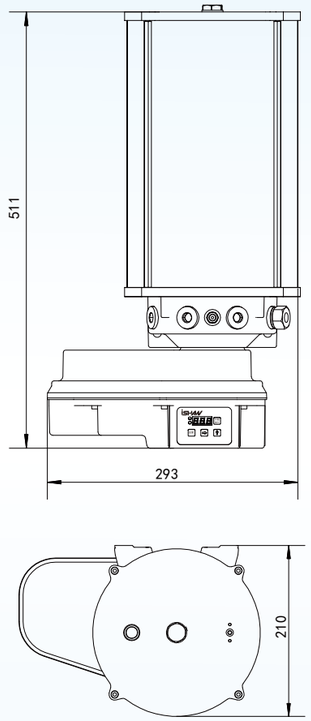


### 型式及技術參數

| 型式 \ 項目 | 出油口排量(cc/min) | 電壓 | 功率 | 油杯容量(L) | 出油口徑 | 油品 | 額定壓力 |
|---|---|---|---|---|---|---|---|
| YGS-CE4 | 6/9/12/可選 | 24V/220V | 80W | 4 | Φ6<br>Φ8<br>Φ10 | 000#～3# | 20MPa |
| YGS-CE8 | | | | 8 | | | |







YGL-G12

## 電動黃油注油機

**適用範圍:**

YGL-G型電動注油機廣泛適用於工程、運輸、機床、紡織、輕工、鍛壓等機械。

**性能與特點：**

1.可連接PLC控制系統來控制油泵的間歇和潤滑時間。
2.由電機減速機通過曲柄轉動帶動活塞組在泵體內作動，
　完成吸油排油往復運動。
3.採用新型抑油塊，刮油乾淨，防側翻。
4.釋壓閥之定壓功能，可確保使用壽命。
5.設有柱塞式單向閥，可防止油脂倒流。
6.1200cc/2000cc有加壓型供選擇。
7.適用潤滑油脂黏度：普通型00#、000#，
　加壓型000#~1#。

### 外觀尺寸圖

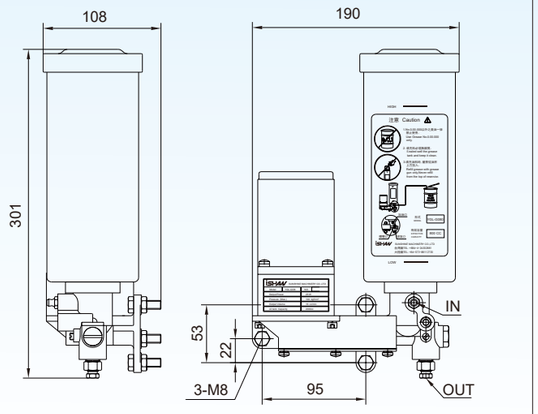


YGL-G08

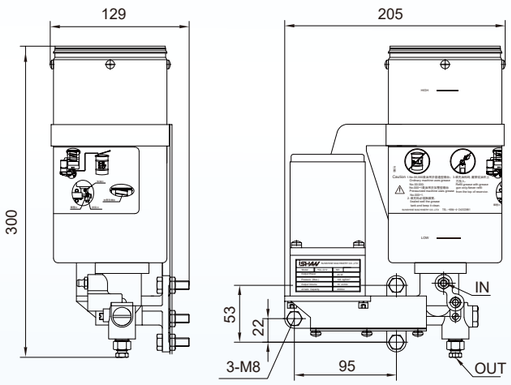


YGL-G12　　YGL-G20

### 型式及技術參數

| 型式 \ 項目 | 品號 | 電壓(V) | 功率(W) | 潤滑時間 | 間歇時間 | 吐出口徑 | 額定壓力(kgf/cm²) | 吐出量(cc/min) | 液位開關 | 壓力錶 | 油箱容量(cc) | 重量(kg) |
|---|---|---|---|---|---|---|---|---|---|---|---|---|
| YGL-G08 | 121116 | AC220<br>DC24<br>三相380 | 25 | 須和PLC控制系統連接 | 須和PLC控制系統連接 | Φ6<br>or<br>Φ8 | 100 | 20 | 須選配 | | 800 | 3 |
| YGL-G12 | | | | | | | | | | | 1200 | 3.7 |
| YGL-G20 | | | | | | | | | | | 2000 | 4.3 |



YGL-GA08

## 電動黃油注油機

**性能與特點：**

1.可設定三種開機模式:
  (a)潤滑:開機時先執行潤滑時間計時。
  (b)間歇:開機時先執行間歇時間計時。
  (c)記憶:開機時延續之前的作動時間。
2.潤滑和間歇時間可調整。
3.面板指示燈可顯示注油機之作動狀態。
4.釋壓閥之定壓功能，可確保使用壽命。
5.潤滑時間(秒)和間歇時間(秒/分/時)單位可選擇。
6.設有"RES"鍵，可複位重啓工作周期。
7.可設置"動作偵測模式"，可以與遞進式分配器上的檢知開關連接，發出動作異常警報(顯示代號E-R）。
8.1200cc/2000cc有加壓型供選擇。
9.適用潤滑油脂黏度：普通型00#、000#，加壓型000#~1#。

**適用範圍:**

YGL-GA型電動注油機廣泛適用於工程、運輸、機床、紡織、輕工、鍛壓等機械。

**接線圖**

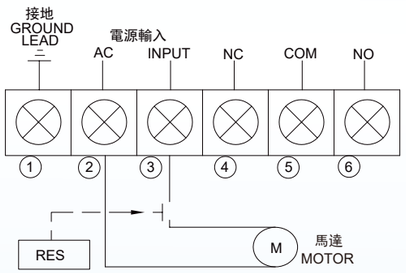


**外觀尺寸圖**

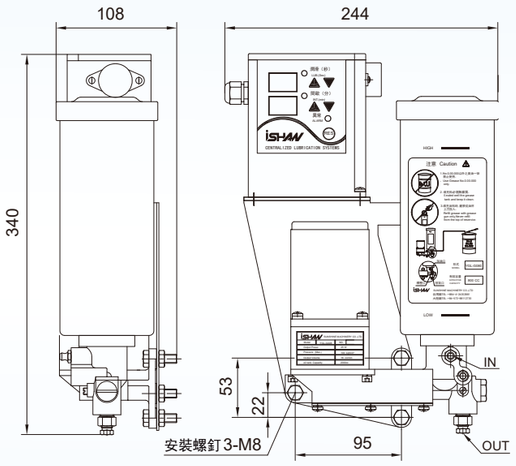


YGL-GA08

**型式及技術參數**

| 型式 \ 項目 | 品號 | 電壓 (VAC) | 功率 (W) | 潤滑時間 (秒) | 間歇時間 (秒/分/時) | 吐出口徑 | 額定壓力 (kgf/cm²) | 吐出量 (cc/min) | 液位開關 | 壓力錶 | 油箱容量 (cc) | 重量 (kg) |
|---|---|---|---|---|---|---|---|---|---|---|---|---|
| YGL-GA08 | 121117 | 110 or 220 | 25 | 1~999 | 1~999 | Φ6 or Φ8 | 100 | 16 | 須選配 | | 800 | 3.2 |
| YGL-GA12 | | | | | | | | | | | 1200 | 4.2 |
| YGL-GA20 | | | | | | | | | | | 2000 | 4.8 |





**電動黃油注油機**



YGL-GA12



YGL-GA20

**外觀尺寸圖**

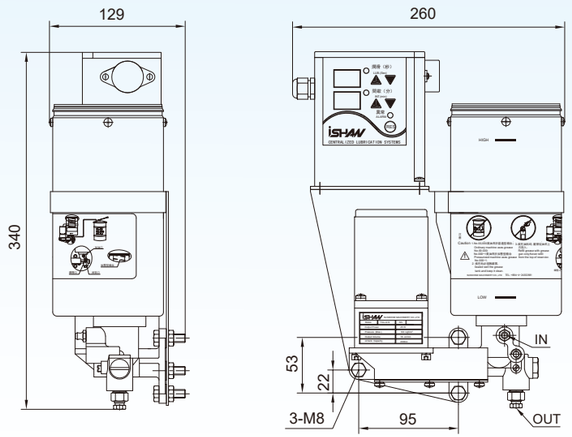


YGL-GA12

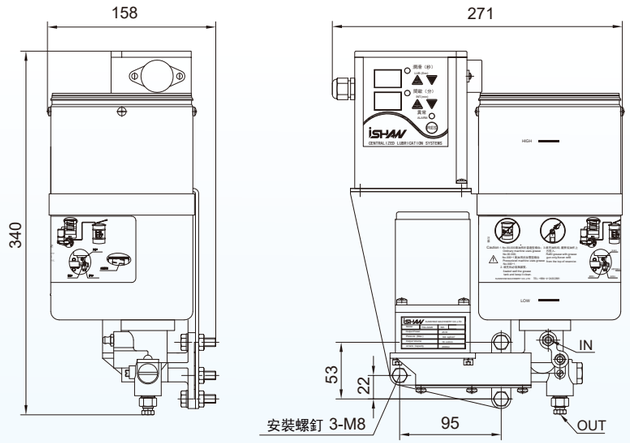


YGL-GA20

# 電動黃油注油機（微電腦型）



YAG-A1-3L

**性能與特點：**

1.可設定三種開機模式：
（a）潤滑：開機時先執行潤滑時間計時。
（b）間歇：開機時先執行間歇時間計時。
（c）記憶：開機時延續之前的作動時間。
2.潤滑和間歇時間可調整。
3.潤滑時間（秒）和間歇時間（秒/分/時）單位可選擇。
4.釋壓閥之定壓功能，可確保使用壽命。
5.面板螢幕與指示燈可顯示注油機之作動與異常狀態。
6.設有"RES"鍵，可複位重啓工作周期。
7.壓力開關可依據客戶要求而自由選配，無液位開關功能。
8.馬達可作長時間連續運轉。
9.適用潤滑油脂黏度000#。

## 名稱規格說明

YAG-A 1 □ □ □ □

IC板
- A型IC板
- 抵抗式

油箱規格

| | |
|---|---|
| 3L | 3L油箱 |
| 4L | 4L油箱 |

壓力開關

| | |
|---|---|
| 空白 | 無 |
| P1 | 壓力開關 |

## 接線圖

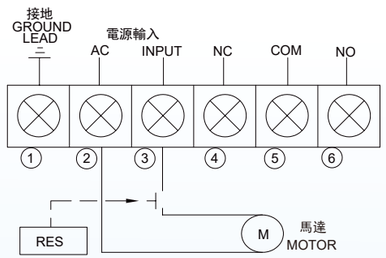


**適用範圍:**

YAG-A型電動注油機廣泛適用於機床、塑膠機械、壓鑄機等各種集中潤滑系統。

## 液壓原理圖

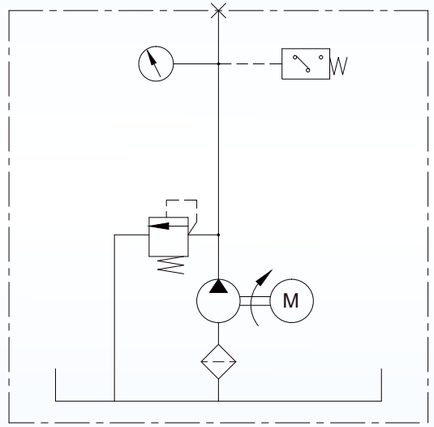


## 型式及技術參數

| 項目 / 型式 | 品號 | 電壓（VAC） | 功率（W） | 異常輸出接點容量（A） | 潤滑時間（秒） | 間歇時間（秒/分/時） | 吐出口徑 | 額定壓力（kgf/cm²） | 吐出量（cc/min） | 壓力開關 | 油箱容量（L） | 重量（kg） |
|---|---|---|---|---|---|---|---|---|---|---|---|---|
| YAG-A1 | 121106 | 110 or 220 | 40 | 壓力開關3 | 1 ～ 999 | 1 ～ 999 | Φ6 | 30 | 150 | 無 | 3L（樹脂） | 4.5 |
| YAG-A1P1 | | | | | | | | | | 無 | 4L（樹脂） | 5.2 |





電動黃油注油機（微電腦型）



YAG-A1-3L



YAG-A1-4L

## 外觀尺寸圖

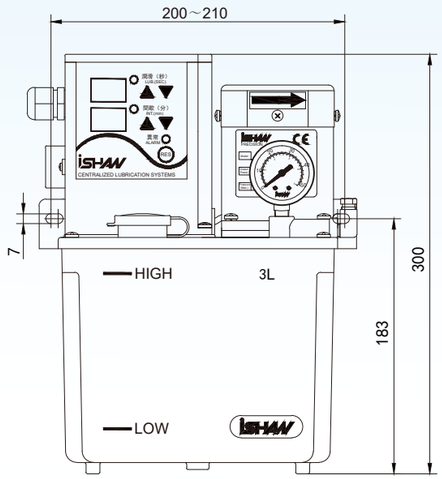


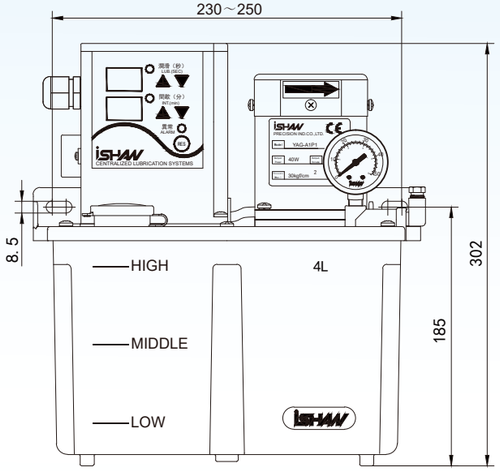


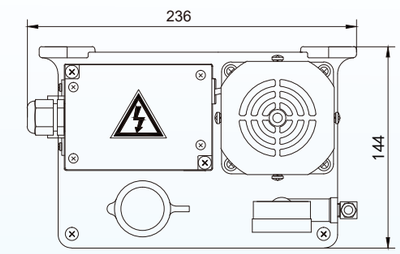


YAG-A1-3L

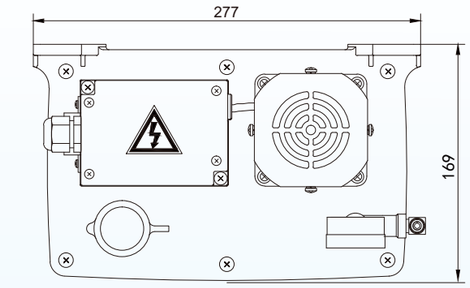


YAG-A1-4L

# 電動黃油注油機（PLC型）



YAM-B1-3L

**性能與特點：**

1.釋壓閥之定壓功能，可保證泵浦及管路減少毀損。

2.馬達可作長時間連續運轉。

3.裝有電源指示燈，可顯示注油機狀態。

4.設有“FEED”鍵，可強制潤滑（須與PLC控制系統連接）。

5.壓力開關可依據客戶要求而自由選配，無液位開關功能。

6.適用潤滑油脂黏度：000#。

## 名稱規格說明

YAM - B 1 □ □ □ □

- 強制鍵
- 抵抗式
- 油箱規格：3L 3L油箱；4L 4L油箱
- 壓力開關：空白 無；P1 壓力開關

## 接線圖

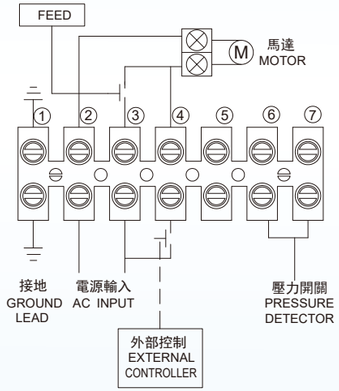


## 適用範圍:

YAM-B型電動註油機廣泛適用於機床、塑料機械、壓鑄機等各種集中潤滑繫統。

## 液壓原理圖

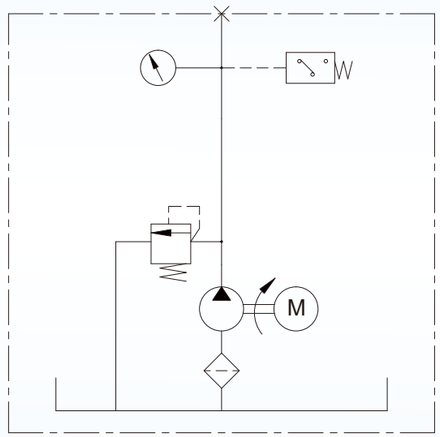


## 型式及技術參數

| 項目 / 型式 | 品號 | 電壓 (VAC) | 功率 (W) | 異常輸出接點容量 (A) | 潤滑時間 | 間歇時間 | 吐出口徑 | 額定壓力 (kgf/cm²) | 吐出量 (cc/min) | 壓力開關 | 油箱容量 (L) | 重量 (kg) |
|---|---|---|---|---|---|---|---|---|---|---|---|---|
| YAM-B1 | 121107 | 110 or 220 | 40 | 壓力開關3 | 須和PLC控制系統連接 | 須和PLC控制系統連接 | Φ6 | 30 | 150 | 無 | 3L（樹脂） | 3.7 |
| YAM-B1P1 | | | | | | | | | | 無 | 4L（樹脂） | 4.2 |





電動黃油注油機（PLC型）



YAM-B1-3L



YAM-B1-4L

## 外觀尺寸圖

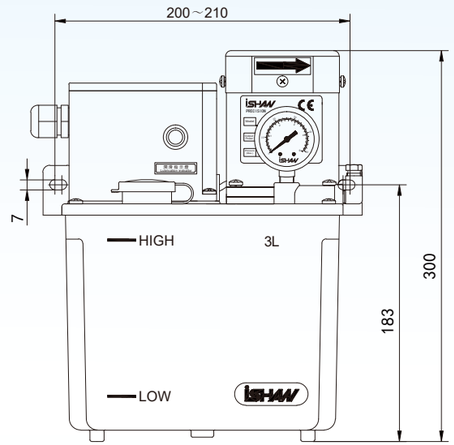


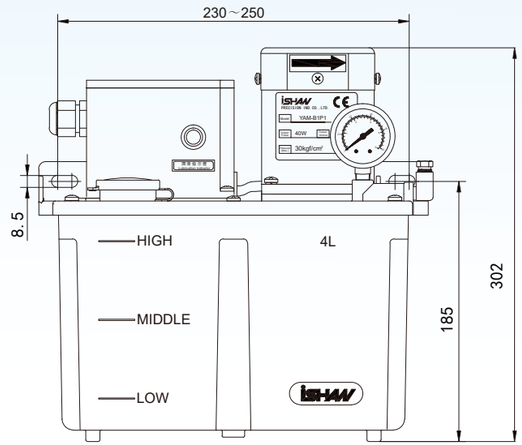


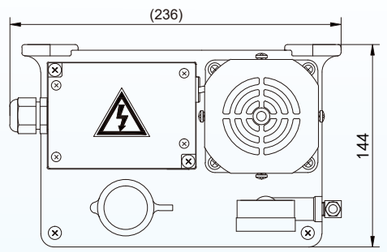


YAM-B1-3L

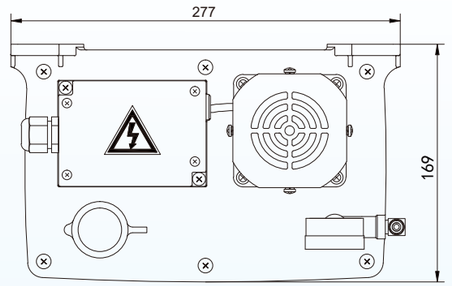


YAM-B1-4L

## 黃油容積式潤滑系統概述

**系統構成說明:**

該系統由容積式黃油注油機、容積式黃油分配器、油脂過濾器及相關管接件等組成。它分成加壓定量出油和洩壓定量出油兩種系統，由潤滑泵輸送的壓力油劑推動定量接頭內活塞，將油劑強制、定量的輸送給各潤滑點。

**系統特點:**

1、每次可將潤滑油精准的輸送到每個潤滑點；

2、系統管路末端配置壓力開關（可選件），使潤滑系統斷流、失壓、分配器及主油管連接處洩漏等得以監測；

3、同型號的容積式分配器在潤滑系統中相互間距離的高、低、遠、近、臥裝或立裝，均對出油量沒有影響。

**系統配置注意:**

1、在黃油容積式系統中，每個潤滑點必須對應一個定量孔，嚴禁有潤滑點不通過定量孔進行直通式潤滑；

2、可根據各潤滑點的實際需油量，選擇相應的容積式黃油分配器與定量接頭，進行任意並聯或串聯組合使用。

**安裝使用注意:**

1、安裝時要注意各連接油管口裁剪平整，確保連接完好不漏油，否則會導致管路無法聚壓，使分配器無法正常儲油或出油；

2、安裝時確保各管路內部清潔，務必使用正規供應商乾淨的潤滑脂，才能保障潤滑系統正常運轉；

3、請從正確的加油孔加油，嚴禁打開油蓋從油杯上方加油；

4、注意使用環境溫度變化，使用適當黏度的油品。

**系統搭配分配器:**

DT-H型容積式分配器

DG（黃油）型容積式分配器

**系統搭配主機:**

1、柱塞泵類：YGL-S、YGL-GS等黃油容積式注油機；

2、齒輪泵類：YAG、YAM等黃油容積式注油機。



DTH-500

## 黃油容積式分配器（洩壓定量出油）

**性能與特點：**

1.每次固定流量供給潤滑部位。
2.不因油品黏度及打油時間長短而影響流量。
3.須搭配有脫壓裝置之黃油注油機使用。
4.適用於工作壓力在15 ～30kgf/cm²的容積式週期潤滑系統中。

### 工作原理說明

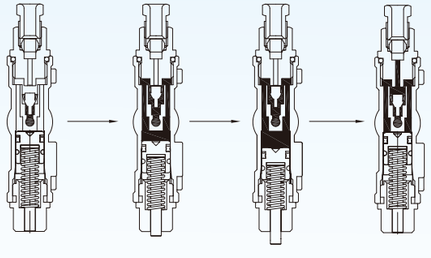

1.儲油前（加壓開始）　2.儲油中（加壓中）　3.儲油完畢（加壓完畢）　4.排油中（活塞回復中）

1.從油泵中壓送出來的潤滑油，使分配器中的傘形閥開始往上推動。
2.當傘形閥把出油孔封閉後，壓力油迫使蓄油塊克服簧力開始下降，使下腔開始儲油。
3.當蓄油塊被頂至下腔頂點時，儲油完畢。
4.油泵停止供油時，其洩壓閥自動開啟，使主油管內壓力油通過洩壓閥回油。此時系統壓力下降，同時傘形閥回復封閉進油口，而蓄油塊在簧力的作用下開始把下腔內的潤滑油往出油口壓出。

### 外觀尺寸圖

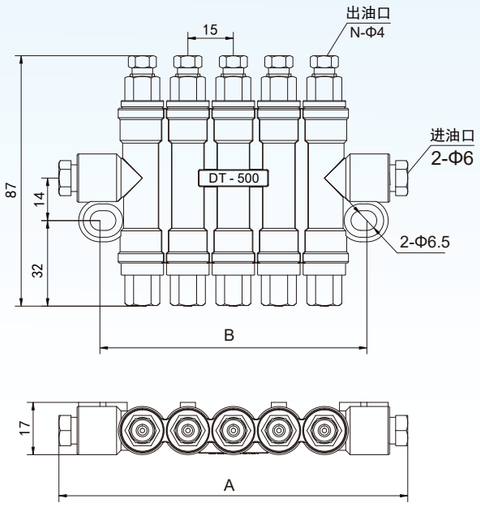


DTH-500

### 型式及技術參數

| 型式 | 品號 | 出口數 | A | B | 吐出量 (cc/cy) | 重量 (g) |
|---|---|---|---|---|---|---|
| DTH-200 | 20204 | 2 | 78 | 39～43 | 0.3<br>0.4<br>0.5 | 188 |
| DTH-300 | | 3 | 93 | 54～58 | | 264 |
| DTH-400 | | 4 | 108 | 69～73 | | 326 |
| DTH-500 | | 5 | 123 | 84～88 | | 397 |
| DTH-600 | | 6 | 138 | 99～103 | | 484 |
| DTH-700 | | 7 | 153 | 114～118 | | 530 |







DG-000-30



DG-400

## 黃油容積式分配器（加壓定量出油）

**性能與特點：**

1.每次固定流量供給潤滑部位。
2.不因油品黏度及打油時間長短而影響流量。
3.須搭配有脫壓裝置之黃油注油機使用。
4.適用於工作壓力在15 ～ 30kgf/cm²的容積式週期潤滑系統中。

### 工作原理說明

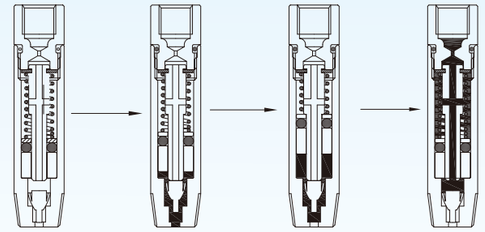

1.排油前（加壓開始）　2.排油中（加壓中）　3.排油完畢（加壓完畢）　4.儲油中（活塞回復中）

1.從油泵中壓送出來的潤滑油，使分配器中的傘形閥開始往上推動。
2.當傘形閥把芯杆中心孔封閉後，迫使活塞克服簧力開始上升。將上腔原先存儲的潤滑油排出。
3.當活塞移至上腔頂點時，排油同時完畢。
4.油泵停止供油時，其洩壓閥自動開啟，使主油管內壓力油通過洩壓閥回油。此時系統壓力下降，分配器中的活塞在彈簧作用下開始回復，當傘形閥回復封閉分配器進油口，則活塞把存儲在下腔的潤滑油通過芯杆小孔壓送到上腔，同時下次的供油也準備完畢。

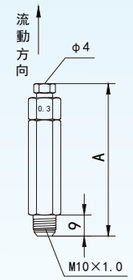


DG-000-30

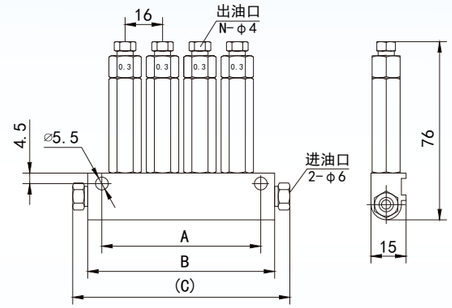


DG-400

### 型式及技術參數

| 型式 | 品號 | 吐出量 (cc/cy) | 記號 | A | 重量 (g) |
|---|---|---|---|---|---|
| DG-000-03 | 20207 | 0.03 | 0.03 | 60 | 43 |
| DG-000-06 | | 0.06 | 0.06 | 60 | 42 |
| DG-000-10 | | 0.1 | 0.1 | 65 | 49 |
| DG-000-20 | | 0.2 | 0.2 | 65 | 48 |
| DG-000-30 | | 0.3 | 0.3 | 65 | 47 |
| DG-000-40 | | 0.4 | 0.4 | 65 | 46 |
| DG-000-50 | | 0.5 | 0.5 | 65 | 45 |

| 型式 | 品號 | 出口數 | A | B | C | 吐出量 (cc/cy) |
|---|---|---|---|---|---|---|
| DG-100 | 20207 | 1 | 20 | 32 | 46 | 0.03<br>0.06<br>0.1<br>0.2<br>0.3<br>0.4<br>0.5 |
| DG-200 | | 2 | 36 | 48 | 62 | |
| DG-300 | | 3 | 52 | 64 | 76 | |
| DG-400 | | 4 | 68 | 80 | 94 | |
| DG-500 | | 5 | 84 | 96 | 110 | |
| DG-600 | | 6 | 100 | 112 | 126 | |
| DG-700 | | 7 | 116 | 128 | 142 | |
| DG-800 | | 8 | 132 | 144 | 158 | |
| DG-900 | | 9 | 148 | 160 | 174 | |
| DG-1000 | | 10 | 165 | 176 | 190 | |



DG-H000-10



DG-H400

## 黃油容積式分配器（加壓定量出油）

**性能與特點：**

1.每次固定流量供給潤滑部位。
2.不因油品黏度及打油時間長短而影響流量。
3.須搭配有脫壓裝置之黃油注油機使用。
4.適用於工作壓力在30～60kgf/cm²的容積式週期潤滑系統中。

### 工作原理說明

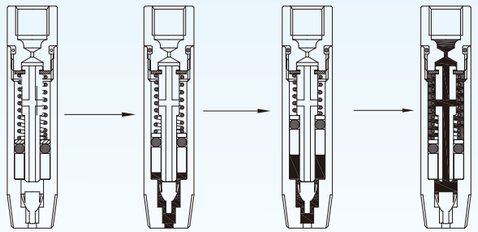

1.排油前
加壓開始）

2.排油中
（加壓中）

3.排油完畢
（加壓完畢）

4.儲油中
（活塞回復中）

1.從油泵中壓送出來的潤滑油，使分配器中的傘形閥開始往上推動。
2.當傘形閥把芯杆中心孔封閉後，迫使活塞克服簧力開始上升。將上腔原先存儲的潤滑油排出。
3.當活塞移至上腔頂點時，排油同時完畢。
4.油泵停止供油時，其洩壓閥自動開啟，使主油管內壓力油通過洩壓閥回油。此時系統壓力下降，分配器中的活塞在彈簧作用下開始回復，當傘形閥回復封閉分配器進油口，則活塞把存儲在下腔的潤滑油通過芯杆小孔壓送到上腔，同時下次的供油也準備完畢。

### 外觀尺寸圖

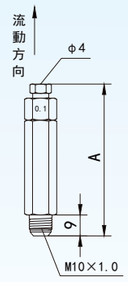


DG-H000-10

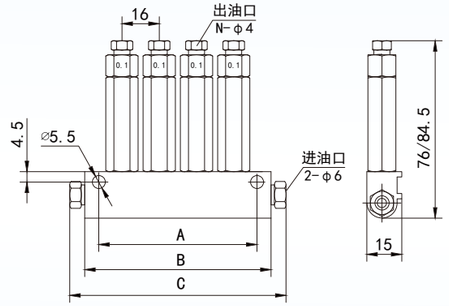


DG-H400

### 型式及技術參數

| 型式 | 品號 | 吐出量（cc/stroke） | 記號 | A | 重量（g） |
|---|---|---|---|---|---|
| DG-H000-10 | 20207 | 0.1 | 0.1 | 65 | 48 |
| DG-H000-20 | | 0.2 | 0.2 | 65 | 47 |
| DG-H000-30 | | 0.3 | 0.3 | 73.5 | 53 |
| DG-H000-40 | | 0.4 | 0.4 | 73.5 | 53 |
| DG-H000-50 | | 0.5 | 0.5 | 73.5 | 53 |

| 型式 | 品號 | 出口數 | A | B | C | 吐出量（cc/stroke） |
|---|---|---|---|---|---|---|
| DG-H100 | 20207 | 1 | 20 | 32 | 46 | 0.1<br>0.2<br>0.3<br>0.4<br>0.5 |
| DG-H200 | | 2 | 36 | 48 | 62 | |
| DG-H300 | | 3 | 52 | 64 | 76 | |
| DG-H400 | | 4 | 68 | 80 | 94 | |
| DG-H500 | | 5 | 84 | 96 | 110 | |
| DG-H600 | | 6 | 100 | 112 | 126 | |
| DG-H700 | | 7 | 116 | 128 | 142 | |
| DG-H800 | | 8 | 132 | 144 | 158 | |
| DG-H900 | | 9 | 148 | 160 | 174 | |
| DG-H1000 | | 10 | 165 | 176 | 190 | |







YGL-S12

## 容積式手動黃油注油機

**性能與特點：**

1.加強型密合裝置，抑油塊不會翻卡在油杯內。
2.油料不會殘留在油杯內。
3.出油口可依據管路的安裝，設於右邊或左邊。
4.使用手動或氣動黃油槍填充黃油。
5.設有手動脫壓裝置。

**適用範圍:**

YGL-S型手動油脂潤滑泵可用於容積式系統，該泵適用於中、小型機械設備，如工程機械、紡織、印刷、機床等機械。

### 外觀尺寸圖

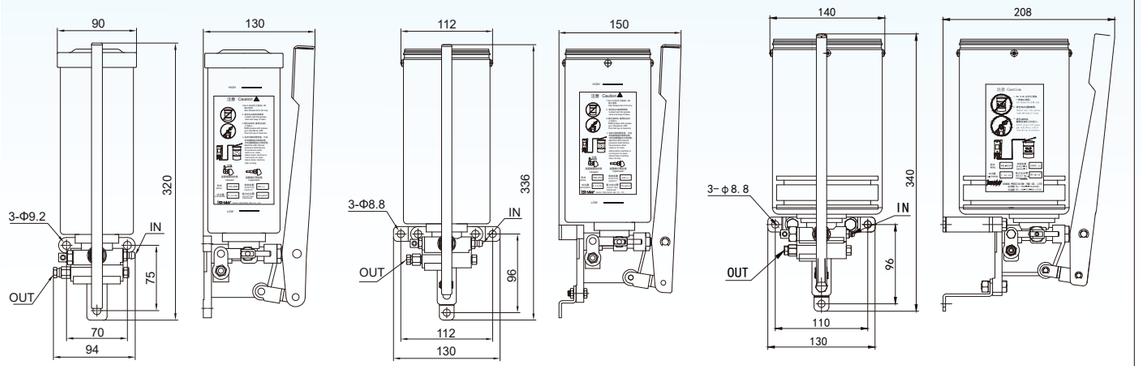


YGL-S08　　YGL-S12　　YGL-S20

### 型式及技術參數

| 型式＼項目 | 品號 | 吐出量（cc/cy） | 額定壓力（kgf/cm²） | 吐出口徑 | 油杯容量（cc） | 重量（kg） |
|---|---|---|---|---|---|---|
| YGL-S08 | 122205 | 1 | 100 | Φ6 | 800 | 1.9 |
| YGL-S12 | | | | | 1200 | 2.2 |
| YGL-S20 | | | | | 2000 | 2.4 |

備註：YGL-S12/20這兩種規格機台有加壓型可供選擇。



YGL-GS07

## 容積式電動黃油注油機

**性能與特點：**

1.由機械設備上PLC系統來控制油泵的間歇和潤滑時間。
2.由減速電機通過曲柄轉動帶動活塞組在泵體內作動，完成吸油排油往復運動。
3.採用新型抑油塊，刮油乾淨，防側翻。
4.釋壓閥之定壓功能，可確保使用壽命。
5.設有電磁閥強制卸壓，確保卸壓的可靠性。
6.無需加油輔助設備，直接更換罐裝油脂，方便快捷。（YGL-GS07）
7.可搭配手動充脂器補充油脂，方便快速加油（需另加特殊快插公件)。
8.適用潤滑油脂黏度：000#～1#。

**適用範圍:**

YGL-GS型機台適用於中、小型機械設備，如工程機械、紡織、印刷、機床等機械。

### 液壓原理圖

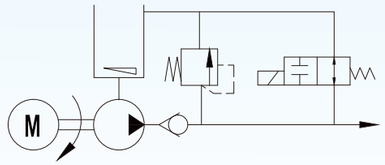


### 接線圖

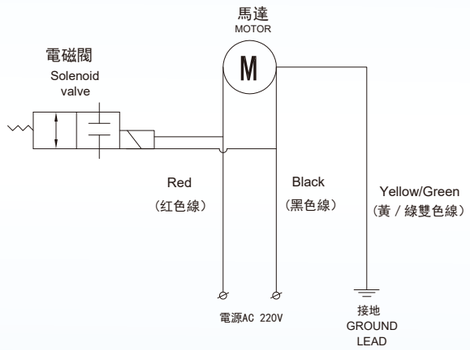


YGL-GS電壓為220V配線圖

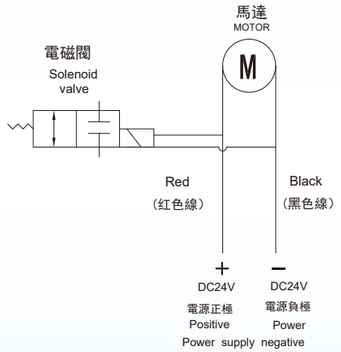


YGL-GS電壓為DC24V配線圖

### 型式及技術參數

| 項目 / 型式 | 品號 | 電壓（V） | 功率（W） | 潤滑時間 | 間歇時間 | 吐出口徑 | 額定壓力（kgf/cm²） | 吐出量（cc/min） | 液位開關 | 壓力錶 | 油箱容量（cc） | 重量（kg） |
|---|---|---|---|---|---|---|---|---|---|---|---|---|
| YGL-GS08 | 121116 | AC220 or DC24 | 25 | 須和PLC控制系統連接 | 須和PLC控制系統連接 | Φ6 or Φ8 | 80 | 20 | 須選配 | | 800 | 4.3 |
| YGL-GS15 | | | | | | | | | | | 1500 | |
| YGL-GS07 | | | | | | | | | | | 700（黃油条） | 2.5 |







YGL-GS15



YGL-GS07

### 外觀尺寸圖

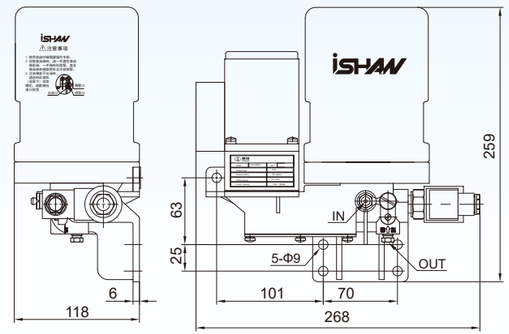


YGL-GS07

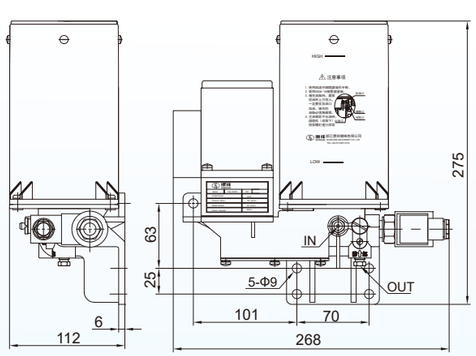


YGL-GS08

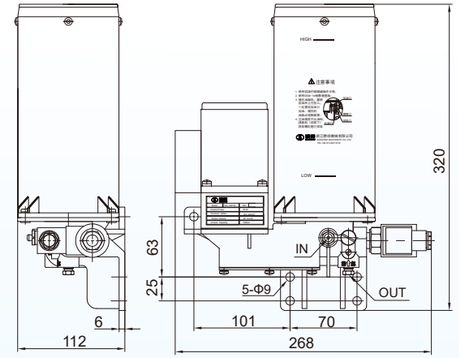


YGL-GS15



LEP-A系列極壓鋰基脂

## 軟罐潤滑脂

**用途：**

適用於各種滑動部件，像是絲杆及軌道，以及旋轉運動部件，例如：軸承、馬達及齒輪等。

適用於重負荷及各種機械設備的滑動、滾動及摩擦部位的潤滑。

**溫度範圍：**

-20~120攝氏度

**性能：**

含有極壓添加劑，重負荷下提供有效潤滑保護。

優異的安定性，減少潤滑脂的變軟流失。

良好的抗水、防鏽、防腐性及降噪功用。

## LEP-A主要技術指標

| 項 目 | | LEP-A |
|---|---|---|
| 牌號（錐入度系列號） | | 00# |
| 外觀 | | 黃色均勻油膏 |
| 錐入度，0.1mm | | 400-430 |
| 基礎油傾點，（≤°C） | | -20 |
| 滴點，（≥°C） | | 180 |
| 腐蝕（T2銅，100°C，24h） | | 無綠色或黑色變化 |
| 極壓性能（四球法） | PB值，（≥kg） | 82 |
| | PD值，（≥kg） | 315 |
| 抗磨性能（四球機法）（392N，60min），（≤mm） | | 0.512 |





## 軟罐潤滑脂安裝圖示

1



2



3



4



步驟1：向下壓緊油脂罐防護罩，逆時針旋轉取下；

步驟2：取下罐裝油脂蓋子，撕掉保護膜，擠出少量油脂，避免空氣混入管路；

步驟3：將油脂罐順時針用力擰緊在潤滑泵介面上；

步驟4：向下用力壓緊防護罩，順時針旋轉，聽到嗒聲後即為擰緊。

注意事項：軟罐潤滑脂在避光陰涼處平躺存放，油罐為一次性產品，嚴禁二次使用。

# 容積式電動黃油注油機（微電腦型）



YAG-A2-3L

**性能與特點：**

1.可設定三種開機模式：
（a）潤滑：開機時先執行潤滑時間計時。
（b）間歇：開機時先執行間歇時間計時。
（c）記憶：開機時延續之前的作動時間。
2.潤滑和間歇時間可調整。
3.潤滑時間（秒）和間歇時間（秒/分/時）單位可選擇。
4.釋壓閥之定壓功能，可確保使用壽命。
5.面板螢幕與指示燈可顯示注油機之作動與異常狀態。
6.設有"RES"鍵，可複位重啓工作周期。
7.壓力開關可依據客戶要求而自由選配，無液位開關功能。
8.馬達可作長時間連續運轉。
9.適用潤滑油脂黏度：000#。

## 名稱規格說明

YAG - A 2 □ □ □ □

| IC板 |
|---|
| A型IC板 |
| 容積式 |

| 油箱規格 | |
|---|---|
| 3L | 3L油箱 |
| 4L | 4L油箱 |

| 壓力開關 | |
|---|---|
| 空白 | 無 |
| P2 | 壓力開關 |

**適用範圍:**

YAG-A型電動注油機廣泛適用於機床、塑膠機械、壓鑄機等各種集中潤滑系統。

## 接線圖

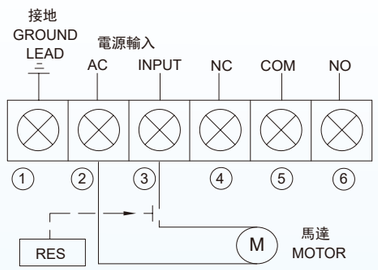


## 液壓原理圖

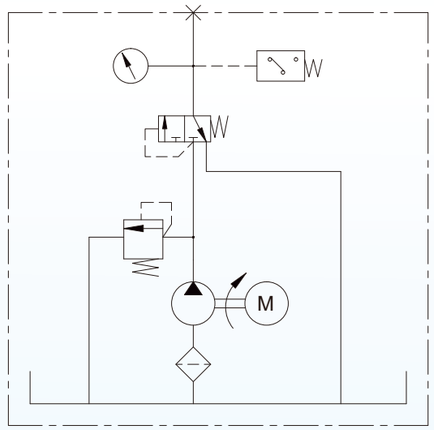






容積式電動黃油注油機（微電腦型）



YAG-A2-3L



YAG-A2-4L



YAG-A2-3L 60W



YAG-A2-4L 60W

## 外觀尺寸圖

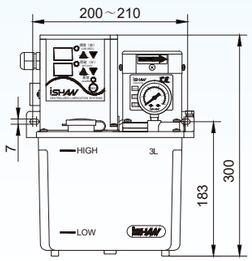


YAG-A2-3L

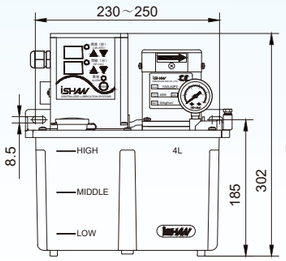


YAG-A2-4L

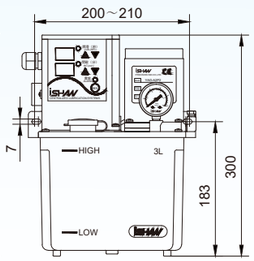


YAG-A2-3L 60W

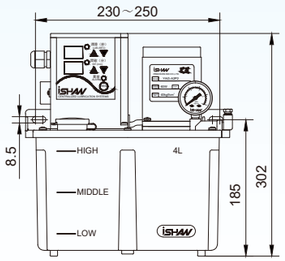


YAG-A2-4L 60W

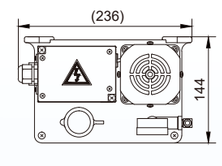


YAG-A2-3L

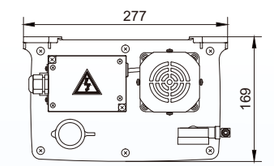


YAG-A2-4L

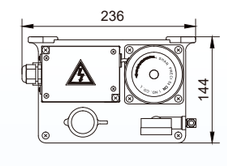


YAG-A2-3L 60W

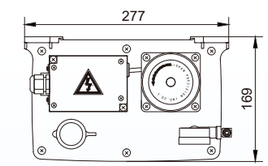


YAG-A2-4L 60W

## 型式及技術參數

| 項目 / 型式 | 品號 | 電壓（VAC） | 功率（W） | 異常輸出接點容量（A） | 潤滑時間（秒） | 間歇時間（秒/分/時） | 吐出口徑 | 額定壓力（kgf/cm²） | 吐出量（cc/min） | 壓力開關 | 油箱容量（L） | 重量（kg） |
|---|---|---|---|---|---|---|---|---|---|---|---|---|
| YAG-A2 | 121106 | 110 or 220 | 40 or 60 | 壓力開關3 | 1 ～ 999 | 1 ～ 999 | Φ6 | 30 or 40 | 150 or 300 | 無 | 3L（樹脂） | 3.7 |
| YAG-A2P2 | | | | | | | | | | 20 | 4L（樹脂） | 4.6 |

# 容積式電動黃油注油機（PLC型）



YAM-B2-3L

**性能與特點：**

1.釋壓閥之定壓功能，可保證泵浦及管路減少毀損。

2.馬達可作長時間連續運轉。

3.裝有電源指示燈，可顯示注油機狀態。

4.設有“FEED”鍵，可強制潤滑（須與PLC控制系統連接）。

5.壓力開關可依據客戶要求而自由選配，無液位開關功能。

6.適用潤滑油脂黏度：000#。

## 名稱規格說明

YAM - B 2 □ □ □ □

| | |
|---|---|
| 強制鍵 | |
| 容積式 | |

油箱規格

| | |
|---|---|
| 3L | 3L油箱 |
| 4L | 4L油箱 |

壓力開關

| | |
|---|---|
| 空白 | 無 |
| P2 | 壓力開關 |

## 接線圖

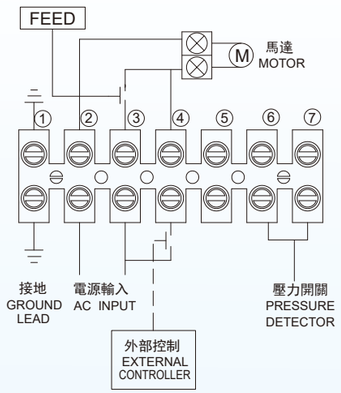


**適用範圍:**

YAM-B型電動注油機廣泛適用於機床、塑膠機械、壓鑄機等各種集中潤滑系統。

## 液壓原理圖

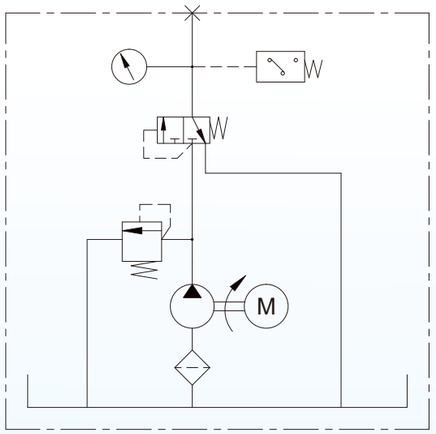






容積式電動黃油注油機（PLC型）



YAM-B2-3L



YAM-B2-4L



YAM-B2-3L 60W



YAM-B2-4L 60W

## 外觀尺寸圖




YAM-B2-3L　YAM-B2-4L　YAM-B2-3L 60W　YAM-B2-4L 60W

備注：YAM-4L鋁合金油箱與樹脂油箱的機台外觀尺寸相同。

## 型式及技術參數

| 型式＼項目 | 品號 | 電壓（VAC） | 功率（W） | 異常輸出接點容量（A） | 潤滑時間 | 間歇時間 | 吐出口徑 | 額定壓力（kgf/cm²） | 吐出量（cc/min） | 壓力開關 | 油箱容量（L） | 重量（kg） |
|---|---|---|---|---|---|---|---|---|---|---|---|---|
| YAM-B2 | 121107 | 110 or 220 | 40 or 60 | 壓力開關3 | 須和PLC控制系統連接 | 須和PLC控制系統連接 | Φ6 | 30 or 40 | 150 or 300 | 無 | 3L（樹脂） | 3.5 |
| YAM-B2P2 | | | | | | | | | | 20 | 4L（樹脂） | 4.0 |



容積式電動黃油潤滑系統（集成式）

## 容積式電動黃油潤滑系統（集成式）

**性能與特點：**

1.本品將YGL-GS機台，及機台安全運行所需的过滤器、壓力錶、壓力開關、接線盒等統一集成在一塊板內，結構緊凑、使用方便。大大降低了客戶在安裝方面的工作。

2.背部集成容積式分配器，潤滑點數可依據實際選擇。

3.多種壓力開關，壓力錶量程可選；

4.機台參數詳見樣本YGL-GS機台。

### 外觀尺寸圖

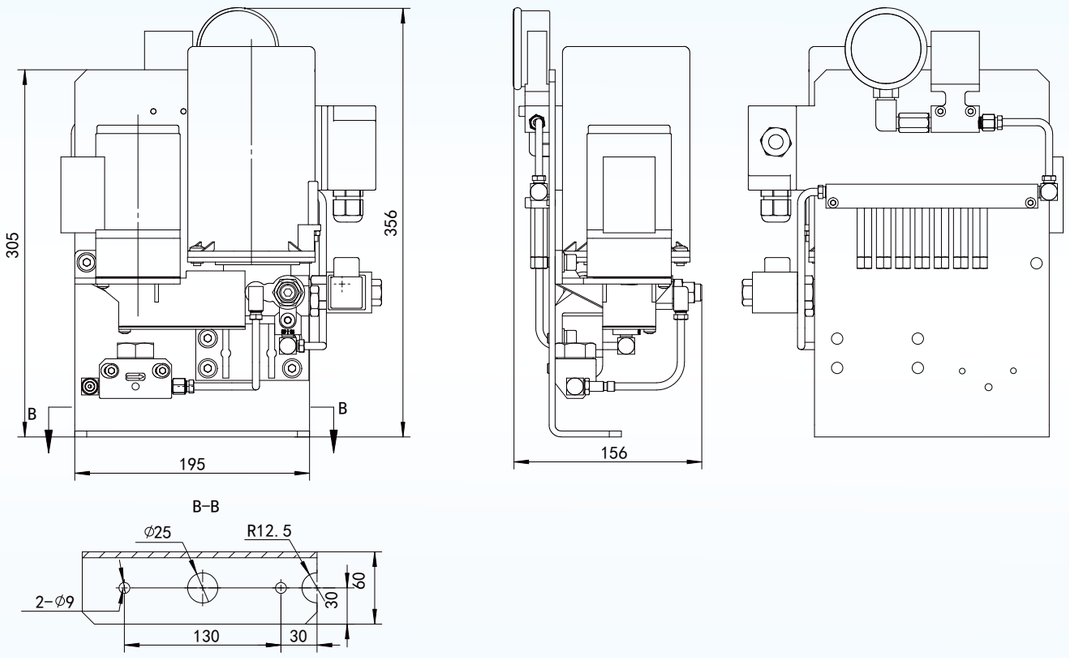


容積式電動黃油潤滑系統（集成式）







YGL-GS油杯型（集成式）

## 容積式電動黃油注油機（集成式）

**性能與特點：**

1.本品將YGL-GS機台，及機台安全運行所需的过滤器、壓力錶、壓力開關、接線盒等統一集成在一塊板內，結構緊促、使用方便。大大降低了客戶在安裝方面的工作。

2.預留出油口2個；

3.多種壓力開關，壓力錶量程可選；

4.本品包括加油款和黃油条款两种方式可选；

5.機台參數詳見樣本YGL-GS機台。



YGL-GS油條型（集成式）

### 外觀尺寸圖

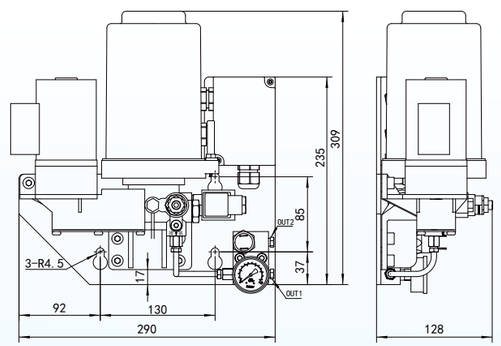


YGL-GS油條型（集成式）

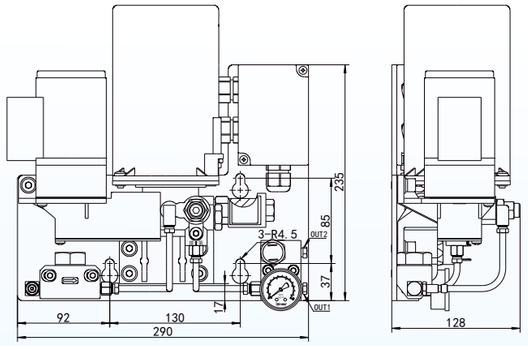


YGL-GS油杯型（集成式）

# 多功能電動油脂潤滑泵（25W）



YGL-GF/R＆SD＆SR/25W



YGL-GF/D/25W

## 性能與特點

1.機台採用一體型結構，通配性強，結構緊湊、維護簡便；
2.功能具有多樣性。根據需求可採用單路或雙路出口，功能有單路容積式、單路遞進式、雙線遞進式、雙路遞進式、組合式（容積式+遞進式），不同功能的出油口配置相應類型的分配器；
3.機台油罐可採用灌裝黃油條或筒裝黃油杯，灌裝黃油條外罩透明護罩，兩種油罐均採用彈簧加壓式，泵吸油效果好，工作可靠，適用油品範圍大；
4.每種規格的機台均可根據客戶需求配置低液位開關，無開關時可通過透明護罩或油杯目測機台油量；
5.機台出油口處均設有壓力錶安裝孔，可按客戶需求配置壓力表；
6.機台自帶配線盒，可與PLC或IC板等程控器連接，對機臺的工作週期進行控制，實現自動或半自動化；
7.機台可自帶程控器，對潤滑時間，間歇時間進行設置，低液位時可異常報警並停機，輸出端有報警輸出；
8.適用油品：000#～1#或相應規格的灌裝油脂（黃油條）。

## 規格型號編制說明

YGL-GF □/□ □ □ □ /25W □

| 油箱及容積 | |
|---|---|
| 07 | 700mL黃油條 |
| 08 | 800mL黃油杯 |
| 15 | 1500mL黃油杯 |

| 公稱流量 | |
|---|---|
| 20 | 20mL/min |

| 機台功能 | |
|---|---|
| 無 | 容積式+遞進式 |
| R | 單路容積式 |
| D | 單路遞進式 |
| SD | 雙路遞進式 |
| SR | 雙線遞進式 |

| 低液位發訊 | |
|---|---|
| 省略 | 無 |
| Y | 帶低液位發訊 |

| 壓力錶配置 | |
|---|---|
| 省略 | 無 |
| B | 帶壓力錶 |

| 電源電壓 | |
|---|---|
| 1 | DC24V |
| 2 | AC110V |
| 3 | AC220V |

## 規格型號及相關技術參數

| 規格型號 \ 相關參數 | 公稱壓力(MPa) | 公稱流量(mL/min) | 電機 | | 電磁閥 | | 重量(kg) |
|---|---|---|---|---|---|---|---|
| | | | 功率 | 電壓 | 電壓 | 功率 | |
| YGL-GF□/□D□□/25W□ | 8 | 20 | 25W | DC24V<br>AC110V<br>AC220V | —— | | 4.35 |
| YGL-GF□/□R＆SD＆SR□□/25W□ | | | | | DC24V<br>AC110V<br>AC220V | ≤30W | 5 |

附注：電機電壓有DC24V、單相AC110V、220V三種，配套電磁閥電壓與電機電壓一致，如有不同時須另注明，有特殊電壓需求時可定制。





## 外觀尺寸圖（25W）

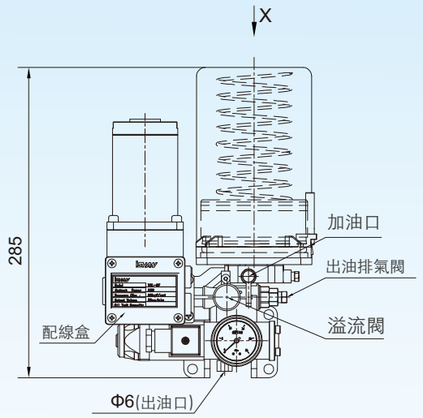


YGL-GF08/20RY1/25W-B

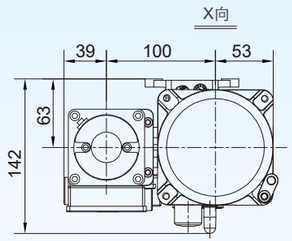


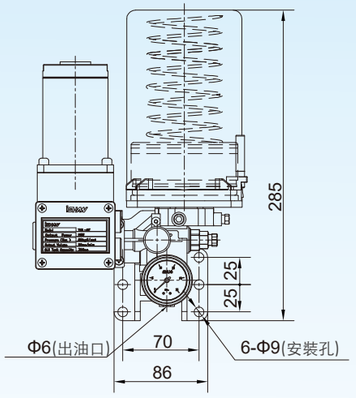


YGL-GF08/20DY1/25W-B

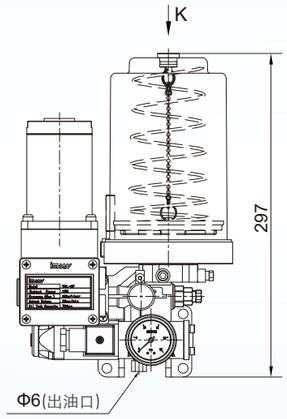


YGL-GF07/20RY1/25W-B

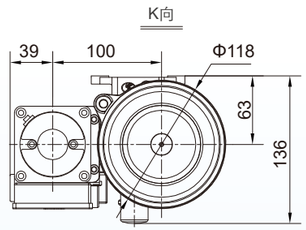


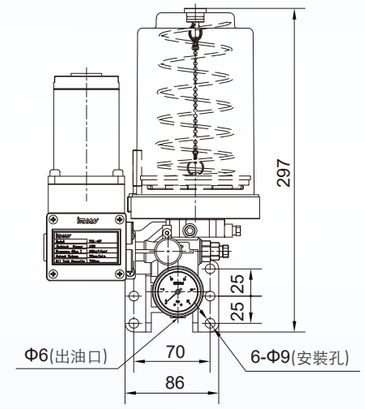


YGL-GF07/20DY1/25W-B

## 馬達泵浦概述

1、鐵殼直結馬達 +TOP組由鐵殼馬達、TOP給油泵浦、TOP調整閥等組成。
該泵組結構簡單、噪音低、輸油平穩，自吸性能強，出油口壓力可通過TOP調整閥調節，有良好的高轉速特性，運行平穩，適用於潤滑系統中的低壓連續或間斷供油，對機床、紡織機械、印刷機械、輕工機械等尤為適用。

2、自吸馬達和浸水馬達廣泛應用於數控機床與自動車床等工具機上，用於對刀具的冷卻和潤滑，二款泵浦結構簡單，輸送量大，適用于包括水溶性，低粘稠度、中性之冷卻、潤滑液。





# 馬達泵浦類

## 鐵殼直結馬達+TOP組



**適用範圍:**
該馬達（泵）主要應用低壓循環式冷卻潤滑系統。

外觀尺寸圖

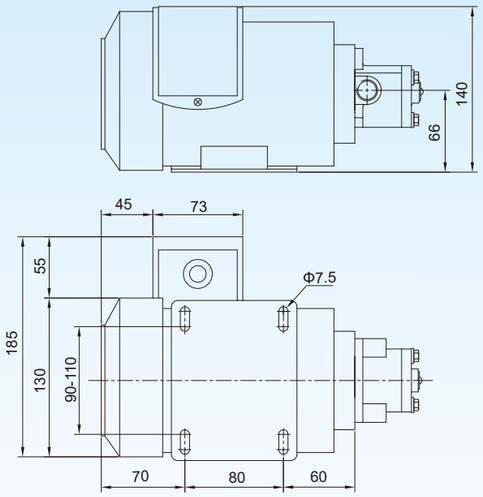


## 加長型鐵殼直結馬達+TOP組



**適用範圍:**
該馬達（泵）主要應用低壓循環式冷卻潤滑系統。

外觀尺寸圖

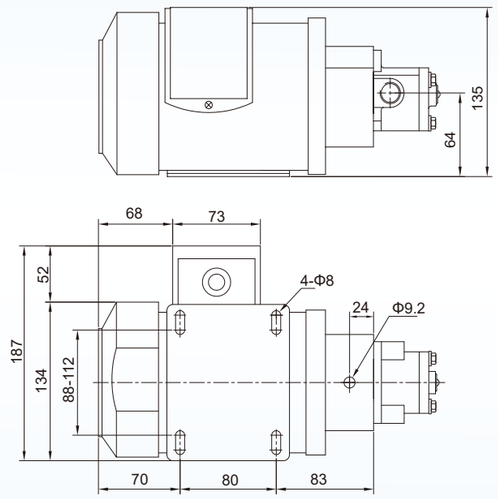


### 型式及技術參數

| 品號 | 馬達形式 | 功率(HP) | 電壓(VAC) | 調壓閥 | TOP規格 | 進出牙紋 |
|---|---|---|---|---|---|---|
| 20602 | 鐵殼臥式<br>鐵殼臥式加長型 | 1/4 | 單相110<br>or<br>單相220<br>or<br>三相220/380 | 須選配 | 11A | PT1/4 or PT1/8 |
| | | | | | 12A | PT1/4 |
| | | | | | 13A | PT3/8 |

## 鐵殼直結馬達(油冷機用、接線盒在側邊)+閥



**適用範圍:**

該馬達（泵）主要應用低壓循環式冷卻潤滑系統。

外觀尺寸圖

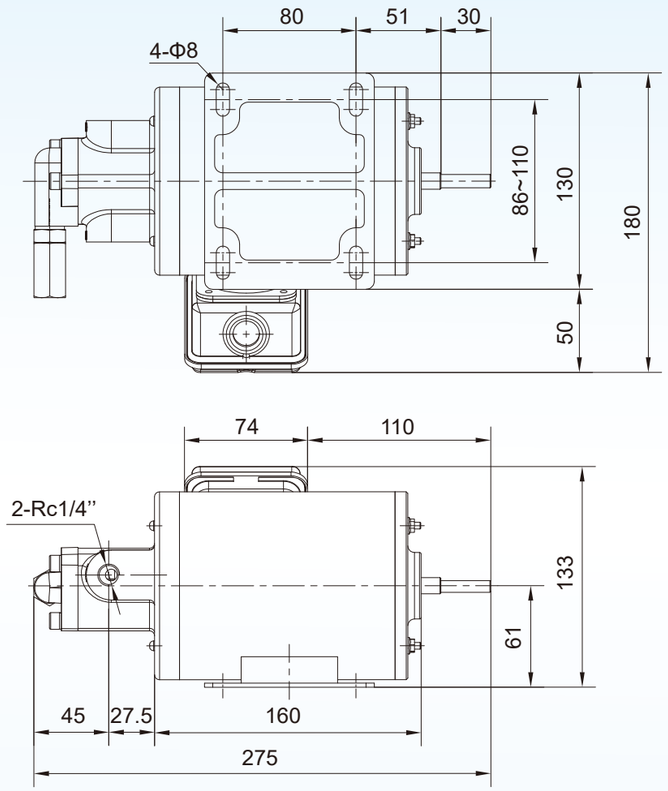


### 型式及技術參數

| 品號 | 馬達形式 | 功率 (HP) | 電壓 (VAC) | 額定壓力 kgf/cm² | TOP規格 | 進出牙紋 | 接線方式 |
|---|---|---|---|---|---|---|---|
| 20602 | 鐵殼臥式 | 1/4 | 三相220/380 | 5 | 12A | PT1/4 | 在上側 or 在側邊 |





## TOP 調整閥



**性能與特點：**

該閥結構簡單，調壓方式簡潔、方便，與TOP給油泵組合使用，用於調整管路的壓力，壓力調整範圍為：0 ～5kgf/cm²。

外觀尺寸圖

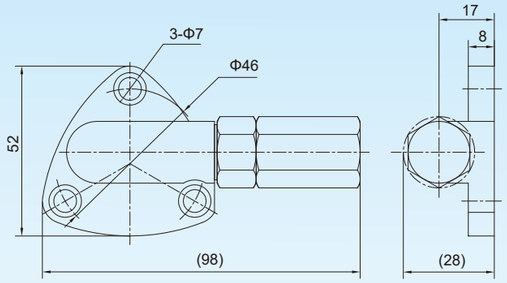


## 連續型電磁泵浦







**性能與特點:**

1.依電磁感應原理作動，電力損耗低。
2.體積小，佔用空間小。
3.可連續使用作潤滑或冷卻功能。
4.機械性高，可搭配流量調整閥，調節流量。
5.搭配直通式配油器使用。

**注意事項：**

1.適用於小型加工機械（如磨床、銑床等)。
2.啟動前確保各出口通暢。
3.須使用正確潔淨之油品。
4.嚴禁使用腐蝕性，揮發性之液體。
5.循環使用之油料，視工況，最長不超過3個月須更換一次。

外觀尺寸圖

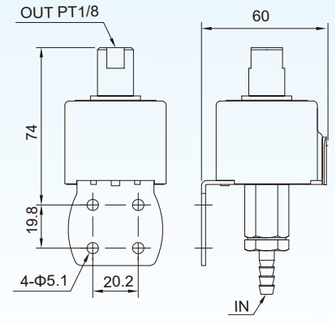


YEL-C

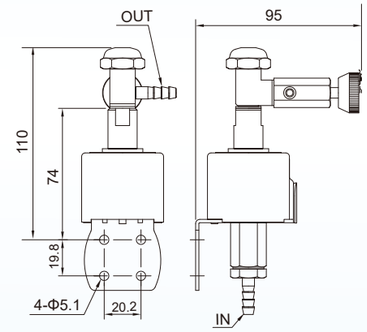


YEL-D

### 型式及技術參數

| 型式 | 品號 | 功率 (W) | 電壓 (VAC) | 吸力 (M) | 吐出壓力 (kgf/cm²) | 吐出量 (L/h) | | 功能 |
|---|---|---|---|---|---|---|---|---|
| | | | | | | 68cSt | 150cSt | |
| YEL-C | 20603 | 13 | 110 or 220 | 1 ～ 1.5 (Ø6內徑) | 1 | 6 | 3 | 流量固定 |
| YEL-D | | | | | | | | 流量可調整 |

## TOP給油泵

外觀尺寸圖



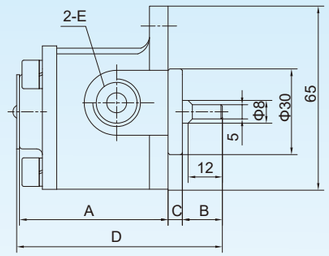


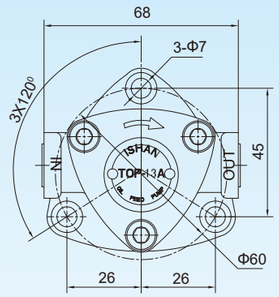


**性能與特點：**

1.該泵結構簡單，自吸性能強，輸油平穩，噪音低，具有良好的高轉速特性，適用於潤滑系統中的低壓連續潤滑。

2.適用油品黏度：30 ～ 150cSt 潔淨的導軌油或機油。

### 型式及技術參數

| 型式 | 品號 | 理論吐出量 (cc/rev) | 吐出量（L/min） | | 最高壓力 ($kgf/cm^2$) | 最高延轉數 (rpm) | 口徑 (E) | (A) | B | C | D | 重量 (kg) |
|---|---|---|---|---|---|---|---|---|---|---|---|---|
| | | | 1500rpm | 1800rpm | | | | | | | | |
| TOP-11A | 20601 | 1.5 | 2.2 | 2.7 | 5 | 2000 | PT1/8" orPT1/4" | 49 | 10.5 | 8 | 68 | 0.55 |
| TOP-12A | | 2.5 | 3.7 | 4.5 | 5 | 1800 | PT1/4" | 56 | 11.5 | 8 | 76 | 0.6 |
| TOP-13A | | 3.5 | 5.2 | 6.3 | 5 | 1800 | PT3/8" | 62 | 14 | 5 | 82 | 0.8 |

## 1RA給油泵（可逆轉式）

外觀尺寸圖



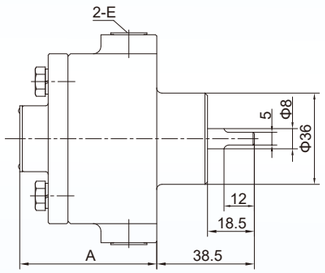


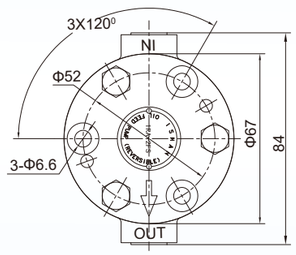


**性能與特點：**

1.該泵結構簡單，自吸性能強，輸油平穩，噪音低，具有良好的高轉速特性，適用於潤滑系統中的低壓連續潤滑。

2.該泵的特點是：泵的進出油口不變，泵的旋轉方向可以改變。

3.適用油品黏度：30 ～ 150cSt 潔淨的機油。

### 型式及技術參數

| 型式 | 品號 | 理論吐出量 (cc/rev) | 吐出量（L/min） | | 最高壓力 ($kgf/cm^2$) | 最高回轉數 (rpm) | 口徑(E) | (A) | 重量 (kg) |
|---|---|---|---|---|---|---|---|---|---|
| | | | 1500rpm | 1800rpm | | | | | |
| 1RA-2FS | 20604 | 1.8 | 2.7 | 3.24 | 5 | 2000 | PT1/4" | 50 | 1.1 |
| 1RA-3FS | | 2.5 | 3.75 | 4.5 | | | | 55 | 1.2 |





## 浸水馬達

外觀尺寸圖



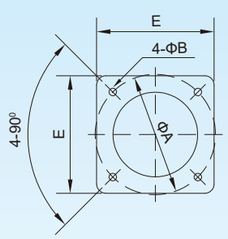


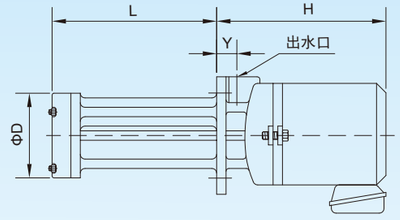


**性能與特點:**

浸水式泵主要應用在工具機之切削液體輸送以及其他清洗與過濾系統，適用液體包括水溶性，低粘稠度，中性之冷卻、潤滑液。

### 型式及技術參數

| 品號 | 電壓 | 110V/220V or 220V/380V or 220V/440V or 208V/415V | | | | | | | | | |
|---|---|---|---|---|---|---|---|---|---|---|---|
| | 馬力 (HP) | H | ØA | ØB | E | D | Y | 出水口 | L | 揚水 (2m) | 重量 (kg) |
| 30701 | 1/8 | 150 | 128 | 8 | 125 | 90 | 18 | PT3/8" | 110/130/150/180/210 | 25L/min | 5.3 |
| | 1/4 | 170 | 158 | 9 | 180 | 125 | 20 | PT1/2" | 150/180/210/270 | 60L/min | 13.5 |
| | 1/2 | 230 | 170 | 9 | 180 | 140 | 20 | PT3/4" | 150 | 107L/min | 19.4 |
| | 1/2 | 240 | 170 | 10 | 195 | 140 | 25 | PT3/4" | 175/210/300 | 107L/min | 19.4 |
| | 1 | 295 | 170 | 10 | 195 | 150 | 27 | PT1" | 180/280 | 160L/min | 24.2 |

備註：以上表格中流量是電源頻率為60HZ的標準，當電源頻率為50HZ時，流量約下降8%-15%左右。(使用時請保證被抽取液面的高度，不低於該泵的吸水位置)。

## 配件類概述

**系統配置註意：**

1、在稀油、黃油、油霧等潤滑系統中，須搭配相應的過濾器、壓力表、壓力開關等潤滑相關的配件；

2、可根據各潤滑點的壓力值選擇相應的油管，請勿將不同耐壓的油管進行串聯使用；

3、不同型號的銅接頭在潤滑系統中根據客戶的安裝空間可進行靈活的轉換。

**安裝使用注意：**

1、安裝時要註意各連接油管口裁剪平整，確保連接完好不漏油，否則會導致管路無法聚壓，使分配器無法正常儲油或出油；

2、安裝時確保各管路內部清潔，務必使用正規供應商幹淨的潤滑油，才能保障潤滑系統正常運轉。





## 直通式配油器



DB04

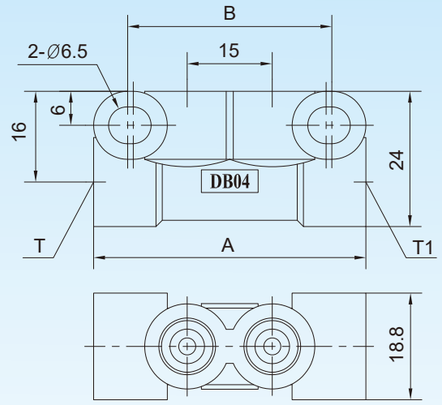


| 型式 | 品號 | T/T1 | 出口口徑 | 出入口數 | A | B | 重量（g） |
|---|---|---|---|---|---|---|---|
| DB04104<br>DB04204<br>DB04304<br>DB04306 | 30203 | Ø4 Ø4<br>Ø6 Ø4<br>Ø6 Ø6<br>Ø6 Ø6 | 2-Ø4<br>2-Ø4<br>2-Ø4<br>2-Ø6 | 4 | 48 | 34-36 | 59 |
| DB05104<br>DB05204<br>DB05304<br>DB05306 | | Ø4 Ø4<br>Ø6 Ø4<br>Ø6 Ø6<br>Ø6 Ø6 | 3-Ø4<br>3-Ø4<br>3-Ø4<br>3-Ø6 | 5 | 64 | 49-52 | 76 |
| DB06104<br>DB06204<br>DB06304<br>DB06306 | | Ø4 Ø4<br>Ø6 Ø4<br>Ø6 Ø6<br>Ø6 Ø6 | 4-Ø4<br>4-Ø4<br>4-Ø4<br>4-Ø6 | 6 | 80 | 65-68 | 96 |
| DB07104<br>DB07204<br>DB07304<br>DB07306 | | Ø4 Ø4<br>Ø6 Ø4<br>Ø6 Ø6<br>Ø6 Ø6 | 5-Ø4<br>5-Ø4<br>5-Ø4<br>5-Ø6 | 7 | 96 | 79-84 | 113 |
| DB08104<br>DB08204<br>DB08304<br>DB08306 | | Ø4 Ø4<br>Ø6 Ø4<br>Ø6 Ø6<br>Ø6 Ø6 | 6-Ø4<br>6-Ø4<br>6-Ø4<br>6-Ø6 | 8 | 112 | 95-100 | 135 |
| DB09104<br>DB09204<br>DB09304<br>DB09306 | | Ø4 Ø4<br>Ø6 Ø4<br>Ø6 Ø6<br>Ø6 Ø6 | 7-Ø4<br>7-Ø4<br>7-Ø4<br>7-Ø6 | 9 | 128 | 109-116 | 145 |
| DB10104<br>DB10204<br>DB10304<br>DB10306 | | Ø4 Ø4<br>Ø6 Ø4<br>Ø6 Ø6<br>Ø6 Ø6 | 8-Ø4<br>8-Ø4<br>8-Ø4<br>8-Ø6 | 10 | 144 | 123-132 | 164 |
| DB12104<br>DB12204<br>DB12304<br>DB12306 | | Ø4 Ø4<br>Ø6 Ø4<br>Ø6 Ø6<br>Ø6 Ø6 | 10-Ø4<br>10-Ø4<br>10-Ø4<br>10-Ø6 | 12 | 176 | 153-164 | 201 |

備註：Ø4接口牙紋為M8x1.0；Ø6接口牙紋為M10x1.0；其它特殊品可訂制。

## DV調整型配油器



DV06

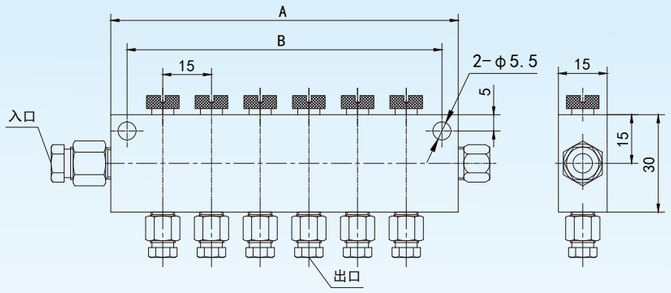


| 型式 | 品號 | 入口口徑 | 出口數 | 出口口徑 | A | B | 重量（g） |
|---|---|---|---|---|---|---|---|
| DV02404<br>DV02504<br>DV02506 | 20201 | Ø4<br>Ø6<br>Ø6 | 2 | Ø4<br>Ø4<br>Ø6 | 47 | 37 | 101 |
| DV03404<br>DV03504<br>DV03506 | | Ø4<br>Ø6<br>Ø6 | 3 | Ø4<br>Ø4<br>Ø6 | 62 | 52 | 131 |
| DV04404<br>DV04504<br>DV04506 | | Ø4<br>Ø6<br>Ø6 | 4 | Ø4<br>Ø4<br>Ø6 | 77 | 67 | 165 |
| DV05404<br>DV05504<br>DV05506 | | Ø4<br>Ø6<br>Ø6 | 5 | Ø4<br>Ø4<br>Ø6 | 92 | 82 | 194 |
| DV06404<br>DV06504<br>DV06506 | | Ø4<br>Ø6<br>Ø6 | 6 | Ø4<br>Ø4<br>Ø6 | 107 | 97 | 228 |
| DV07404<br>DV07504<br>DV07506 | | Ø4<br>Ø6<br>Ø6 | 7 | Ø4<br>Ø4<br>Ø6 | 122 | 112 | 255 |
| DV08404<br>DV08504<br>DV08506 | | Ø4<br>Ø6<br>Ø6 | 8 | Ø4<br>Ø4<br>Ø6 | 137 | 127 | 290 |
| DV09404<br>DV09504<br>DV09506 | | Ø4<br>Ø6<br>Ø6 | 9 | Ø4<br>Ø4<br>Ø6 | 152 | 142 | 321 |
| DV10404<br>DV10504<br>DV10506 | | Ø4<br>Ø6<br>Ø6 | 10 | Ø4<br>Ø4<br>Ø6 | 167 | 157 | 355 |

備註：DV調整型配油器另有螺母型可供客戶選擇





## DE配油器



DE04

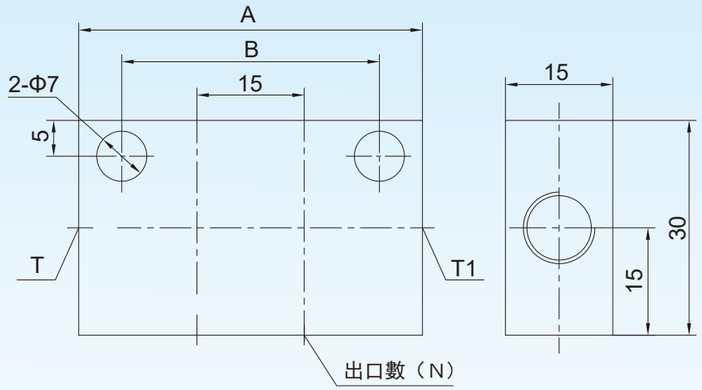


| 型式 | 品號 | T/T1 | 出口數(N) | 出口口徑 | A | B | 重量（g） |
|---|---|---|---|---|---|---|---|
| DE04104<br>DE04204<br>DE04304<br>DE04306 | 30202 | Ø4 Ø4<br>Ø6 Ø4<br>Ø6 Ø6<br>Ø6 Ø6 | 4 | Ø4<br>Ø4<br>Ø4<br>Ø6 | 48 | 36 | 70 |
| DE06104<br>DE06204<br>DE06304<br>DE06306 | | Ø4 Ø4<br>Ø6 Ø4<br>Ø6 Ø6<br>Ø6 Ø6 | 6 | Ø4<br>Ø4<br>Ø4<br>Ø6 | 64 | 52 | 92 |
| DE08104<br>DE08204<br>DE08304<br>DE08306 | | Ø4 Ø4<br>Ø6 Ø4<br>Ø6 Ø6<br>Ø6 Ø6 | 8 | Ø4<br>Ø4<br>Ø4<br>Ø6 | 80 | 68 | 116 |
| DE10104<br>DE10204<br>DE10304<br>DE10306 | | Ø4 Ø4<br>Ø6 Ø4<br>Ø6 Ø6<br>Ø6 Ø6 | 10 | Ø4<br>Ø4<br>Ø4<br>Ø6 | 96 | 84 | 138 |
| DE12104<br>DE12204<br>DE12304<br>DE12306 | | Ø4 Ø4<br>Ø6 Ø4<br>Ø6 Ø6<br>Ø6 Ø6 | 12 | Ø4<br>Ø4<br>Ø4<br>Ø6 | 112 | 99 | 159 |

備註：1、Ø4接口牙紋為M8x1.0；Ø6接口牙紋為M10x1.0；其它特殊品可訂制；
2、DE以（組）為單位的含有套管和套管帽；以（只）為單位的只有分配器。

三通管



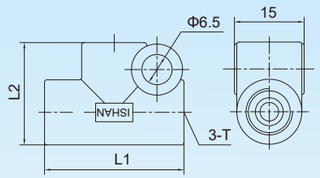


| 型式 | 品號 | 管徑 | T | L1 | L2 | 重量(g) |
|---|---|---|---|---|---|---|
| PKD04 | 30105 | Ø4 | M8x1.0 | 28 | 19.5 | 15 |
| PKD06 | | Ø6 | M10x1.0 | 30 | 22 | 26 |

四通管



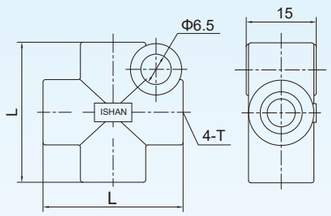


| 型式 | 品號 | 管徑 | T | L | 重量(g) |
|---|---|---|---|---|---|
| PJD04 | 30105 | Ø4 | M8x1.0 | 28 | 15 |
| PJD06 | | Ø6 | M10x1.0 | 30 | 26 |

固定雙接頭



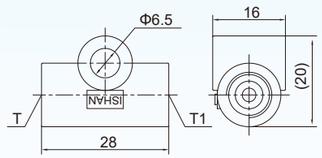


| 型式 | 品號 | 管徑 | T | T1 | 重量(g) |
|---|---|---|---|---|---|
| PJ0404 | 30105 | Ø4XØ4 | M8x1.0 | M8x1.0 | 23 |
| PJ0406 | | Ø4XØ6 | M8x1.0 | M10x1.0 | 22 |
| PJ0606 | | Ø6XØ6 | M10x1.0 | M10x1.0 | 20 |

過渡三通



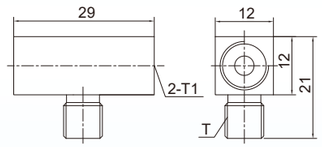


| 型式 | 品號 | 管徑 | T | T1 |
|---|---|---|---|---|
| PKT0401 | 30104 | Ø4 | PT1/8" | M8x1.0 |
| PKT0408 | | Ø4 | M8x1.0 | M8x1.0 |
| PKT0601 | | Ø6 | PT1/8" | M10x1.0 |
| PKT0606 | | Ø6 | M6x1.0 | M10x1.0 |
| PKT0608 | | Ø6 | M8x1.0 | M10x1.0 |

三通管
（固定孔正下方）



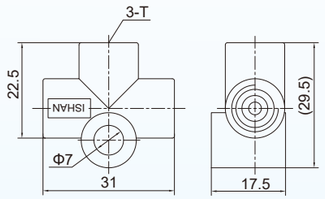


| 型式 | 品號 | 管徑 | T | 重量(g) |
|---|---|---|---|---|
| PKC04 | 30105 | Ø4 | M8x1.0 | 32 |
| PKC06 | | Ø6 | M10x1.0 | 32 |





## 接頭類

直接頭



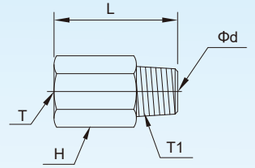


| 型式 | 品號 | 管徑 | Ød | L | T | T1 | H | 重量(g) |
|---|---|---|---|---|---|---|---|---|
| PD0401 | 30101 | Ø4 | 3 | 18 | M8x1.0 | PT1/8" | 10 | 8 |
| PD0402 | | Ø4 | 3.5 | 18 | M8x1.0 | PT1/4" | 14 | 17 |
| PD0406-1 | | Ø4 | 2 | 18 | M8x1.0 | M6x0.75 | 10 | 6 |
| PD0406 | | Ø4 | 2 | 18 | M8x1.0 | M6x1.0 | 10 | 6 |
| PD0408 | | Ø4 | 3 | 18 | M8x1.0 | M8x1.0 | 10 | 6 |
| PD0410 | | Ø4 | 3 | 18 | M8x1.0 | M10x1.0 | 10 | 8 |
| PD0601 | | Ø6 | 4 | 18 | M10x1.0 | PT1/8" | 12 | 8 |
| PD0610 | | Ø6 | 4 | 18 | M10x1.0 | M10x1.0 | 12 | 8.4 |
| *PD0601Z | | Ø6 | 4 | 18 | M10x1.0 | Z1/8" | 12 | 8 |
| PD0602 | | Ø6 | 5 | 18 | M10x1.0 | PT1/4" | 14 | 14 |
| PD0608 | | Ø6 | 3 | 18 | M10x1.0 | M8x1.0 | 12 | 8 |
| PD0801 | | Ø8 | 5 | 26 | M14x1.5 | PT1/8" | 17 | 22 |
| PD0802 | | Ø8 | 6 | 26 | M14x1.5 | PT1/4" | 17 | 26 |
| PD1001 | | Ø10 | 5 | 28 | M16x1.5 | PT1/8" | 19 | 29 |
| PD1002 | | Ø10 | 7 | 28 | M16x1.5 | PT1/4" | 19 | 33 |

*特殊品

單向直接頭



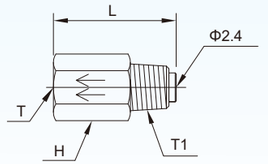


| 型式 | 品號 | 管徑 | L | T | T1 | H | 重量(g) |
|---|---|---|---|---|---|---|---|
| PD0401A | 30101 | Ø4 | 26 | M8x1.0 | PT1/8" | 10 | 11 |
| PD0601A | | Ø6 | 26 | M10x1.0 | PT1/8" | 12 | 14 |

反向直接頭



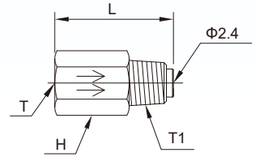


| 型式 | 品號 | 管徑 | L | T | T1 | H | 重量(g) |
|---|---|---|---|---|---|---|---|
| PD0401B | 30101 | Ø4 | 26 | M8x1.0 | PT1/8" | 10 | 11 |
| PD0601B | | Ø6 | 26 | M10x1.0 | PT1/8" | 12 | 14 |

直角接頭



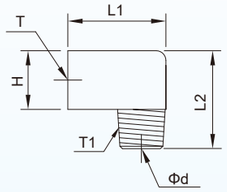


| 型式 | 品號 | 管徑 | Ød | L1 | L2 | T | T1 | H | 重量(g) |
|---|---|---|---|---|---|---|---|---|---|
| PH0401 | 30102 | Ø4 | 3 | 18 | 18 | M8x1.0 | PT1/8" | 10 | 13 |
| PH0402 | | Ø4 | 4 | 20 | 22 | M8x1.0 | PT1/4" | 10 | 32 |
| PH0406-1 | | Ø4 | 2 | 18 | 18 | M8x1.0 | M6x0.75 | 10 | 13 |
| PH0406 | | Ø4 | 2 | 18 | 18 | M8x1.0 | M6x1.0 | 10 | 12 |
| PH0408 | | Ø4 | 3 | 18 | 18 | M8x1.0 | M8x1.0 | 10 | 13 |
| PH0410 | | Ø4 | 3 | 18 | 18 | M8×1.0 | M10X1.0 | 10 | 16 |
| PH0601 | | Ø6 | 4 | 20 | 20 | M10x1.0 | PT1/8" | 12 | 20 |
| *PH0601Z | | Ø6 | 4 | 20 | 20 | M10x1.0 | Z1/8" | 12 | 20 |
| PH0602 | | Ø6 | 5 | 20 | 22 | M10x1.0 | PT1/4" | 12 | 29 |
| PH0608 | | Ø6 | 3 | 20 | 20 | M10x1.0 | M8x1.0 | 12 | 20 |
| PH0610 | | Ø6 | 4 | 20 | 20 | M10x1.0 | M10x1.0 | 12 | 20 |
| PH0801 | | Ø8 | 5 | 26 | 29 | M14x1.5 | PT1/8" | 17 | 52 |
| PH0802 | | Ø8 | 6 | 26 | 29 | M14x1.5 | PT1/4" | 17 | 56 |
| PH1001 | | Ø10 | 5 | 29 | 31 | M16x1.5 | PT1/8" | 19 | 70 |
| PH1002 | | Ø10 | 7 | 29 | 31 | M16x1.5 | PT1/4" | 19 | 70 |

*特殊品

## 單向直角接頭



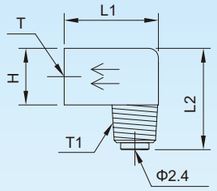


| 型式 | 品號 | 管徑 | L1 | L2 | T | T1 | H | 重量(g) |
|---|---|---|---|---|---|---|---|---|
| PH0401A | 30102 | Ø4 | 18 | 20 | M8x1.0 | PT1/8" | 10 | 14 |
| PH0601A | | Ø6 | 20 | 22 | M10x1.0 | PT1/8" | 12 | 21 |

## 反向直角接頭



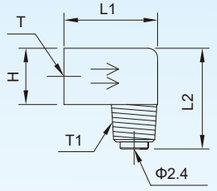


| 型式 | 品號 | 管徑 | L1 | L2 | T | T1 | H | 重量(g) |
|---|---|---|---|---|---|---|---|---|
| PH0401B | 30102 | Ø4 | 18 | 20 | M8x1.0 | PT1/8" | 10 | 14 |
| PH0601B | | Ø6 | 20 | 22 | M10x1.0 | PT1/8" | 12 | 21 |

## 活動直接頭



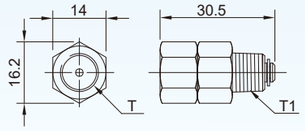


| 型式 | 品號 | 管徑 | T | T1 | 重量(g) |
|---|---|---|---|---|---|
| PM0401 | 30101 | Ø4 | M8x1.0 | PT1/8" | 28 |
| PM0601 | | Ø6 | M10x1.0 | PT1/8" | 26 |
| PM0101 | | | PT1/8" | PT1/8" | 26 |

## 活動直角接頭



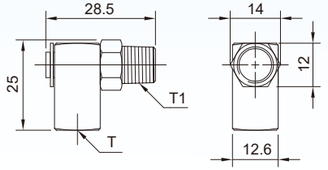


| 型式 | 品號 | 管徑 | T | T1 | 重量(g) |
|---|---|---|---|---|---|
| PC0401 | 30102 | Ø4 | M8x1.0 | PT1/8" | 38 |
| PC0406 | | Ø4 | M8x1.0 | M6x1.0 | 38 |
| PC0408 | | Ø4 | M8x1.0 | M8x1.0 | 38 |
| PC0601 | | Ø6 | M10x1.0 | PT1/8" | 36 |
| PC0101 | | | PS1/8" | PT1/8" | 36 |

## 平面活動直角接頭



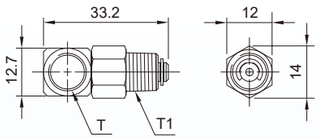


| 型式 | 品號 | 管徑 | T | T1 | 重量(g) |
|---|---|---|---|---|---|
| PE0101 | 30102 | | PS1/8" | PT1/8" | 25 |

## 平面直角接頭



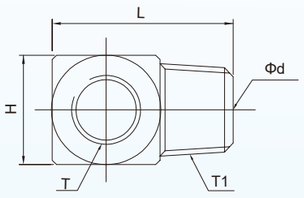


| 型式 | 品號 | 管徑 | Ød | L | T | T1 | H | 重量(g) |
|---|---|---|---|---|---|---|---|---|
| PI0401 | 30102 | Ø4 | 2 | 21 | M8x1.0 | PT1/8" | 12.7 | 17 |
| *PI0401Z | | Ø4 | 2 | 21 | M8x1.0 | Z1/8" | 12.7 | 17 |
| PI0408 | | Ø4 | 2 | 21 | M8x1.0 | M8x1.0 | 12.7 | 15 |
| PI0410 | | Ø4 | 2 | 21 | M8x1.0 | M10x1.0 | 12.7 | 15 |
| PI0601 | | Ø6 | 2 | 22.3 | M10x1.0 | PT1/8" | 12.7 | 15 |
| PI0610 | | Ø6 | 2 | 22.3 | M10x1.0 | M10x1.0 | 14 | 21.8 |
| PI0101 | | | 2.5 | 21 | PS1/8" | PT1/8" | 12.7 | 15 |

*特殊品



## 套管



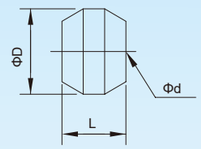


| 型式 | 品號 | 管徑 | Ød | ØD | L | 重量(g) |
|---|---|---|---|---|---|---|
| PB04 | 30107 | Ø4 | 4.1 | 6 | 4.5 | 0.3 |
| PB06 | | Ø6 | 6.1 | 8 | 5 | 0.6 |
| PB08 | | Ø8 | 8.1 | 11 | 7 | 2 |
| PB10 | | Ø10 | 10.1 | 13.5 | 8 | 3 |

## 套管帽



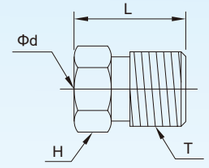


| 型式 | 品號 | 管徑 | Ød | L | T | H | 重量(g) |
|---|---|---|---|---|---|---|---|
| PA04 | 30107 | Ø4 | 4.1 | 12 | M8x1.0 | 8 | 3 |
| *PA04-1 | | Ø4 | 4.2 | 12 | M8x1.0 | 8 | 3 |
| PA06 | | Ø6 | 6.1 | 12.5 | M10x1.0 | 10 | 4 |
| PA08 | | Ø8 | 8.1 | 14 | M14x1.5 | 14 | 9 |
| PA10 | | Ø10 | 10.1 | 15 | M16x1.5 | 16 | 12 |

*特殊品

## 螺帽



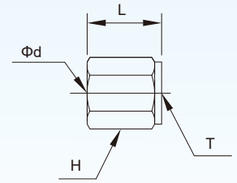


| 型式 | 品號 | 管徑 | Ød | L | T | H | 重量(g) |
|---|---|---|---|---|---|---|---|
| DP04 | 30107 | Ø4 | 4.05 | 13 | M8X1.0 | 10 | 3 |

## 管內襯



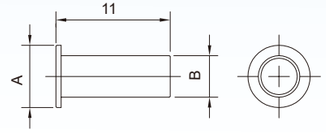


| 型式 | 品號 | A | B | 重量(g) |
|---|---|---|---|---|
| PPD04 | 30107 | Ø4 | Ø2 | 0.1 |
| PPD04-000 | | Ø4 | Ø2.5 | 0.3 |
| PPD06 | | Ø6 | Ø4 | 0.3 |

## 孔內三通



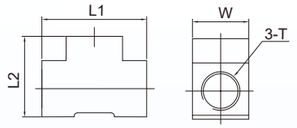


| 型式 | 品號 | T | L1 | L2 | W | 重量(g) |
|---|---|---|---|---|---|---|
| PT01 | 30104 | PS1/8" | 26 | 20 | 14 | 34 |
| PT02 | | PS1/4" | 30 | 24 | 18 | 47 |
| PT03 | | PS3/8" | 40 | 31 | 21 | 86 |

## 軸承活動輪



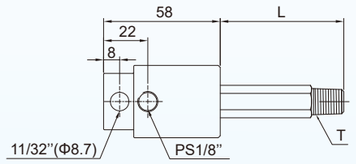


| 型式 | 品號 | T | L | 重量(g) |
|---|---|---|---|---|
| PN142 | 20107 | PT1/8" | 42 | 180 |
| PN230 | | PT1/4" | 30 | 170 |
| PN242 | | PT1/4" | 42 | 185 |
| PN260 | | PT1/4" | 60 | 205 |

備註：最大使用壓力為8kg/cm²

## 內、外牙雙接頭



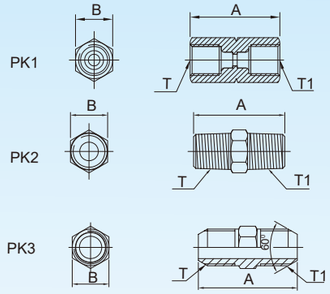


| 型式 | 品號 | A | B | T | T1 | 重量(g) |
|---|---|---|---|---|---|---|
| PK10404 | 30103 | 23 | 10 | M8x1.0 | M8x1.0 | 10 |
| PK10606 | | 25 | 12 | M10x1.0 | M10x1.0 | 15 |
| PK20101 | | 24.5 | 10 | PT1/8" | PT1/8" | 9 |
| PK20102 | | 27 | 14 | PT1/8" | PT1/4" | 17 |
| PK20202 | | 30 | 14 | PT1/4" | PT1/4" | 19 |
| PK20203 | | 32 | 17 | PT1/4" | PT3/8" | 26 |
| PK3I0606 | | 27 | 10 | M10x1.0 | M10x1.0 | 9 |

## 噴霧接頭



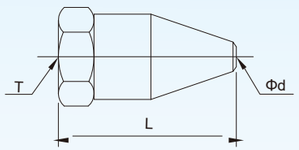


| 型式 | 品號 | 管徑 | T | d | L | 重量(g) |
|---|---|---|---|---|---|---|
| YSM008 | 30100 | Ø6 | M10x1.0 | 1.5 | 25 | 11.5 |

## 萬向接頭



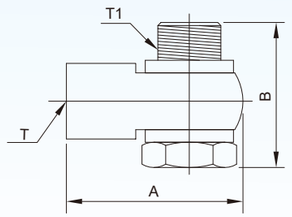


| 型式 | 品號 | 管徑 | A | B | T | T1 | 重量(g) |
|---|---|---|---|---|---|---|---|
| PBF0408 | 30108 | Ø4 | 25 | 20 | M8x1.0 | M8x1.0 | 23 |
| PBF0610 | | Ø6 | 28 | 23 | M10x1.0 | M10x1.0 | 22 |

## 密封塞頭



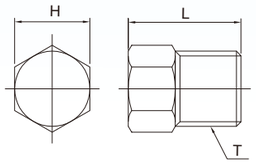


| 型式 | 品號 | L | T | H | 重量(g) |
|---|---|---|---|---|---|
| PG0408 | 30107 | 12 | M8x1.0 | 8 | 4.4 |
| PG0601 | | 14 | PT1/8" | 10 | 7.6 |

## 套管塞頭



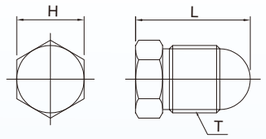


| 型式 | 品號 | L | T | H | 重量(g) |
|---|---|---|---|---|---|
| PG04 | 30107 | 16 | M8x1.0 | 8 | 5.4 |
| PG06 | | 17 | M10x1.0 | 10 | 8.8 |

## 銅鍍鎳快插接头(R螺纹)



PDKC

| 型 号 | 管外径 | 螺 纹 |
|---|---|---|
| PDKC4-01 | Φ4 | M6x0.75 |
| PDKC4-02 | | M8X1 |
| PDKC4-03 | | M10X1 |
| PDKC4-04 | | 1/8 |
| PDKC6-01 | Φ6 | M6x0.75 |
| PDKC6-02 | | M8X1 |
| PDKC6-03 | | M10X1 |
| PDKC6-04 | | 1/8 |



PDKL

| 型 号 | 管外径 | 螺 纹 |
|---|---|---|
| PDKL4-01 | Φ4 | M6x0.75 |
| PDKL4-02 | | M8X1 |
| PDKL4-03 | | M10X1 |
| PDKL4-04 | | 1/8 |
| PDKL6-01 | Φ6 | M6x0.75 |
| PDKL6-02 | | M8X1 |
| PDKL6-03 | | M10X1 |
| PDKL6-04 | | 1/8 |

1.接头及按钮材料:全铜镀镍。
2.工作温度:-20℃--+70℃。
3.工作介质:空气、水。
4.螺纹:NPT，BSPT，BSPP及公制螺纹。
5.建议使用管材:PA11,PA12,PA6,PU(98 Shore A)。
6.允许接管公差:Φ4、Φ6、Φ8、Φ10mm气管允许公差±0.07mm; Φ12、Φ14、Φ16气管允许公差±0.1mm。
7.工作压力:工作压力取决于使用的材料及型号，但最大使用压力不能超过60公斤。





## 卡套式直接头



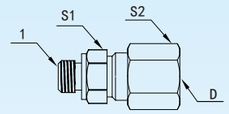


| 型式 | D(管徑) | 1(外牙) | S1(六方對邊) | S2(六方對邊) |
|---|---|---|---|---|
| PDKT04LL-02 | Ø4 | M8X1.0 | 10 | 10 |
| PDKT04LL-04 | Ø4 | PT1/8 | 11 | 10 |
| PDKT06LL-03 | Ø6 | M10X1.0 | 11 | 12 |
| PDKT06LL-04 | Ø6 | PT1/8 | 11 | 12 |
| PDKT06L-06 | Ø6 | PT1/4 | 14 | 14 |
| PDKT08L-05 | Ø8 | M12X1.0 | 14 | 14 |
| PDKT08L-04 | Ø8 | PT1/8 | 12 | 14 |
| PDKT08L-06 | Ø8 | PT1/4 | 14 | 14 |

## 卡套式三通接头



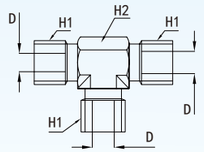


| 型式 | D(管徑) | H1(六方對邊) | H2(四方對邊) |
|---|---|---|---|
| PKDKT04LL | Ø4 | 10 | 9 |
| PKDKT06LL | Ø6 | 12 | 9 |
| PKDKT08LL | Ø8 | 14 | 12 |

## 卡套式直角接头



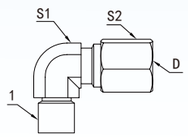


| 型式 | D(管徑) | 1(外牙) | S1(六方對邊) | S2(六方對邊) |
|---|---|---|---|---|
| PHKT04LL-02 | Ø4 | M8X1.0 | 9 | 10 |
| PHKT04LL-04 | Ø4 | PT1/8 | 9 | 10 |
| PHKT06LL-03 | Ø6 | M10X1.0 | 9 | 12 |
| PHKT06LL-04 | Ø6 | PT1/8 | 9 | 12 |
| PHKT08LL-05 | Ø8 | M12*1.0 | 12 | 14 |

## 高压软管胀芯接头



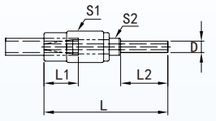




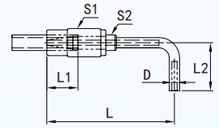


| 型式 | D(管頭外徑) | L1 | L2 | L | S1 | S2 | 接頭形狀 |
|---|---|---|---|---|---|---|---|
| KA-4 | Ø4 | 19 | 20 | 53 | 12 | 12 | 直頭 |
| KA-6 | Ø6 | | 26 | 60 | 12 | | |
| KA-8 | Ø8 | | 26 | 60 | 12 | | |
| KA-10 | Ø10 | | 30 | 63 | 14 | | |
| KB-6 | Ø6 | | 20 | 51 | 12 | | 90°彎頭 |
| KB-8 | Ø8 | | 26 | 54 | 12 | | |

## 過濾器類

濾油網



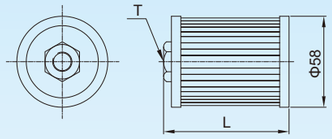


| 型式 | 品號 | T | L | 過濾精度 (μ) | 重量 (g) |
|---|---|---|---|---|---|
| PF25806 | 30506 | PS1/4" | 60 | 196 | 125 |
| PF25808 | | PS1/4" | 80 | 196 | 140 |
| PF25810 | | PS1/4" | 100 | 196 | 150 |
| PF35806 | | PS3/8" | 60 | 196 | 120 |
| PF35808 | | PS3/8" | 80 | 196 | 130 |
| PF35810 | | PS3/8" | 100 | 196 | 135 |

FL過濾器



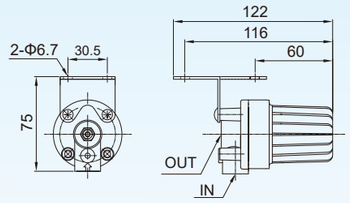


| 型式 | 品號 | 最大工作壓力 (kgf/cm²) | 最大流量 (L/min) | 過濾精度 (μ) | INxOUT | 重量 (g) |
|---|---|---|---|---|---|---|
| FL-010025 | 20401 | 25 | 2.5 | 10 | PS1/8"xPS1/8" PS1/4"xPS1/4" | 300 |
| FL-025030 | | | 3 | 25 | | |
| FL-125035 | | | 3.5 | 125 | | |

FL-D濾油器



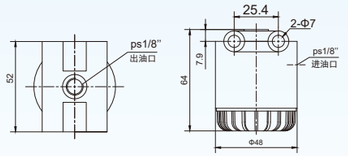


| 型式 | 品號 | 最大工作壓力 (kgf/cm²) | 流量 (L/min) | 過濾精度 (μ) | 進出油接口 | 重量 (g) |
|---|---|---|---|---|---|---|
| FL-D | 20401 | 35 | 0.5 | 25 | 內牙PS1/8 | 230 |

清潔型過濾器



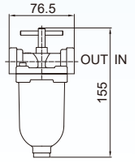


| 型式 | 品號 | 最大工作壓力 (kgf/cm²) | 最大流量 (L/min) | 進出口牙紋 | 過濾精度 | 重量 (g) |
|---|---|---|---|---|---|---|
| PR-C01 | 20402 | 15 | 20 | PS1/4"xPS1/4" | 60目 | 400 |
| PR-C02 | | | 30 | PS3/8"xPS3/8" | 60目 | |
| PR-C03 | | | 30 | PS1/2"xPS1/2" | 60目 | |

過濾雙接頭



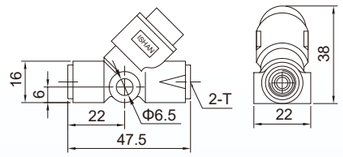


| 型式 | 品號 | 規格 | T | 過濾度 (μ) | 使用範圍 | 壓力 (kgf/cm²) | 最大流量 (L/min) | 用油粘度 (cSt) |
|---|---|---|---|---|---|---|---|---|
| GPJ04 | 20404 | Ø4xØ4 | M8x1.0 | 20 | 抵抗式潤滑系統 | 25 | 1 | 30-250 |
| GPJ06 | | Ø6xØ6 | M10x1.0 | 20 | 抵抗式潤滑系統 | 25 | 1 | 30-250 |

備註：單位為（只）的不含套管、套管帽。

油脂過濾器



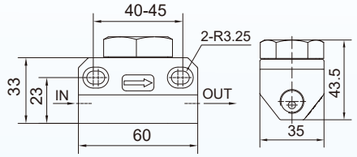


| 型式 | 品號 | 過濾精度 (μ) | 額定工作壓力 Mpa | 進出油口螺紋 | A | 重量 (g) |
|---|---|---|---|---|---|---|
| FL-H2 | 20403 | 110-120 | 10 | Rp1/8 | 40~45 | 332 |
| | | | | Rp1/4 | 40~45 | |

油脂過濾器




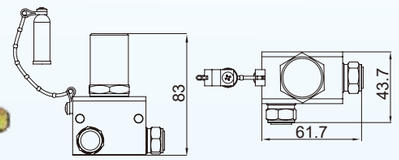


| 型式 | 品號 | 過濾精度 (μ) | 額定工作壓力 Mpa | 進出油接口 | 安裝尺寸 | 重量 (g) |
|---|---|---|---|---|---|---|
| FL-H3 | 20403 | 80 | 20 | NPT1/8 | 40 | 246 |
| FL-H3L | 20403 | 80 | 20 | NPT1/8 | 40 | 246 |





## 壓力表、壓力開關類

埋入式壓力錶



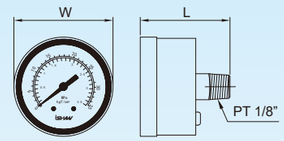


| 型式 | 品號 | 規格 (kgf/cm²) | W | L | 重量 (g) |
|---|---|---|---|---|---|
| 3117C0002 | 30609 | 15 | 42 | 38 | 53 |
| 3117C0004 | | 35 | 42 | 38 | 53 |
| *3117C0203 | | 35 | 48 | 44 | 96 |

*為充油式。另有特殊型式，歡迎來電定制。

直立式壓力錶



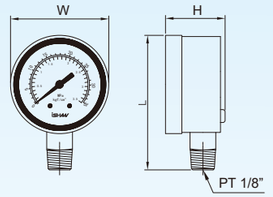


| 型式 | 品號 | 規格 (kgf/cm²) | W | L | 重量 (g) |
|---|---|---|---|---|---|
| 3117C0001 | 30609 | 15 | 42 | 58 | 50 |
| 3117C0102 | | 35 | 42 | 58 | 50 |
| *3117C0303 | | 35 | 48 | 62 | 86 |

*為充油式。另有特殊型式，歡迎來電定制。

膜片式壓力開關（PT1/8牙型）



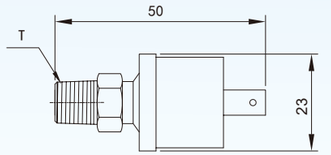


| 型式 | 品號 | 規格 (kgf/cm²) ON | 規格 (kgf/cm²) OFF | L | 重量 (g) |
|---|---|---|---|---|---|
| 3111C0027 | 30706 | 2.1▲ | 1.9▼ | PT1/8" | 30 |
| 3111C0032 | | 1.9▼ | 2.1▲ | | 30 |
| 3111C0002 | | 9▼ | 11▲ | | 30 |
| 3111C0001 | | 11▲ | 9▼ | | 30 |
| 3111C0017 | | 1.2▲ | 0.8▼ | | 30 |

▲:以上 ▼: 以下

壓力開關



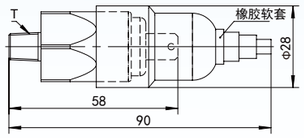


| 型式 | 品號 | 規格 (kgf/cm²) | T | 重量 (g) |
|---|---|---|---|---|
| 活塞式 | 307060 | 30 | PT1/8" | 76 |
| 活塞式 | | 60 | | |

機械式壓力開關



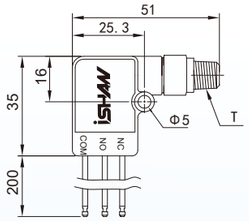


| 型式 | 品號 | 規格 (kgf/cm²) | T | 重量 (g) |
|---|---|---|---|---|
| 3111C0021 | 20701 | 11.5 | PT1/8" | 39 |

備註:
1.有NC/NO兩種選擇。
2.輸出導線長度為150±2mm。（長度可以訂做）
3.輸出接點容量為5A，最大使用壓力為30kgf/cm2。

黃油機械式壓力開關（30kg/60kg）



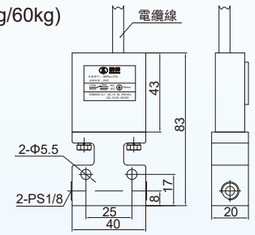


| 型式 | 品號 | 規格 (kgf/cm²) | T | 重量 (g) |
|---|---|---|---|---|
| 207010012 | 20701 | 30 | 2-PS1/8 | 253 |
| 207010013 | | 60 | 2-PS1/8 | 253 |

備註:
1.有NC/NO兩種選擇。
2.輸出導線長度為1米。
3.輸出接點容量為5A，最大使用壓力為100kgf/cm2。
4.防護等級：IP67。

## 油管類

低壓外鋼絲軟管

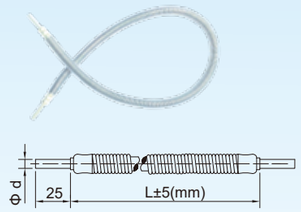


| 型式 | 品號 | 管徑Ød | 最大使用壓力 (kgf/cm²) | 彎曲半徑 (mm) |
|---|---|---|---|---|
| P-STM04 | 20301 | Ø4 | 25 | R25 |
| P-STM06 | | Ø6 | 25 | R25 |

備註：軟管長度可依客户需求定制。

高壓軟管

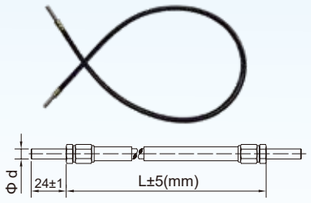


| 型式 | 品號 | 管徑Ød | 最大使用壓力 (kgf/cm²) | 彎曲半徑 (mm) |
|---|---|---|---|---|
| P-SZM | 20303 | Ø4 | 100 | R40 |
| | | Ø6 | | R50 |

備註：1.軟管長度可依客户需求定制。
2.也可選擇增加鋼絲護套擇。

中壓軟管

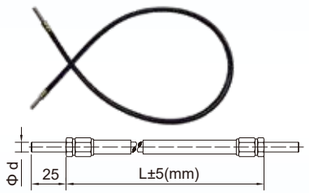


| 型式 | 品號 | 管徑Ød | 最大使用壓力 (kgf/cm²) | 彎曲半徑 (mm) |
|---|---|---|---|---|
| P-SMM | 20309 | Ø4 | 50 | R30 |
| | | Ø6 | | R40 |

備註：1.軟管長度可依客户需求定制。
2.也可選擇增加鋼絲護套擇。

護套軟管

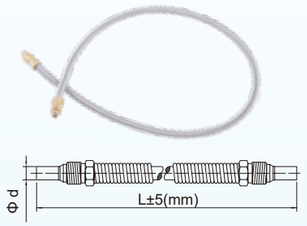


| 型式 | 品號 | 管徑Ød | 最大使用壓力 (kgf/cm²) | 彎曲半徑 (mm) |
|---|---|---|---|---|
| P-SN04A | 20304 | Ø4 | 25 | R30 |
| P-SN06A | | Ø6 | | R40 |

備註：軟管長度可依客户需求定制。





銅管、鋁管、尼龍管、膠管




| 品名 | 型式 | 品號 | 規格 | | | |
|---|---|---|---|---|---|---|
| 銅管 | P-CP | 30301 | 管外徑×壁厚 | Ø4x0..8 | Ø6x0.8 | Ø8x0.8 |
| | | | 最小彎曲半徑 | R20 | R30 | R50 |
| | | | 使用壓力MPa | 10 | 8 | 6.3 |
| 鋁管 | P-AP | 30302 | 管外徑×壁厚 | Ø4x0.8 | Ø6x0.8 | Ø8x0.8 |
| | | | 最小彎曲半徑 | R20 | R40 | R40 |
| | | | 使用壓力MPa | 3 | 3 | 3 |
| 尼龍管 | P-NP | 30304 | 管外徑×壁厚 | Ø4x1 | Ø6x1 | Ø8x1 |
| | | | 最小彎曲半徑 | R20 | R30 | R50 |
| | | | 使用壓力MPa | 5 | 4 | 3 |
| 膠管 | P-PP | 30305 | 管外徑×壁厚 | Ø4x1 | Ø6x1 | Ø8x1 |
| | | | 最小彎曲半徑 | R20 | R40 | R40 |
| | | | 使用壓力MPa | 1 | 1 | 1 |

備註：容積式潤滑系統中，建議不使用膠管。標準壁厚：PP、NP為1.0mm；AP、CP為0.8mm。

尼龍管發條

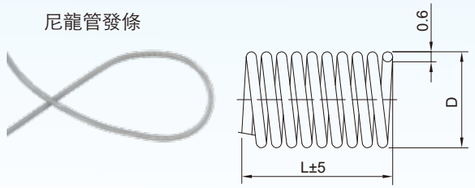


| 型式 | 品號 | 規格 | | D |
|---|---|---|---|---|
| NPS | 30309 | 緊密型Ø4 | 12圈/10mm | Ø5.7-Ø5.8 |
| | | 緊密型Ø6 | 12圈/10mm | Ø7.7-Ø7.8 |

備註：發條長度每條均為1800mm。

軟管發條

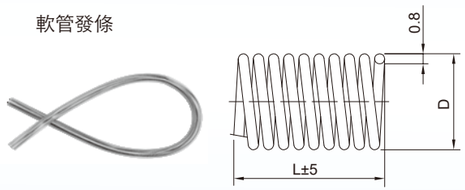


| 型式 | 品號 | 規格 | D |
|---|---|---|---|
| P-STM | 30309 | Ø8 | Ø10.6 |
| | | Ø10 | Ø11.8 |

備註：發條長度每條均為1800mm。

單邊管夾

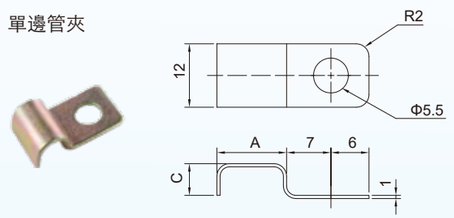


| 型式 | 品號 | 管徑 | 管數 | A | C | 重量（g） |
|---|---|---|---|---|---|---|
| PZ1104 | 30309 | Ø4 | 1 | 6 | 5 | 1.2 |
| PZ1106 | | Ø6 | 1 | 8.5 | 7 | 2.6 |
| PZ1108 | | Ø8 | 1 | 10 | 9 | 2.2 |
| PZ1110 | | Ø10 | 1 | 12.5 | 11 | 3.6 |
| PZ1204 | | Ø4 | 2 | 11 | 5 | 1.8 |
| PZ1206 | | Ø6 | 2 | 14.5 | 7 | 2.8 |
| PZ1304 | | Ø4 | 3 | 15 | 5 | 2.8 |

備註：可依客户要求訂制。

## 潤滑給油介紹 LUBRICATING OIL SYSTEM INTRODUCTION

潤滑需油量之計算 CALCULATION FOR THE LUBRICATING OIL VOLUME

| 使用場合 OPERATING CASE | 計算公式 FORMULA(單位:CM) | 例題 EXAMPLE(單位:CM) |
|---|---|---|
| 滾珠軸承  | 需油量F(cc/hr)=0.04*軸承直徑*軸承數 | 假設有一滾珠軸承，軸承直徑為8，求每小時所需之油量。<br>F=0.04*8*1<br>=0.32（cc/hr） |
| 滑動軸承  | 需油量F(cc/hr)=0.023*軸承直徑*接觸軸長 | 假設有一滑動軸承，軸徑為8，接觸長度為10，求每小時所需之油量。<br>F=0.023*8*10<br>=1.84（cc/hr） |
| 平滑動軌道  | 水平：需油量F(cc/hr)=0.0017*滑塊長*滑塊寬<br>垂直：需油量F(cc/hr)=0.006*滑塊長*滑塊寬 | 假設有一平滑動軸承，垂直放置，滑塊長10、寬4，求每小時所需之油量。<br>F=0.006*10*4<br>=0.24（cc/hr） |
| 圓筒滑動軌道  | 需油量F(cc/hr)=0.023*軸承直徑*軸長 | 假設有一圓筒滾動體，直徑為8，長為10，求每小時所需之油量。<br>F=0.023*8*10<br>=1.84 （cc/hr） |
| 線性滑軌  | 需油量F(cc/hr)=0.012*滑塊長*滑塊數 | 假設有一線性滑軌，滑塊長8，滑塊數為2，求每小時所需之油量。<br>F=0.012*8*2<br>=0.19（cc/hr） |
| 凸輪  | 需油量F(cc/hr)=0.013*圓周長*寬 | 假設有一凸輪機構，凸輪圓周長為20，寬2，求每小時所需之油量。<br>F=0.013*20*2<br>=0.52（cc/hr） |
| 齒輪  | 需油量F(cc/hr)=0.046*節圓直徑*齒寬 | 假設有一正齒輪，節圓直徑為8，齒寬2，求每小時所需之油量。<br>F=0.046*8*2<br>=0.74（cc/hr） |
| 鏈條  | 需油量F(cc/hr)=0.008*鏈長*寬度 | 假設有一鏈條總長30，鏈寬0.8，求每小時所需之油量。<br>F=0.008*30*0.8<br>=0.19（cc/hr） |

潤滑系統螺紋及單位對照:

PS：G、Rp

PT：ZG、R、Rc

Z ： NPT

壓力：1kgf/cm²=0.1Mpa=1bar=14.5psi

油品黏度：1cSt=1mm²/s





## 油品黏度與溫度關系表

潤滑油黏度-溫度對應表（單位：cSt）

| 溫度℃ | N32 | N68 | N100 | N150 | N220 | N380 | N460 |
|---|---|---|---|---|---|---|---|
| 0 | 265 | 880 | 1500 | 2700 | 4200 | 9000 | 13000 |
| 1 | 245 | 785 | 1390 | 2300 | | | |
| 2 | 226 | 715 | 1280 | 2100 | | | |
| 3 | 210 | 650 | 1170 | 1930 | | | |
| 4 | 195 | 590 | 1060 | 1780 | | | |
| 5 | 182 | 540 | 950 | 1650 | | | |
| 6 | 170 | 495 | 890 | 1520 | | | |
| 7 | 160 | 465 | 830 | 1400 | | | |
| 8 | 150 | 440 | 770 | 1300 | 2000 | | |
| 9 | 142 | 410 | 710 | 1200 | 1800 | | |
| 10 | 135 | 380 | 650 | 1100 | 1650 | 3500 | 4500 |
| 11 | 127 | 350 | 604 | 1000 | 1500 | | |
| 12 | 121 | 330 | 558 | 900 | 1400 | | |
| 13 | 116 | 315 | 512 | 850 | 1300 | | |
| 14 | 108 | 290 | 466 | 800 | 1200 | | |
| 15 | 102 | 270 | 420 | 750 | 1000 | | |
| 16 | 98 | 250 | 400 | 700 | 950 | | |
| 17 | 92 | 240 | 375 | 650 | 900 | 2000 | 2500 |
| 18 | 87 | 230 | 355 | 600 | 850 | 1800 | 2300 |
| 19 | 83 | 210 | 330 | 560 | 800 | 1600 | 2100 |
| 20 | 80 | 200 | 310 | 520 | 750 | 1500 | 1900 |
| 21 | 75 | 190 | 290 | 480 | 700 | 1350 | 1750 |
| 22 | 70 | 180 | 275 | 460 | 650 | 1250 | 1600 |
| 23 | 67 | 170 | 255 | 440 | 600 | 1150 | 1500 |
| 24 | 65 | 160 | 240 | 420 | 560 | 1050 | 1400 |
| 25 | 62 | 152 | 220 | 380 | 520 | 950 | 1300 |
| 26 | 58 | 144 | 210 | 360 | 490 | 900 | 1200 |
| 27 | 55 | 127 | 200 | 320 | 460 | 850 | 1100 |
| 28 | 62 | 120 | 190 | 300 | 430 | 800 | 1000 |
| 29 | 50 | 115 | 180 | 280 | 405 | 750 | 920 |
| 30 | 48 | 110 | 170 | 265 | 380 | 700 | 850 |
| 31 | 46 | 105 | 160 | 250 | 360 | 650 | 800 |
| 32 | 44 | 100 | 155 | 235 | 340 | 610 | 750 |
| 33 | 42 | 95 | 145 | 225 | 320 | 580 | 700 |
| 34 | 40 | 90 | 140 | 215 | 300 | 550 | 650 |
| 35 | 38 | 85 | 130 | 200 | 280 | 520 | 610 |
| 36 | 36 | 81 | 125 | 190 | 260 | 490 | 580 |
| 37 | 35 | 77 | 120 | 180 | 245 | 460 | 550 |
| 38 | 34 | 74 | 110 | 170 | 235 | 430 | 520 |
| 39 | 33 | 71 | 105 | 160 | 227 | 405 | 490 |
| 40 | 32 | 68 | 100 | 150 | 220 | 380 | 460 |
| 41 | 31 | 65 | | 142 | 213 | 355 | 430 |
| 42 | 30 | 62 | | 135 | 206 | 330 | 400 |
| 43 | 29 | 60 | | 128 | 200 | 316 | 375 |

稀油潤滑泵推薦使用的油劑黏度範圍值，建議用戶根據季節溫差變化，選擇近似黏度值的油劑使用，以達到更好的潤滑效果。