产品综述/Product overview

产品名称：

JFL-1528C

特性：

S型传感器是一种常见的力传感器，具有拉压两用的特点，结构简单，重量轻，安装方便，精度高，线性好，稳定性高，这种传感器常用于测量中低负载。

应用领域：

包装机械，机械制造业，建筑机械，石油化工，冶金，航空航天等领域。



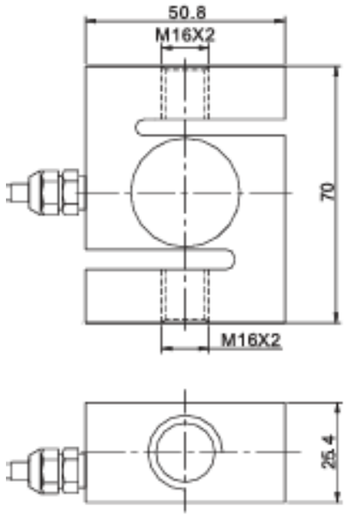

技术参数 Technical parameters	
型号：JFL-1528C	材质：优质合金钢
量程：0.1T-3T	输出阻抗：350±3Ω
输出灵敏度：2.0±10%MV/V	输入阻抗：375±10Ω
零点输出：±1%F.S.	综合误差：≤±0.03%
非线性：0.03%F.S.	重复性：0.03%F.S.
激励电压：5-15V	工作温度范围：-20-60℃
安全过载：150%	极限过载：200%
电缆规格：ϕ5.0X3.5米	绝缘电阻：≥5000MΩ（50V）
接线方式：红：电源+　黑：电源-　绿：信号+　白：信号-	
可定制4-20MA，0-5V，0-10V，RS485数字信号等多种信号输出格式	

SHANGDONG JIN FENGLIN ELECTRONIC TECHNOLOGY CO;LTD JFL 金凤林

产品综述/Product overview

产品名称：

JFL-TLD

特性：

S型传感器是一种常见的力传感器，具有拉压两用的特点，结构简单，重量轻，安装方便，精度高，线性好，稳定性高，这种传感器常用于测量中低负载。

应用领域：

机械制造业，建筑机械，石油化工，冶金，航空航天等领域。

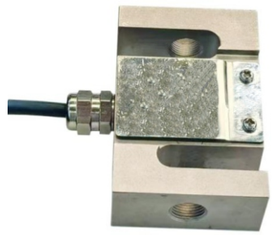

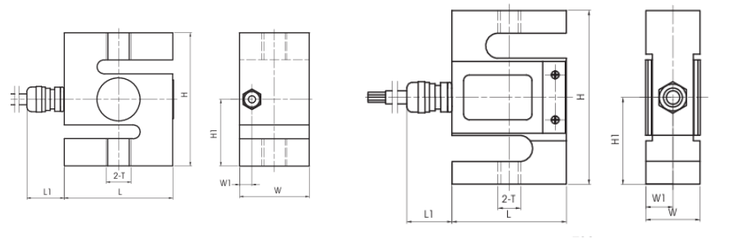

容量（kg）	尺寸/mm						
	L	H	W	T	W1	H1	L1
50,100,200	50.8	77	18.5	M10X1	9.3	38.5	17
300	50.8	77	24.4	M10X1	12.2	38.5	17
500	50.8	77	24.4	M12×1	12.2	38.5	17
1000	50.8	77	36	M12×1	18	38.5	17
2000	70	86	45	M16X1.5	8	43	17
3000	80	100	50	M18X1.5	8	50	17
5000	92	130	58	M20X2	8	65	17

技术参数 Technical parameters	
型号：JFL-TLD	材质：优质合金钢 不锈钢
量程：50KG-5T	输出阻抗：350±3Ω
输出灵敏度：2.0±10%MV/V	输入阻抗：377±10Ω
零点输出：±1%F.S.	综合误差：≤±0.03%
非线性：0.03%F.S.	重复性：0.03%F.S.
激励电压：5-15V	工作温度范围：-20-60℃
安全过载：150%	极限过载：200%
电缆规格：ϕ5.7X3.5米	绝缘电阻：≥5000MΩ（50V）
接线方式：绿：激励+ 黑：激励- 黄：反馈+ 蓝：反馈- 白：信号+ 红：信号- 黄（粗）：屏蔽	

产品综述/Product overview

产品名称：
JFL-1516C
特性：
S型传感器是一种常见的力传感器，具有拉压两用的特点，结构简单，重量轻，安装方便，精度高，线性好，稳定性高，这种传感器常用于测量中低负载。
应用领域：
机械制造业，建筑机械，石油化工，冶金，航空航天等领域。

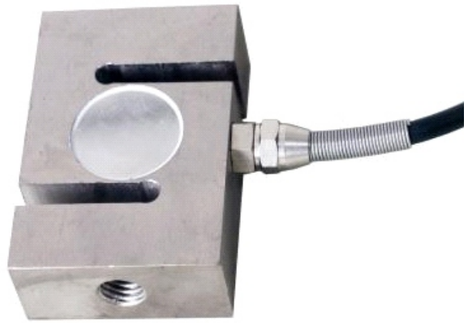

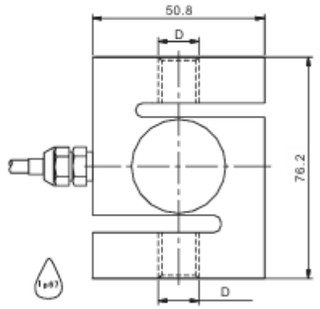

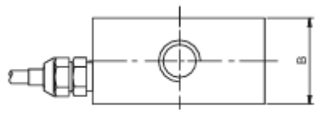

量程	B	D
100～300Kg	19.05	M12X1.75
500Kg	25.4	M12X1.75
1t～2t	25.4	M16X2

技术参数 Technical parameters	
型号：JFL-1516C	材质：优质合金钢
量程：0.1T-3T	输出阻抗：350±3Ω
输出灵敏度：2.0±10%MV/V	输入阻抗：375±10Ω
零点输出：±1%F.S.	综合误差：≤±0.03%
非线性：0.03%F.S.	重复性：0.03%F.S.
激励电压：5-15V	工作温度范围：-20-60℃
安全过载：150%	极限过载：200%
电缆规格：ϕ5.0X3.5米	绝缘电阻：≥5000MΩ（50V）
接线方式：红：电源+ 黑：电源- 绿：信号+ 白：信号-	

产品综述/Product overview

产品名称：
JFL-1528I
特性：
结构简单，安装方便，4-20MA模拟量输出，可靠性强，性价比高等特征。
应用领域：
广泛应用于建筑机械，搅拌站等领域。



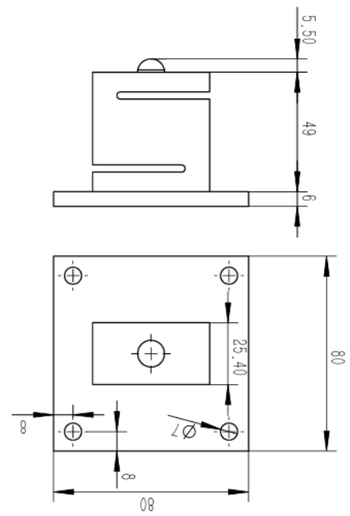

技术参数 Technical parameters	
型号：JFL-1528I	材质：优质合金钢
量程：150KG	输出阻抗：350±3Ω
输出电流：4-20MA	输入阻抗：375±10Ω
零点输出：±1%F.S.	综合误差：≤±0.1%
激励电压：12V	工作温度范围：-20-60℃
安全过载：150%	极限过载：200%
电缆规格：ϕ5.0X15米	绝缘电阻：≥5000MΩ（50V）
接线方式：红：V+（电压输入） 黑：COM（公共端） 绿：I+（电流输出）	

产品综述/Product overview

产品名称：

JFL– 166M

特性：

模块化设计，结构简单，重量轻，安装方便，精度高，线性好，稳定性高，这种传感器常用于测量中低负载。（可定做数字传感器）。

应用领域：

机械制造业，建筑机械，石油化工，冶金，航空航天等领域。



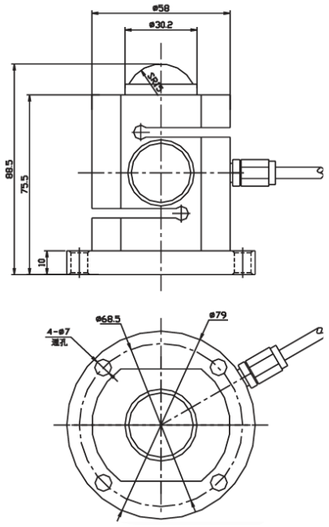

技术参数 Technical parameters	
型号：JFL– 166M	材质：优质合金钢
量程：1T–3T	输出阻抗：350±3Ω
输出灵敏度：2.0±10%MV/V	输入阻抗：375±10Ω
零点输出：±1%F.S.	综合误差：≤±0.03%
非线性：0.03%F.S.	重复性：0.03%F.S.
激励电压：5–15V	工作温度范围：–20–70℃
安全过载：150%	极限过载：200%
电缆规格：ϕ5.0X3.5米	绝缘电阻：≥5000MΩ（50V）
接线方式：红：电源+　黑：电源–　绿：信号+　白：信号–	

产品综述/Product overview

产品名称：

JFL–1344

特性：

悬臂梁称重传感器，又称剪切梁称重传感器，外形大多为长方体，具有结构简单，安装方便，可靠性强，寿命长，精度高，性价比高等特点（可定做数字传感器）。

应用领域：

汽车衡，小地磅，平台秤，料罐，包装秤，建筑机械等各种领域。

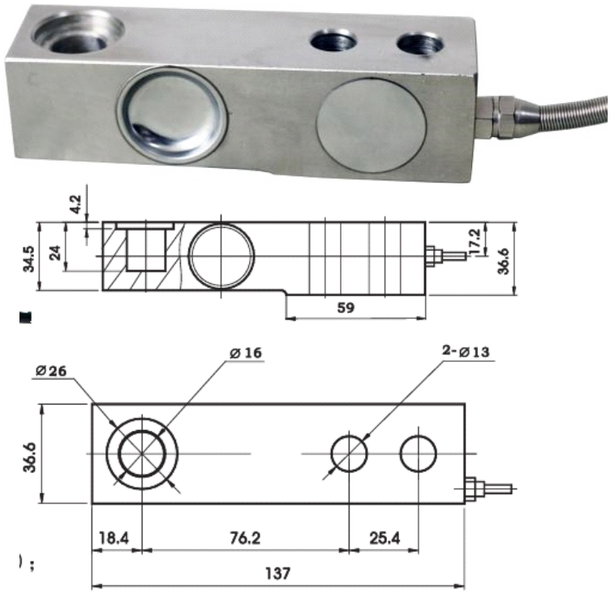

技术参数 Technical parameters	
型号：JFL–1344	材质：优质合金钢 不锈钢
量程：0.5T–3T	输出阻抗：350±3Ω
输出灵敏度：2.0±10%MV/V	输入阻抗：375±10Ω
零点输出：±1%F.S.	综合误差：≤±0.03%
非线性：0.03%F.S.	重复性：0.03%F.S.
激励电压：5–15V	工作温度范围：–20–60℃
安全过载：150%	极限过载：200%
电缆规格：ϕ5.7X3.5米	绝缘电阻：≥5000MΩ（50V）
接线方式：红：电源+　黑：电源–　绿：信号+　白：信号–	

产品综述/Product overview

产品名称：

JFL–1320C

特性：

悬臂梁称重传感器，又称剪切梁称重传感器，外形大多为长方体，具有结构简单，安装方便，可靠性强，寿命长，精度高，性价比高等特点（可定做数字传感器）。

应用领域：

汽车衡，小地磅，平台秤，料罐，建筑机械等各种领域。

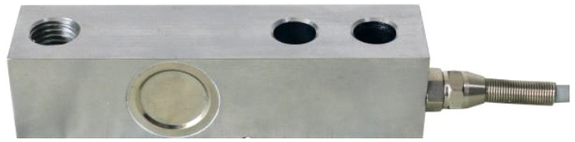

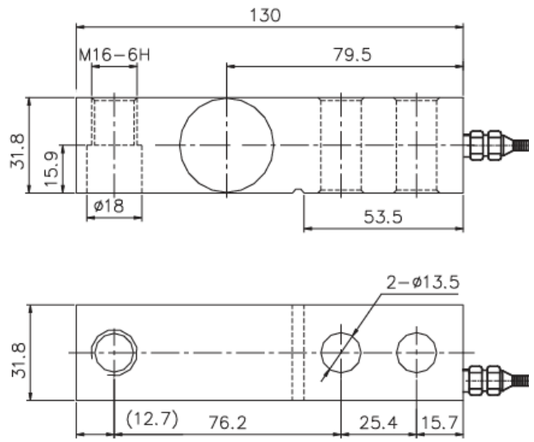

技术参数 Technical parameters	
型号：JFL–1320C	材质：优质合金钢
量程：0.1T–3T	输出阻抗：350±3Ω
输出灵敏度：2.0±10%MV/V	输入阻抗：375±10Ω
零点输出：±1%F.S.	综合误差：≤±0.03%
非线性：0.03%F.S.	重复性：0.03%F.S.
激励电压：5–15V	工作温度范围：–20–70℃
安全过载：150%	极限过载：200%
电缆规格：ϕ5.0X3.5米	绝缘电阻：≥5000MΩ（50V）
接线方式：红：电源+　黑：电源–　绿：信号+　白：信号–	

产品综述/Product overview

模转数四线盒（单路）

模转数数接线盒：

传感器模块采用高精度AD转换器，经数据滤波等处理，输出标准Modbus–Rtu数字信号；对传感器进行标定处理。提高用户使用效率。

输出方式：

RS485半双工通讯方式。（默认地址：1）

波特率9600；（默认）

数据位8位；

校验位：无校验

停止位：1位

电源电压：（DC12V~ DC24V）±5%。





模转数接线盒4 路

4号模拟传感器
E– S– P S+ E+

2号模拟传感器
E– S– P S+ E+

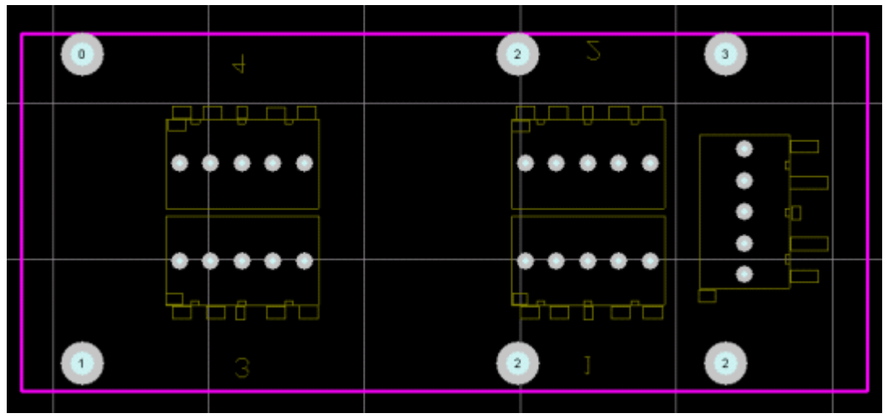

GND
RS485B

RS485A
Vin(DC12-24V)

3号模拟传感器
E– S– P S+ E+

1号模拟传感器
E– S– P S+ E+

产品综述/Product overview

产品名称：

JFL–1328

特性：

采用金属波纹管密封焊接而成，故称波纹管式称重传感器，抗偏载，抗疲劳能力强，对恶劣工况环境可使用不锈钢波纹管密封焊接。

应用领域：

动态和静态称重设备。常用的动态称重设备：电子皮带秤，螺旋称，配料秤等。

常见的静态称重设备：

包装秤，料斗称，单机称等称重设备。



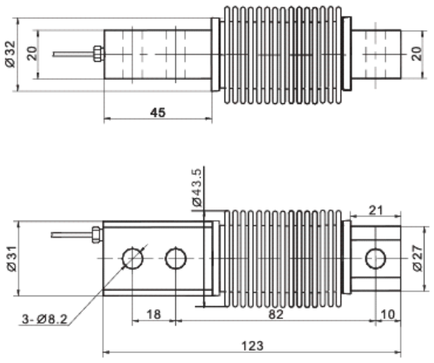

注：500Kg 3-∅10.5

技术参数 Technical parameters	
型号：JFL–1328	材质：优质合金钢 不锈钢
量程：20KG–500KG	输出阻抗：350±3Ω
输出灵敏度：2.0±10%MV/V	输入阻抗：375±10Ω
零点输出：±1%F.S.	综合误差：≤±0.03%
非线性：0.03%F.S.	重复性：0.03%F.S.
激励电压：5–15V	工作温度范围：–20–70℃
安全过载：150%	极限过载：200%
电缆规格：ϕ5.7X3.5米	绝缘电阻：≥5000MΩ（50V）
接线方式 ：红：电源+ 黑：电源– 绿：信号+ 白：信号–	

产品综述/Product overview

产品名称：

JFL–16IL

特性：

单点箱式传感器是一种常见的力传感器，结构简单，重量轻，安装方便，精度高，线性好，稳定性高，这种传感器常用于测量中低负载。

应用领域：

机械制造业，包装秤，石油化工，航空航天等领域。

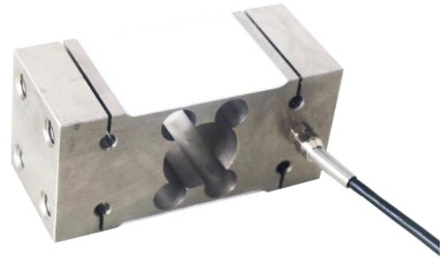

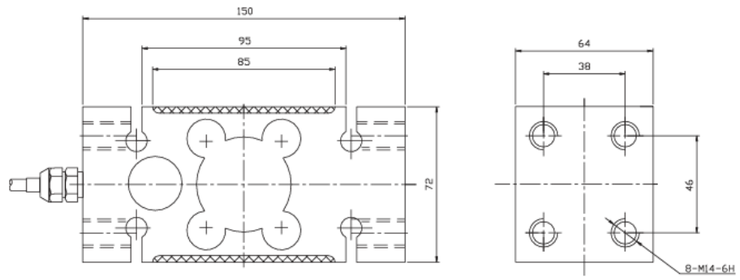

技术参数 Technical parameters	
型号：JFL–16IL	材质：优质合金钢
量程：50KG–1T	输出阻抗：350±3Ω
输出灵敏度：2.0±10%MV/V	输入阻抗：375±10Ω
零点输出：±1%F.S.	综合误差：≤±0.03%
非线性：0.03%F.S.	重复性：0.03%F.S.
激励电压：5–15V	工作温度范围：–20–80℃
安全过载：150%	极限过载：200%
电缆规格：ϕ5.7X3.5米	绝缘电阻：≥5000MΩ（50V）
接线方式：红：电源+ 黑：电源– 绿：信号+ 白：信号–	

产品综述/Product overview

产品名称：

JFL–XS

特性：

单点箱式传感器是一种常见的力传感器，结构简单，重量轻，安装方便，精度高，线性好，稳定性高，这种传感器常用于测量中低负载。

应用领域：

包装机，机械制造业，建筑机械，石油化工，冶金，包装秤，航空航天等领域。

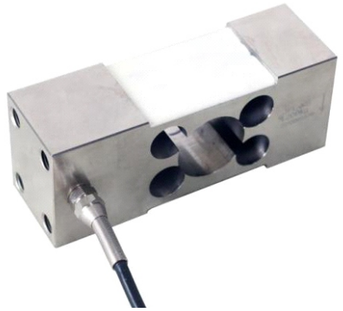

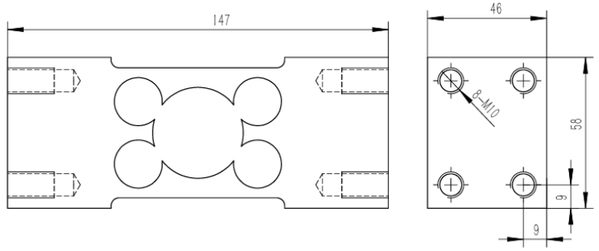

技术参数 Technical parameters	
型号：JFL–XS	材质：优质合金钢
量程：50KG–1T	输出阻抗：350±3Ω
输出灵敏度：2.0±10%MV/V	输入阻抗：375±10Ω
零点输出：±1%F.S.	综合误差：≤±0.03%
非线性：0.03%F.S.	重复性：0.03%F.S.
激励电压：5–15V	工作温度范围：–20–70℃
安全过载：150%	极限过载：200%
电缆规格：ϕ5.7X3.5米	绝缘电阻：≥5000MΩ（50V）
接线方式 ：红：电源+ 黑：电源– 绿：信号+ 白：信号–	

产品综述/Product overview

产品名称：

JFL–16A

特性：

单点箱式传感器是一种常见的力传感器，结构简单，重量轻，安装方便，精度高，线性好，稳定性高，这种传感器常用于测量中低负载。

应用领域：

机械制造业，包装秤，石油化工，航空航天等领域。

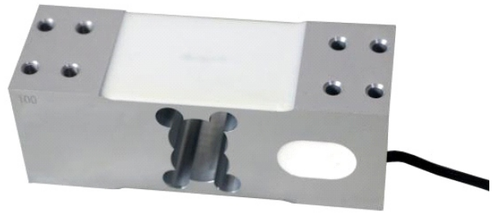

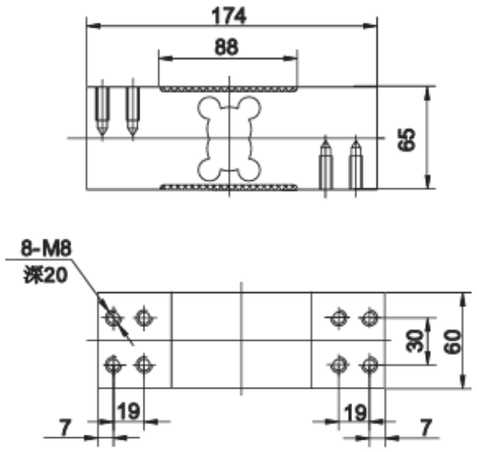

技术参数 Technical parameters	
型号：JFL–16A	材质：优质合金钢 航空铝
量程：50KG–1T	输出阻抗：350±3Ω
输出灵敏度：2.0±10%MV/V	输入阻抗：375±10Ω
零点输出：±1%F.S.	综合误差：≤±0.03%
非线性：0.03%F.S.	重复性：0.03%F.S.
激励电压：5–15V	工作温度范围：–20–70℃
安全过载：150%	极限过载：200%
电缆规格：ϕ5.7X3.5米	绝缘电阻：≥5000MΩ（50V）
接线方式：红：电源+ 黑：电源– 绿：信号+ 白：信号–	

产品综述/Product overview

产品名称：

JFL–16GP

特性：

单点箱式传感器是一种常见的力传感器，结构简单，重量轻，安装方便，精度高，线性好，稳定性高。

应用领域：

机械制造业，包装机，料斗称，建筑机械，石油化工，冶金，航空航天等领域。

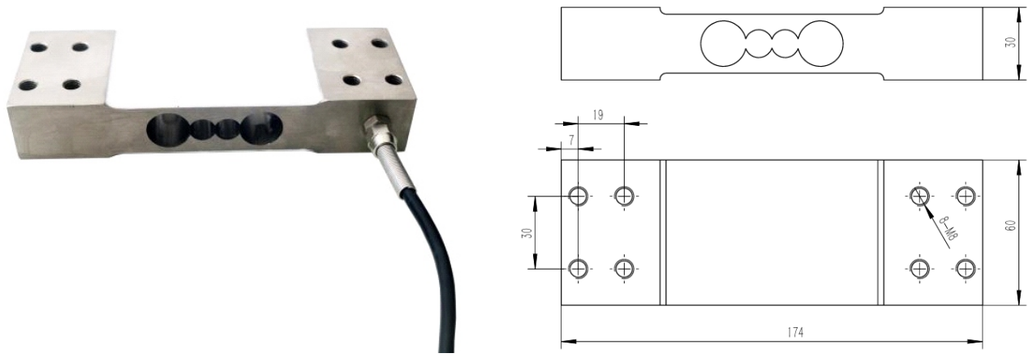

技术参数 Technical parameters	
型号：JFL–16GP	材质：优质合金钢
量程：200kg	输出阻抗：350±3Ω
输出灵敏度：2.0±10%MV/V	输入阻抗：375±10Ω
零点输出：±1%F.S.	综合误差：≤±0.03%
非线性：0.03%F.S.	重复性：0.03%F.S.
激励电压：5–15V	工作温度范围：–20–80℃
安全过载：150%	极限过载：200%
电缆规格：ϕ5.7X3.5米	绝缘电阻：≥5000MΩ（50V）
接线方式 ：红：电源+　黑：电源–　绿：信号+　白：信号–	

产品综述/Product overview

产品名称：

JFL–JHBM

特性：

单点箱式传感器是一种常见的力传感器，结构简单，重量轻，安装方便，精度高，线性好，稳定性高，这种传感器常用于测量中低负载。

应用领域：

包装机，机械制造业，建筑机械，石油化工，冶金，航空航天等领域。

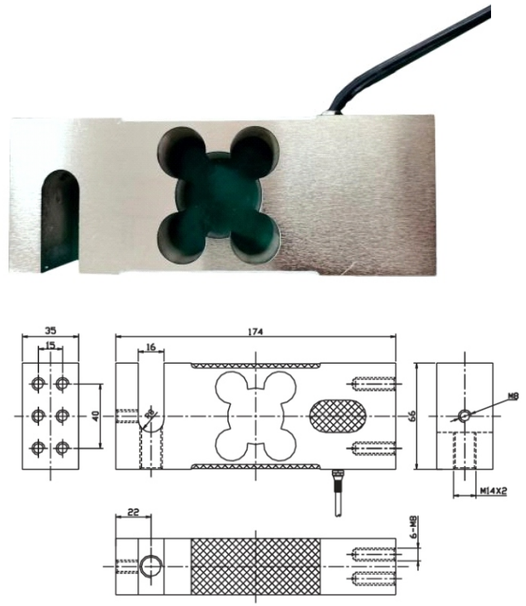

技术参数 Technical parameters	
型号：JFL–JHBM	材质：优质合金钢
量程：50KG–1T	输出阻抗：350±3Ω
输出灵敏度：2.0±10%MV/V	输入阻抗：375±10Ω
零点输出：±1%F.S.	综合误差：≤±0.03%
非线性：0.03%F.S.	重复性：0.03%F.S.
激励电压：5–15V	工作温度范围：–20–70℃
安全过载：150%	极限过载：200%
电缆规格：ϕ5.7X3.5米	绝缘电阻：≥5000MΩ（50V）
接线方式：红：电源+　黑：电源–　绿：信号+　白：信号–	

产品综述/Product overview

产品名称：

JFL–1664SD

特性：

结合单点箱式传感器和悬臂梁式传感器的优点于一体，重量轻，安装方便，精度高，线性好，稳定性高。

应用领域：

皮带秤，包装机，建筑机械，石油化工，冶金，航空航天等领域。

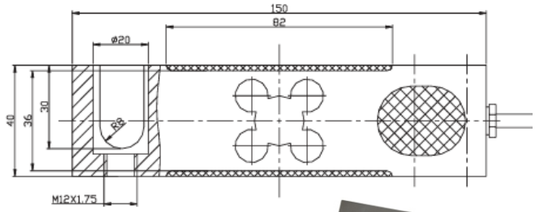

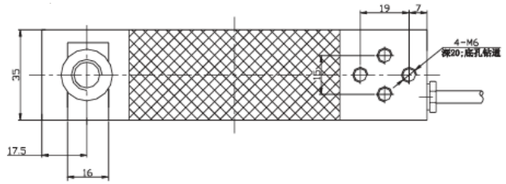

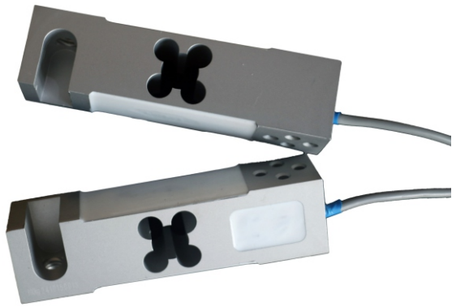

技术参数 Technical parameters	
型号：JFL–1664SD	材质：优质合金钢 航空铝
量程：50KG–1T	输出阻抗：350±3Ω
输出灵敏度：2.0±10%MV/V	输入阻抗：375±10Ω
零点输出：±1%F.S.	综合误差：≤±0.03%
非线性：0.03%F.S.	重复性：0.03%F.S.
激励电压：5–15V	工作温度范围：–20–70℃
安全过载：150%	极限过载：200%
电缆规格：ϕ5.7X3.5米	绝缘电阻：≥5000MΩ（50V）
接线方式：红：电源+ 黑：电源– 绿：信号+ 白：信号–	

产品综述/Product overview

产品名称：

JFL–1664Q

特性：

悬臂梁称重传感器，又称剪切梁称重传感器，外形大多为长方体，具有结构简单，安装方便，可靠性强，寿命长，精度高，性价比高等特点。

应用领域：

汽车衡，小地磅，平台秤，料罐，建筑机械等各种领域。



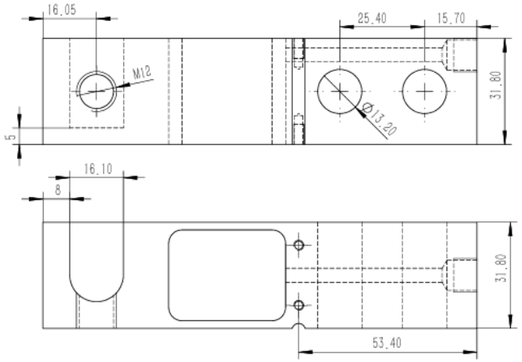

技术参数 Technical parameters	
型号：JFL–1664Q	材质：优质合金钢
量程：100KG,200KG	输出阻抗：350±3Ω
输出灵敏度：2.0±10%MV/V	输入阻抗：375±10Ω
零点输出：±1%F.S.	综合误差：≤±0.03%
非线性：0.03%F.S.	重复性：0.03%F.S.
激励电压：5–15V	工作温度范围：–20–70℃
安全过载：150%	极限过载：200%
电缆规格：ϕ5.7X5米	绝缘电阻：≥5000MΩ（50V）
接线方式：红：电源+ 黑：电源– 绿：信号+ 白：信号–	

产品综述/Product overview

产品名称：

JFL-16L-4

特性：

单点箱式传感器是一种常见的力传感器，结构简单，重量轻，安装方便，精度高，线性好，稳定性高，这种传感器常用于测量中低负载。

应用领域：

包装秤，机械制造业，建筑机械，石油化工，条码秤，检重秤，航空航天等领域。



尺寸示意图：(毫米/mm)

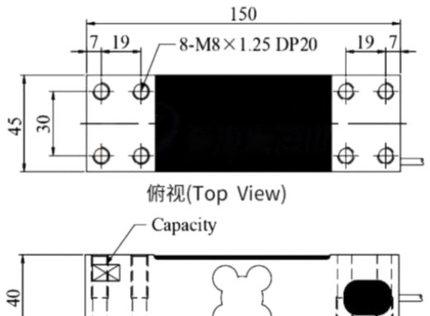

技术参数 Technical parameters	
型号：JFL-16L-4	材质：优质合金钢 航空铝
量程：60KG-800KG	输出阻抗：350±3Ω
输出灵敏度：2.0±10%MV/V	输入阻抗：415±15Ω
零点输出：±1%F.S.	综合误差：≤±0.03%
非线性：0.03%F.S.	重复性：0.03%F.S.
激励电压：5-15V	工作温度范围：-20-70℃
安全过载：150%	极限过载：200%
电缆规格：ϕ5X2米	绝缘电阻：≥5000MΩ（50V）
接线方式 ：红：电源+ 黑：电源- 绿：信号+ 白：信号-	

产品综述/Product overview

产品名称：

JFL-16L-2

特性：

单点箱式传感器是一种常见的力传感器，结构简单，重量轻，安装方便，精度高，线性好，稳定性高，这种传感器常用于测量中低负载。

应用领域：

包装秤，机械制造业，建筑机械，石油化工，条码秤，检重秤，航空航天等领域。

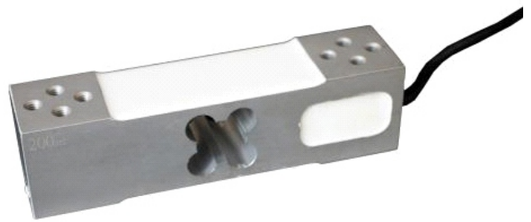

尺寸示意图：(毫米/mm)

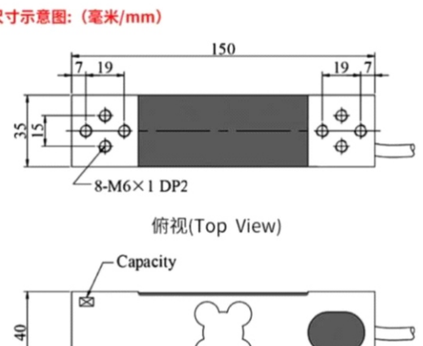

技术参数 Technical parameters	
型号：JFL-16L-2	材质：优质合金钢 航空铝
量程：60KG-800KG	输出阻抗：350±3Ω
输出灵敏度：2.0±10%MV/V	输入阻抗：415±15Ω
零点输出：±1%F.S.	综合误差：≤±0.03%
非线性：0.03%F.S.	重复性：0.03%F.S.
激励电压：5-15V	工作温度范围：-20-70℃
安全过载：150%	极限过载：200%
电缆规格：ϕ5X2米	绝缘电阻：≥5000MΩ（50V）
接线方式：红：电源+ 黑：电源- 绿：信号+ 白：信号-	

产品综述/Product overview

产品名称：

JFL–1B–1

特性：

单点箱式传感器是一种常见的力传感器，结构简单，重量轻，安装方便，精度高，线性好，稳定性高，这种传感器常用于测量中低负载。

应用领域：

包装秤，机械制造业，建筑机械，石油化工，条码秤，检重秤，航空航天等领域。

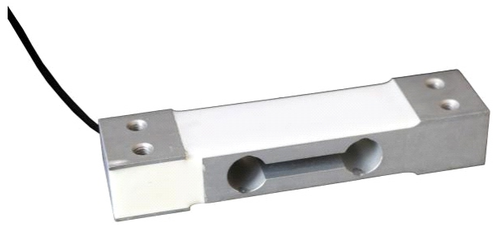

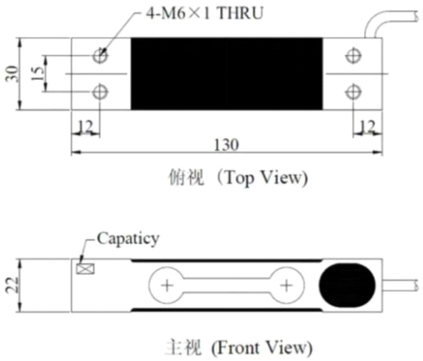

技术参数 Technical parameters	
型号：JFL–1B–1	材质：航空铝
量程：5KG–50KG	输出阻抗：350±3Ω
输出灵敏度：2.0±10%MV/V	输入阻抗：415±15Ω
零点输出：±1%F.S.	综合误差：≤±0.03%
非线性：0.03%F.S.	重复性：0.03%F.S.
激励电压：5–15V	工作温度范围：–20–70℃
安全过载：150%	极限过载：200%
电缆规格：ϕ3X0.5米	绝缘电阻：≥5000MΩ（50V）
安装推荐扭矩：6–10N.m	四角误差：0.02%/100mm
接线方式：红：电源+ 黑：电源– 绿：信号+ 白：信号–	

产品综述/Product overview

产品名称：

JFL–1B–2

特性：

单点箱式传感器是一种常见的力传感器，结构简单，重量轻，安装方便，精度高，线性好，稳定性高，这种传感器常用于测量中低负载。

应用领域：

包装秤，机械制造业，建筑机械，石油化工，条码秤，检重秤，航空航天等领域。

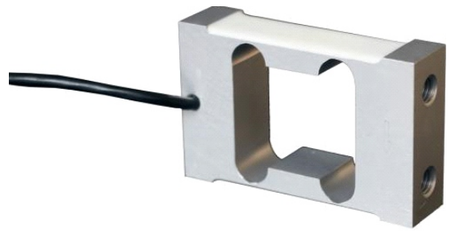

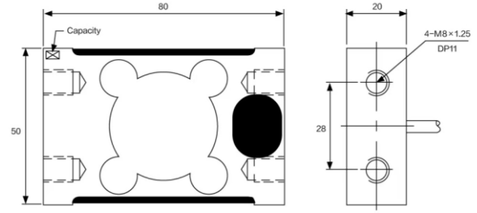

技术参数 Technical parameters	
型号：JFL–1B–2	材质：航空铝
量程：4KG–30KG	输出阻抗：350±3Ω
输出灵敏度：2.0±10%MV/V	输入阻抗：406±15Ω
零点输出：±1%F.S.	综合误差：≤±0.03%
非线性：0.03%F.S.	重复性：0.03%F.S.
激励电压：5–15V	工作温度范围：–20–70℃
安全过载：150%	极限过载：200%
电缆规格：ϕ3.8X2米	绝缘电阻：≥5000MΩ（50V）
接线方式：红：电源+ 黑：电源– 绿：信号+ 白：信号–	

产品综述/Product overview

产品名称：

JFL–1B–4

特性：

单点箱式传感器是一种常见的力传感器，结构简单，重量轻，安装方便，精度高，线性好，稳定性高，这种传感器常用于测量中低负载。

应用领域：

包装秤，机械制造业，建筑机械，石油化工，条码秤，检重秤，航空航天等领域。



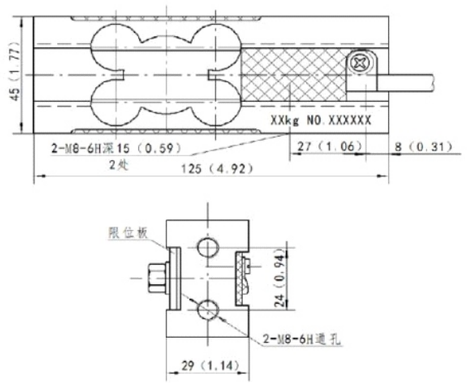

技术参数 Technical parameters	
型号：JFL–1B–4	材质：航空铝
量程：5KG–50KG	输出阻抗：350±3Ω
输出灵敏度：1.9±10%MV/V	输入阻抗：406±15Ω
零点输出：±1%F.S.	综合误差：≤±0.03%
非线性：0.03%F.S.	重复性：0.03%F.S.
激励电压：5–15V	工作温度范围：–20–70℃
安全过载：150%	极限过载：200%
电缆规格：ϕ5X2米	绝缘电阻：≥5000MΩ（50V）
安装推荐扭矩：10N.m	四角误差：0.02%/100mm
接线方式：红：电源+ 黑：电源– 绿：信号+ 白：信号–	

产品综述/Product overview

产品名称：

JFL–1B–6

特性：

单点箱式传感器是一种常见的力传感器，结构简单，重量轻，安装方便，精度高，线性好，稳定性高，这种传感器常用于测量中低负载。

应用领域：

包装秤,电子计价秤，机械制造业，条码秤，检重秤等领域。



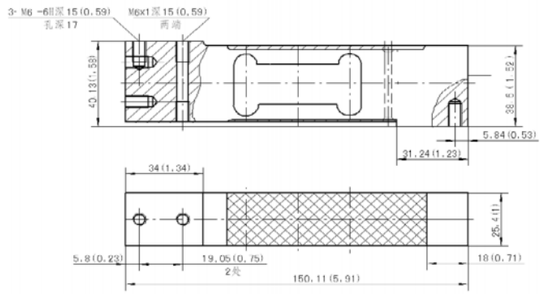

技术参数 Technical parameters	
型号：JFL–1B–6	材质：航空铝
量程：3KG–100KG	输出阻抗：350±3Ω
输出灵敏度：1.9±10%MV/V	输入阻抗：406±15Ω
零点输出：±1%F.S.	综合误差：≤±0.03%
非线性：0.03%F.S.	重复性：0.03%F.S.
激励电压：5–15V	工作温度范围：–20–70℃
安全过载：150%	极限过载：200%
电缆规格：ϕ5X2米	绝缘电阻：≥5000MΩ（50V）
安装推荐扭矩：6–10N.m	四角误差：0.02%/100mm
接线方式：红：电源+ 黑：电源– 绿：信号+ 白：信号–	

产品综述/Product overview

产品名称：

JFL-16L-6

特性：

单点箱式传感器是一种常见的力传感器，结构简单，重量轻，安装方便，精度高，线性好，稳定性高，这种传感器常用于测量中低负载。

应用领域：

包装秤,电子计价秤，机械制造业，条码秤，检重秤等领域。

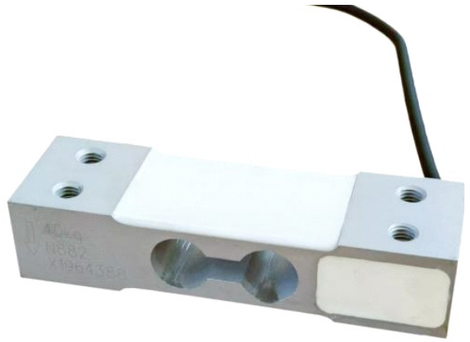

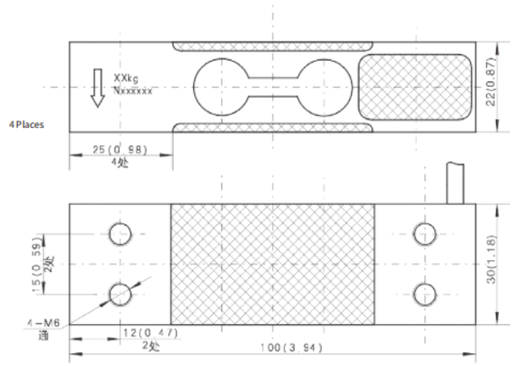

技术参数 Technical parameters	
型号：JFL-16L-6	材质：航空铝
量程：3KG-40KG	输出阻抗：350±3Ω
输出灵敏度：1.9±10%MV/V	输入阻抗：406±15Ω
零点输出：±1%F.S.	综合误差：≤±0.03%
非线性：0.03%F.S.	重复性：0.03%F.S.
激励电压：5-15V	工作温度范围：-20-70℃
安全过载：150%	极限过载：200%
电缆规格：φ3X0.2米	绝缘电阻：≥5000MΩ（50V）
安装推荐扭矩：6-10N.m	四角误差：0.02%/100mm
接线方式：红：电源+　黑：电源-　绿：信号+　白：信号-	

产品综述/Product overview

产品名称：

JFL-16T-1

特性：

单点箱式传感器是一种常见的力传感器，结构简单，重量轻，安装方便，精度高，线性好，稳定性高，这种传感器常用于测量中低负载。

应用领域：

包装秤,电子计价秤，机械制造业，条码秤，检重秤等领域。



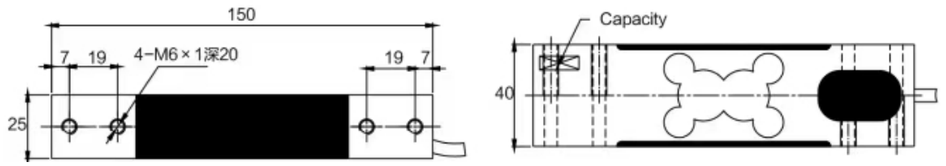

技术参数 Technical parameters	
型号：JFL-16T-1	材质：航空铝
量程：10KG-200KG	输出阻抗：350±3Ω
输出灵敏度：2.0±10%MV/V	输入阻抗：415±15Ω
零点输出：±1%F.S.	综合误差：≤±0.03%
非线性：0.03%F.S.	重复性：0.03%F.S.
激励电压：5-15V	工作温度范围：-20-60℃
安全过载：150%	极限过载：200%
电缆规格：φ5X2米	绝缘电阻：≥5000MΩ（50V）
安装推荐扭矩：6-10N.m	四角误差：0.02%/100mm
接线方式：红：电源+　黑：电源-　绿：信号+　白：信号-	

产品综述/Product overview

产品名称：

JFL-16C

特性：

平行梁结构，结构简单，重量轻，安装方便，精度高，线性好，稳定性高，这种传感器常用于测量中低负载。

应用领域：

包装秤，机械制造业，建筑机械，石油化工，条码秤，检重秤，航空航天等领域。



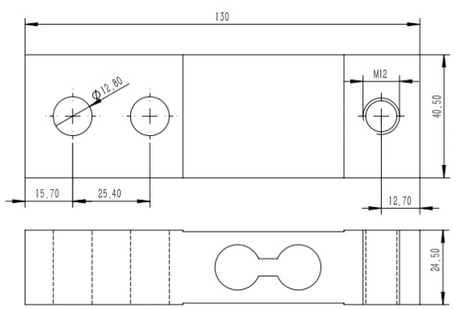

技术参数 Technical parameters	
型号：JFL-16C	材质：优质合金钢 航空铝
量程：20KG-500KG	输出阻抗：350±3Ω
输出灵敏度：2.0±10%MV/V	输入阻抗：415±15Ω
零点输出：±1%F.S.	综合误差：≤±0.03%
非线性：0.03%F.S.	重复性：0.03%F.S.
激励电压：5-15V	工作温度范围：-20-70℃
安全过载：150%	极限过载：200%
电缆规格：ϕ5X2米	绝缘电阻：≥5000MΩ（50V）
接线方式：红：电源+ 黑：电源- 绿：信号+ 白：信号-	

产品综述/Product overview

产品名称：

XK3192-BZ

特性：

XK3192-BZ型是一种包装专用的定量控制微机，本产品兼，推袋，慢加，快加等于一体，最高可控制6路继电器输出，具有体积小，精度高，操作方便等特点。

技术指标Technical index	
继电器数量：6	检定分度：n≤3000
供电要求：AC220V，50HZ	工作温度范围：-10℃-40℃
工作湿度：80%RH	功率：约10W



产品名称：

XK3192-D

产品简介：

XK3192-D型称重显示器是专门为水泥包装机提供自动定量控制的微机，本机是集称重，控制于一体的智能仪表，具有良好的抗干扰能力，能在恶劣的环境中使用。



技术指标Technical index	
电器数量：2	检定分度：n≤3000
供电要求：AC220V，50HZ	工作温度范围：-10℃-40℃
工作湿度：80%RH	功率：约10W

RS485数字芯片（MODBUS-RTU标准协议），RS485半双工通信方式，AD转换速率10次每秒，可内置或外置于传感器，适用于多头秤包装，综合精度可达到1/30000



产品综述/Product overview

产品名称：

JFL– 1818

特性：

柱式重传感器，具有结构简单，安装方便，可靠性强，寿命长，精度高，性价比高等特点（可定做数字传感器）。

应用领域：

汽车衡，平台秤，轨道衡，料罐，等各种领域。

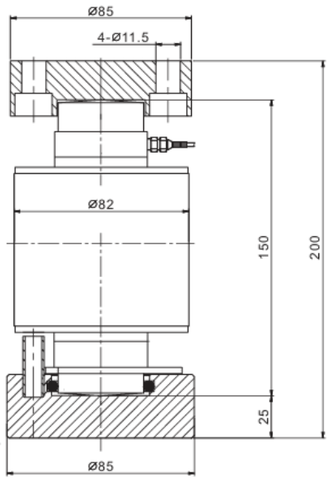



技术参数 Technical parameters	
型号：JFL–1818	材质：优质合金钢
量程：10T–40T	输出阻抗：350±3Ω
输出灵敏度：2.0±10%MV/V	输入阻抗：375±10Ω
零点输出：±1%F.S.	综合误差：≤±0.03%
非线性：0.03%F.S.	重复性：0.03%F.S.
激励电压：5–15V	工作温度范围：–20–80℃
安全过载：150%	极限过载：200%
电缆规格：5.7X18米	绝缘电阻：≥5000MΩ（50V）
接线方式：红：电源+ 黑：电源– 绿：信号+ 白：信号–	

产品综述/Product overview

产品名称：

JFL– 19782

特性：

柱式重传感器，具有结构简单，安装方便，可靠性强，寿命长，精度高，性价比高等特点（可定做数字传感器）。

应用领域：

汽车衡，平台秤，料罐，轨道衡等各种领域。



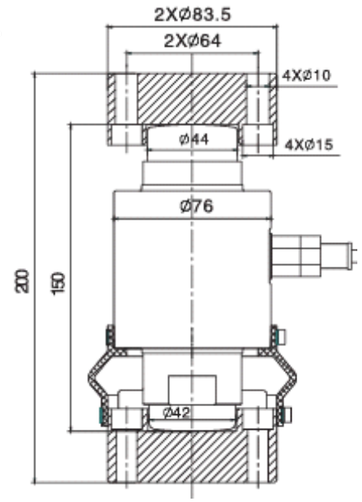

技术参数 Technical parameters	
型号：JFL–19782	材质：优质合金钢
量程：10T–40T	输出阻抗：350±3Ω
输出灵敏度：2.0±10%MV/V	输入阻抗：375±10Ω
零点输出：±1%F.S.	综合误差：≤±0.03%
非线性：0.03%F.S.	重复性：0.03%F.S.
激励电压：5–15V	工作温度范围：–20–70℃
安全过载：150%	极限过载：200%
电缆规格：ϕ5.7X18米	绝缘电阻：≥5000MΩ（50V）
接线方式 ：红：电源+ 黑：电源– 绿：信号+ 白：信号–	

产品综述/Product overview

产品名称：

JFL– 19760

特性：

柱式重传感器，具有结构简单，安装方便，可靠性强，寿命长，精度高，性价比高等特点（可定做数字传感器）。

应用领域：

汽车衡，平台秤，料罐，轨道衡等各种领域。



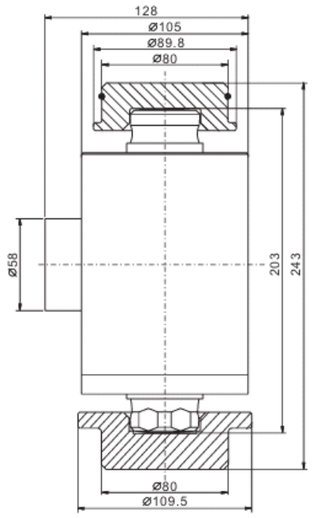

技术参数 Technical parameters	
型号：JFL–19760	材质：优质合金钢
量程：50T	输出阻抗：700±3Ω
输出灵敏度：2.0±10%MV/V	输入阻抗：750±10Ω
零点输出：±1%F.S.	综合误差：≤±0.03%
非线性：0.03%F.S.	重复性：0.03%F.S.
激励电压：5–15V	工作温度范围：–20–70℃
安全过载：150%	极限过载：200%
电缆规格：ϕ5.7X18米	绝缘电阻：≥5000MΩ（50V）
接线方式：红：电源+　黑：电源–　绿：信号+　白：信号–	

产品综述/Product overview

产品名称：

XK3192–H2DAS

产品特点：

电子数字式称重仪表性能稳定，可方便地进行参数设置，状态监测，独立大屏幕与电脑接口，标定开关，具有一键编址，免砝码标定，自动调整角差等功能，产品适应性高，操作方便。



技术指标Technical index	
数字传感器接口：RS485	数字传感器最长距离200m
数字传感器数量：≤12	数字传感器供电电源：DC12V或DC8V最大500ma
供电要求：DC12V	工作温度范围：–10℃–40℃
工作湿度：80%RH	功率：约15W

产品综述/Product overview

产品名称：
XK9192-DS11
产品特点：
点阵LCD显示屏，全中文菜单操作界面，采用实时操作系统，拥有多任务处理能力。可记录1000组称重数据（包括，序号，车牌号，货物，毛重，皮重，净重，进场日期，出厂日期，操作员，公司，备注等信息）。
具有多个接口功能：
RS232C/RS485/20MA电流环一个，Centronics并口打印接口，串口打印接口。
校称参数双备份：
参数存储2个不同芯片，包装参数安全，另外提供一个手工输入接口，更换仪表可以免校称用户分级管理功能：操作员和管理员可设置多个操作员账户。





技术指标Technical index	
数字传感器接口：RS485	数字传感器最长距离1000m
数字传感器数量：≤24	数字传感器供电电源：DC12V或DC8V最大500ma
供电要求：DC12V	工作温度范围：-10℃-40℃
工作湿度：80%RH	功率：约30W