BUMEKS®
GEAR INDUSTRY



Articulated Dump Truck



Grader



Wheel Loader

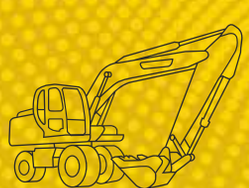

Wheel Excavator

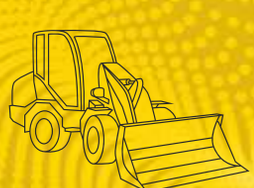

Compact Loader



Backhoe Loader



Tractor

BUMEKS.COM

BUMEKS®
GEAR INDUSTRY

ABOUT US

Our company, manufacturing Transmission and Axle has a 43 years of experience in the sector gives service to our valuable customers as BUMEKS OTOMOTIV since 1978.

Our company manufactures aftermarket spare parts suitable for VOLVO, SCANIA, MAN, MERCEDES,

RENAULT, DAF and ZF (CATERPILLAR, CASE, CNH, NEW HOLLAND, JOHN DEERE, TEREX, BELL, LIEBHERR, SENNEBOGEN, JCB, VOLVO, O&K, CUKUROVA, HIDROMEK, HITACHI, KAWASAKI NEW 6, HYUNDAI, DAEWOO, DOOSAN, MOXY, SAMSUNG, LIUGUNG, XCMG, LIUKING, SNOW PARS CO., HEPCO....) brands with an expert team specialized in transmission and axle parts for heavy machines, trucks, buses and automobiles. They are manufactured with the latest technology machine tools.

Our company's first principal is to serve you with our high quality products as well as offering our customers with appropriate prices and to deliver the goods on time.

Our company which has a well-known name in both domestic and foreign markets in terms of quality provides guarantee and quality assurance for each manufactured products.

Moreover, according to the projects, samples and technical drawing-based productions are carried out.

Our aim as BUMEKS is to develop permanet business and friendship relations by sustaining the customers satisfactions on the top. We are proud of standing by our clients and we will keep standing by our clients in the future too.

QUIÉNES SOMOS

Nuestra empresa fabrica trasmisiones y ejes, cuenta con una experiencia de 43 años en el sector ofrecienco servicios a clientes valiosos como BUMEKS OTOMOTIV desde 1978.

Nuestra empresa fabrica piezas (repuestos/ejes) para VOLVO, SCANIA, MAN, MERCEDES, RENAULT, DAF Y ZF (CNH (CASE IH, NEW HOLLAND AGRICULTURA, CASE Y NEW HOLLAND CONSTRUCCION), JOHN DEERE, AGCO (MASSEY FERGUSON, VALTRA, FENDT), JCB, CUKUROVA, HIDROMEK, HITACHI, KAWASAKI NEW 6, HYUNDAI, DAEWOO – DOOSAN (MOXY), SAMSUNG, TEREX, BELL, LIUGUNG, XCMG, LIUKING, HEPCO, ...) contamos con un equipo experto especializado en piezas de transmisión y ejes para maquinaria pesada, camiones, autobuses y automóviles. Nuestras partes son fabricadas por máquinaria y herramienta de última tecnología.

El primer principio de nuestra empresa es servir y brindarles productos de alta calidad, así como oferecer a nuestros clientes precios razonables y entregar productos a tiempo.

Nuestra empresa es reconocida en el mercado nacional e internacional en términos de calidad, ofreciendo garantía y calidad en cada uno de los productos fabricados.

Además, de acuerdo con cada proyecto, se realizan muestras y producciones basadas en dibujos técnicos.

Nuestros objetivos como BUMEKS:

- Mantener la satisfacción de los clientes en la cima.
- Seguimiento y cuidado de los clientes postventa.
- Desarrollar relaciones comerciales y de amistad permanentes.

Estamos orgullosos de apoyar a nuestros clientes y también seguiremos apoyando y cuidando a nuestros clientes en el futuro.- Desarrollar relaciones comerciales y de amistad permanentes

Estamos orgullosos de apoyar a nuestros clientes y también seguiremos apoyando y cuidando a nuestros clientes en el futuro.

О НАС

Наша компания Bumeks Gear Automotive производит детали трансмиссии и оси с 1978 года. Благодаря нашему более чем 44-летнему опыту мы предоставляем качественную продукцию и ценное обслуживание нашим клиентам по всему миру.

Наша компания производит неоригинальные запчасти для грузовых автомобилей VOLVO, SCANIA, MAN, MERCEDES, RENAULT и DAF.

Также наша продукция является подходящей заменой запасным частям строительной техники таких марок как ZF (CATERPILLAR, CASE, CNH, NEW HOLLAND, JOHN DEERE, TEREX, BELL, LIEBHERR, SENNEBOGEN, JCB, VOLVO O&K, CUKUROVA, HIDROMEK, HITACHI, KAWASAKI NEW 6, HYUNDAI, DAEWOO, DOOSAN, MOXY, SAMSUNG, LIUGUNG, XCMG, LIUKING, SNOW PARS CO., HEPCO) и VOLVO CE.

Наша команда экспертов и высокие технологии помогают нам добиваться высококачественных результатов и долговечных продуктов, что делает нашу торговую марку БУМЭКС надежным поставщиком запасных частей.

Первым принципом нашей компании является предоставление вам высококачественной продукции, а также предложение нашим клиентам соответствующих цен и своевременная доставка товаров.

Наша компания, имеющая известное имя как на внутреннем, так и на внешнем рынках с точки зрения качества, предоставляет гарантию и гарантию качества на каждую выпускаемую продукцию.

Кроме того, по проектам выполняются образцы и изготовление по техническим чертежам.

Наша цель, как BUMEKS, состоит в том, чтобы развивать постоянные деловые и дружеские



Quality is not controlled
Quality is produced.



BUMEKS®
GEAR INDUSTRY













DUMP TRUCK

LIEBHERR - JCB - VOLVO - TEREX - DAEWOO - DOOSAN - BELL - MOXY

BUMEKS®
GEAR INDUSTRY











WHEEL LOADER

CNH (CASE & NEW HOLLAND CONSTRUCTION) - CATERPILLER- JOHN DEERE
LIEBHERR - JCB - ÇUKUROVA - HİDROMEK - HITACHI - KAWASAKI NEW-6 - HYUNDAI
KOBELCO - DAEWOO - DOOSAN - SAMSUNG - TEREX - BELL - LIUGUNG -XCMG - LIUKING

BUMEKS®
GEAR INDUSTRY











COMPACT LOADER

VOLVO - TEREX - JOHN DEERE - LIEBHERR

BUMEKS®
GEAR INDUSTRY











WHEEL EXCAVATOR

CAT - CNH - CASE - NEW HOLLAND - JOHN DEERE - SENNEBORG - LIEBHERR VOLVO - JCB
HİDROMEK - HITACHI - HYUNDAI - DAEWOO - DOOSAN - SAMSUNG - MECALAC - FURUKAWA

BUMEKS®
GEAR INDUSTRY











BACKHOE LOADER

CAT - CNH - CASE - NEW HOLLAND - JOHN DEERE - ÇUKUROVA
HİDROMEK - SHOWPARTS - JCB

BUMEKS®
GEAR INDUSTRY











TRACTOR

CNH (CASE IH & NEW HOLLAND AGRICULTURE) - JOHN DEERE
AGCO (FENDT - VALTRA - MASSEY FERGUSON)

BUMEKS®
GEAR INDUSTRY











GRADER

CAT - CNH - CASE - NEW HOLLAND - JOHN DEERE - VOLVO - JCB
LIUGUNG - HEPCO

BUMEKS®
GEAR INDUSTRY





MOBIL CRANES

ALL EUROPEAN CRANES MODELS

BUMEKS®
GEAR INDUSTRY

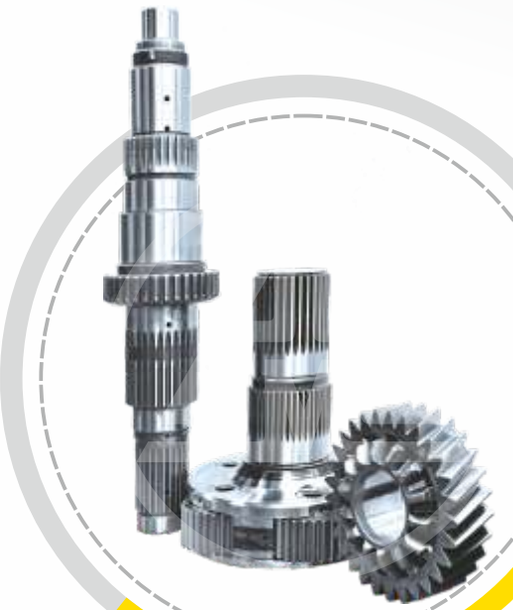

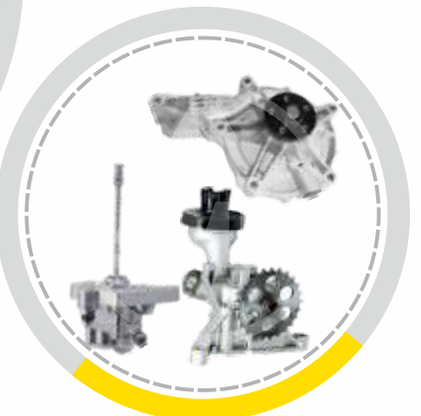





TRUCK

MAN - MERCEDES - VOLVO - IVECO - DAF - OTOSAN FORD - BMC
RENAULT TRUCKS - KAMAZ

BUMEKS®
GEAR INDUSTRY





BUSES

DAIMLER BUSES - IVECO - MAN NUTZFAHRZEUGE AG - NEOPLAN BUS GMBH
SCANIA AB - TATA MOTORS LTD - VOLVO - SOLARIS - LIAZ - VOLGA BUS

Notlar / Notes

BUMEKS®
GEAR INDUSTRY







BUMEKS.COM

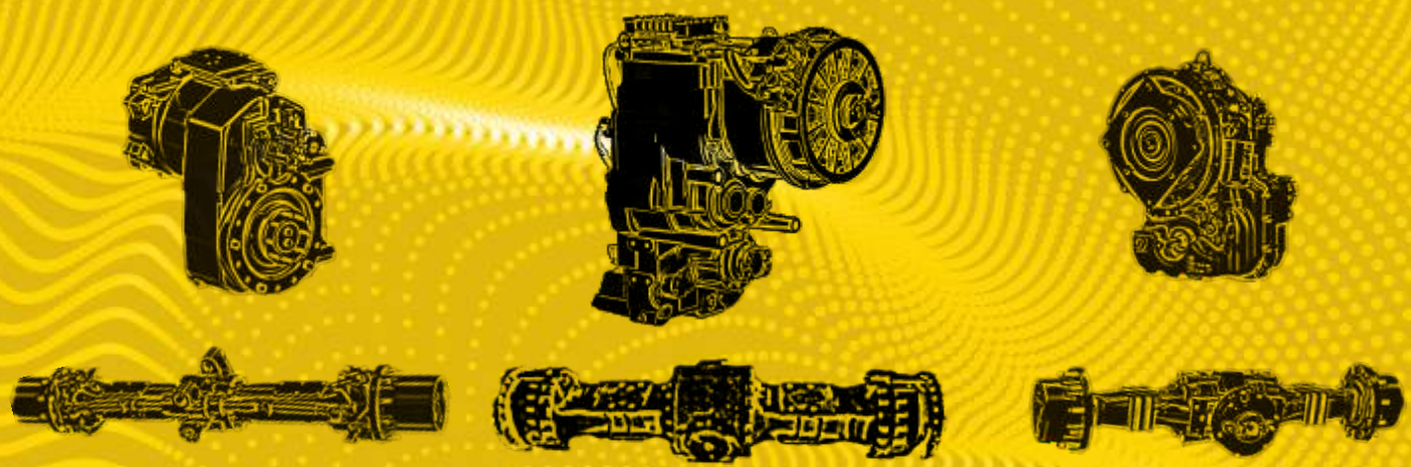



BUMEKS®

Büyükkayacık Osb Mah. 407 Nolu sk. No : 4 Selçuklu / Konya
: +90 332 444 1 696 TR :+90 549 548 49 38 EN :+90 505 039 45 68
www.bumeks.com TR satis@bumeks.com.tr EN sales@bumeks.com.tr