20251112

浙江岭德重工有限公司

ZHEJIANG LINGDE HEAVY INDUSTRY CO., LTD

地址: 浙江省台州市温岭市箬横镇联城西路288号

TEL: 400-801-8890

http://www.zjlingde.cn

DAEKKO

抖音

微信公众号

德克液压破碎锤

DAEKKO HYDRAULIC BREAKER

DAEKKO

DAEKKO

让天下没有难啃的石头

目 录
CONTENTS

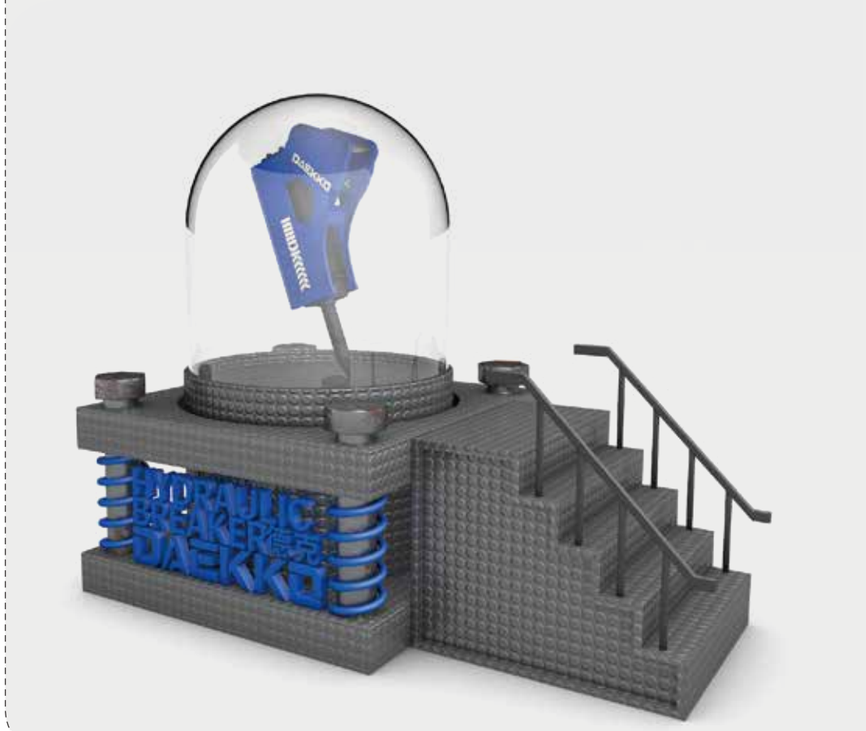

公司简介 - 03
COMPANY PROFILE

公司荣誉及合作伙伴 - 09
COMPANY HONORS & PARTNERS

破碎设备行业解决方案 - 11
BREAKER EQUIPMENT INDUSTRY SOLUTIONS

产品种类 - 13
PRODUCT CATEGORY

液压破碎锤技术特点 - 15
TECHNICAL CHARACTERISTICS

液压破碎锤参数 - 17
HYDRAULIC BREAKER PARAMETERS

破碎锤安装拆卸规范 - 33
INSTALLATION AND DISASSEMBLY SPECIFICATION

钎杆类型介绍 - 34
CHISEL OPTIONS

液压破碎锤服务方案 - 35
SERVICE SOLUTIONS

销售网络 - 37
SALES NETWORK

智造新基 破界而生 - 39
INTELLIGENT MANUFACTURING, BORN FOR BREAKING

公司简介
COMPANY PROFILE

浙江岭德重工有限公司是一家专业生产机械设备属具的企业，建筑面积约160000平方米，注册资金达3000万元，是集研发、生产、销售和服务一体的公司。公司立足于工程机械行业，专注于液压破碎锤的研发、生产与服务，是行业内知名的专业型企业。

公司旗下品牌DAEKKO破碎锤拥有多项专利证书，在技术、管理、设备方面基础良好，企业在6S管理系统和专业团队管理下运行规范、高效。

公司的使命是以品质和服务成就客户！目前，我们工厂拥有来自韩国、日本、德国等国家知名品牌的各系列高精密数控生产和检测设备，以保证给我们的客户提供高质量的产品。同时，我们公司拥有一支经验丰富的专业液压技术和服务团队，他们有的是液压学、机械学专家，有的来自相关知名制造业。他们能给客户提供完善的操作建议和售后服务方案。欢迎海内外有识之士加入岭德，共创辉煌！

智能制造金属加工车间

INTELLIGENT MANUFACTURING METALWORKING WORKSHOP

智能制造研磨车间

INTELLIGENT MANUFACTURING GRINDING WORKSHOP

伺服控制扭矩拧紧机

SERVO-CONTROLLED TORQUE TIGHTENING MACHINE

智能制造检测中心

INTELLIGENT MANUFACTURING INSPECTION CENTER

荣誉与权威资质
HONORS & AUTHORITATIVE CERTIFICATIONS

公司目前拥有79项专利，其中实用新型性专利69项，
外观专利8项，发明专利2项。

国家荣誉：

国家高新技术企业等

省级荣誉：

浙江省高新技术企业研发中心

浙江省科技型中小企业等

市级荣誉：

制造业高质量发展先进集体

温岭市二十强工业企业

台州市企业技术中心

台州市高新技术企业研发中心

台州市企业重点技术创新企业等

CE认证

ISO 14001认证

ISO 9001认证

知识产权管理证书

STRATEGIC COOPERATIVE PARTNERS
战略合作伙伴

岭德共拥有多家战略合作伙伴，均为国内500强和世界500强企业。

SANY
ZOOMLION 中联重科
XCMG
SHANTUI
LIUGONG 柳工
SDLG
LOVOL
SUNWARD
利星行機械 LEI SHING HONG MACHINERY
DEVELON
HITACHI
LONKING 龙工
信昌 Sime Darby
KOBELCO
HYUNDAI
CNH INDUSTRIAL

破碎设备行业解决方案

BREAKER EQUIPMENT INDUSTRY SOLUTIONS

德克液压破碎锤适用于包括采石场、道路施工、
拆除等各种苛刻工况，
满足不同行业客户的需求 。

矿山开采

开山、采矿、
格筛破碎、二次破碎

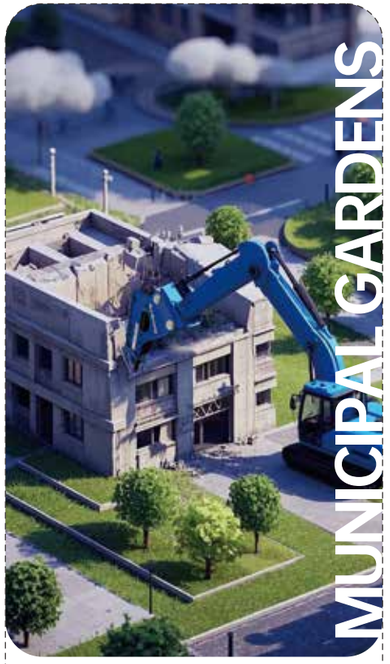

市政园林

混凝土破碎、水、电、
气工程施工、旧城改造

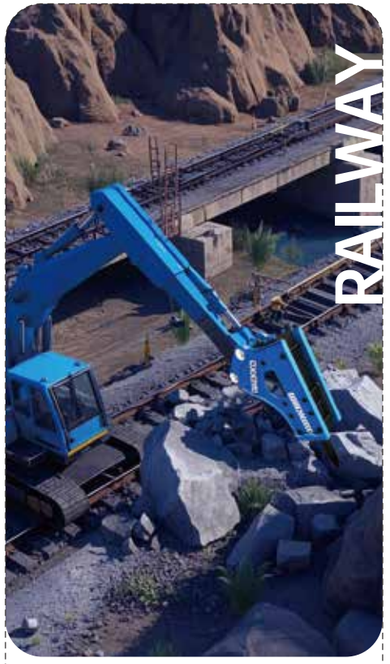

铁 路

隧道挖掘、道桥拆毁、
路基夯实

公 路

高速公路修补，
水泥路面破碎，基础开挖

建 筑

旧建筑拆除、钢筋混凝土破碎、
船舶船体除蚌、除锈

冶 金

钢包、炉渣清理、
拆炉解体、设备基础拆除

产品种类
PRODUCT CATEGORY

德克液压破碎锤目前拥有三角系列、塔式系列和静音系列等产品，
按产品尺寸可分中小型、大型以及重型破碎锤。
产品型号齐全，品类丰富，可以满足各种行业的破碎需求。

三角系列

产品介绍

三角型锤主要应用于开山，
销轴位置的设计更有利于石料的破碎。
在中国，韩国等亚洲国家更受欢迎。

产品特点

外壳结构简单，保养便捷，
可以在不拆除外壳的情况下进行维修保养，
更有竞争力的价格，
外壳通过机械臂焊接，自动化加工保证产品质量，
且降低了成本。

注：
静音系列可以选配
自动润滑系统

静音系列

产品介绍

静音锤主要应用于拆迁，
隧道作业，炉渣破碎等工况。
在欧美等国家应用广泛。

产品特点

箱体式外壳设计，全包围结构，
通过减震垫软连接，拥有低噪音和低故障率。
作业范围广，壳体长度长，
顶装结构工作角度更大。

塔式系列

产品介绍

塔式锤主要应用于空间较窄的工况，
如隧道作业及水下作业等。
在中东和俄罗斯等国家广受欢迎。

产品特点

半开放式外壳设计，结构简单，成本低，便于维修，
作业范围广，壳体长度长，
顶装结构工作角度更大。

液压破碎锤技术特点
TECHNICAL CHARACTERISTICS

融入专业的外观设计，强化焊接工艺，经过多次结构及耐久性测试，确保产品质量的公差控制，
有效延长破碎锤及其内部部件的使用寿命。

通体螺栓

加粗设计，提升综合力学性能，
增强螺栓本身使用寿命，
以及其他组件使用寿命，例如缸体，活塞。

换向阀

响应更为灵敏，
具备更高的动态响应频率，通流能力更强，
强劲提升作业效率。

蓄能器

（1）大容量设计；
（2）减缓液压脉冲，更好的保护主机液压原件；
（3）提供恒定的性能，增强打击力。

中缸体

（1）根据特殊工况自主研发，优化油路；
（2）标准化配比，稳定性更好，打击力更强。

活 塞

（1）行业领先材料；（2）超长热处理时效；
（3）实践证明在强度、韧性、耐热性、
抗冲击性、抗磨性以及耐久性表现优异。

前缸体

结构优化，
具备优秀的强度与韧性以及耐久性。

壳 体

（1）采用强化材料，提供额外耐磨性；
（2）整体回炉工艺，
能承受最苛刻的现场作业环境和工况。

油 封

（1）油槽为油封配对设计加工，压缩量适中；
（2）采用世界知名品牌。

钎 杆

分段热处理工艺，
坚固耐用

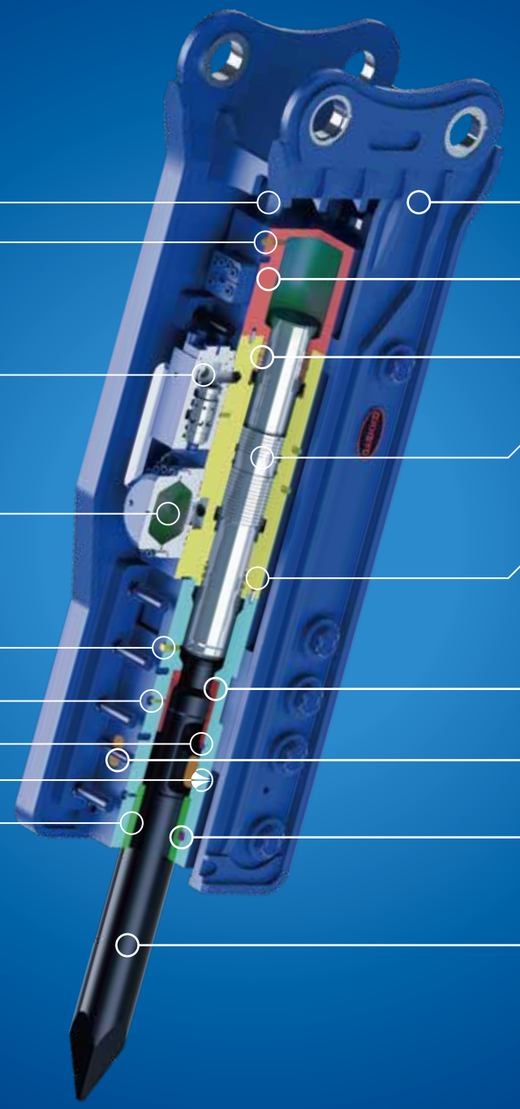

DKO-40

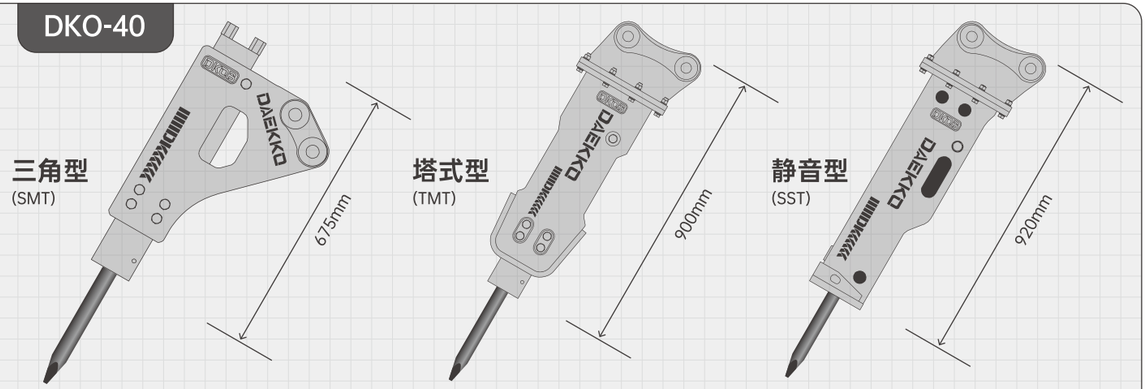

项 目	整机重量 (kg)	工作流量 (L/min)	工作压力 (bar)	设定压力 (bar)	冲击频率 (bpm)	软管通径 (inch)	钎杆直径 (mm)	钎杆长度 (mm)	钎杆重量 (kg)	氮气压力 (后缸体) (bar)	氮气压力 (蓄能器) (bar)	载机吨位 (T)
三角型(SMT)	87	15-30	90-120	130	800-1400	1/2	Φ40	450	7	14-17	/	0.5-2
塔式型(TMT)	115											
静音型(SST)	119											

DKO-53

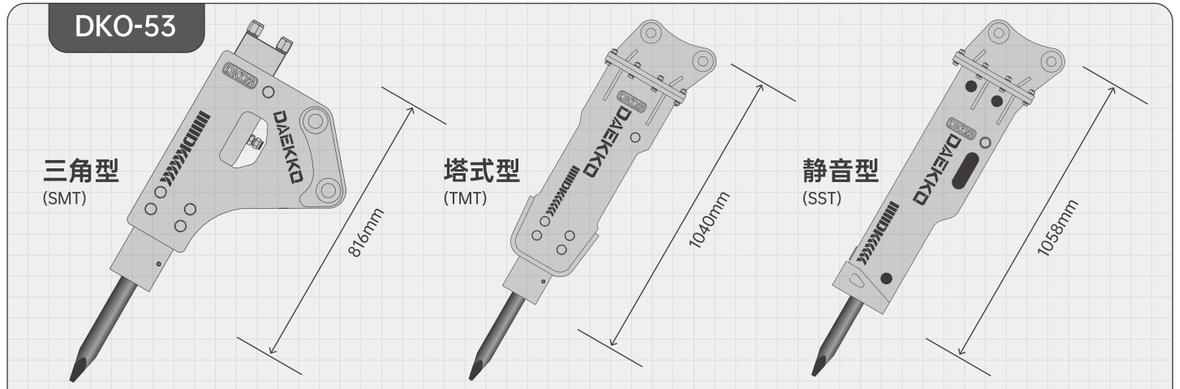

项 目	整机重量 (kg)	工作流量 (L/min)	工作压力 (bar)	设定压力 (bar)	冲击频率 (bpm)	软管通径 (inch)	钎杆直径 (mm)	钎杆长度 (mm)	钎杆重量 (kg)	氮气压力 (后缸体) (bar)	氮气压力 (蓄能器) (bar)	载机吨位 (T)
三角型(SMT)	136	25-50	90-120	150	600-1100	1/2	Φ53	580	10	14-17	/	1.5-4.5
塔式型(TMT)	155											
静音型(SST)	165											

DKO-45

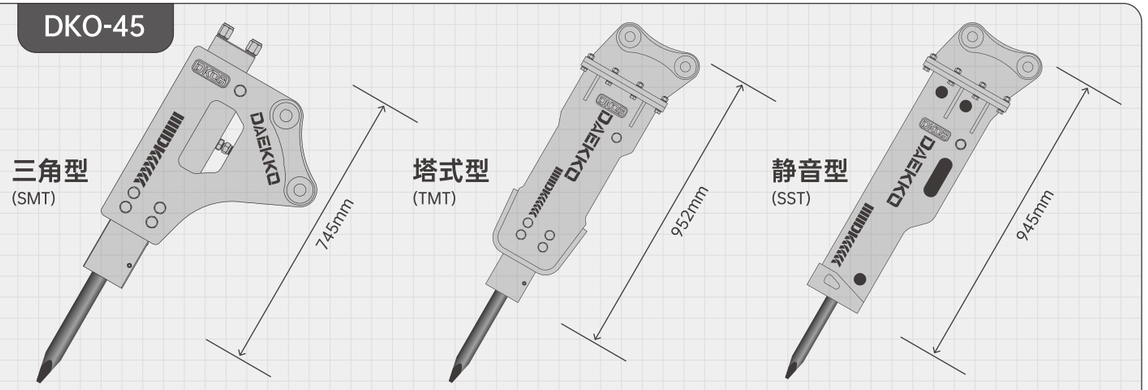

项 目	整机重量 (kg)	工作流量 (L/min)	工作压力 (bar)	设定压力 (bar)	冲击频率 (bpm)	软管通径 (inch)	钎杆直径 (mm)	钎杆长度 (mm)	钎杆重量 (kg)	氮气压力 (后缸体) (bar)	氮气压力 (蓄能器) (bar)	载机吨位 (T)
三角型(SMT)	111	20-40	90-120	140	700-1200	1/2	Φ45	500	8	14-17	/	0.8-2.5
塔式型(TMT)	133											
静音型(SST)	142											

DKO-68

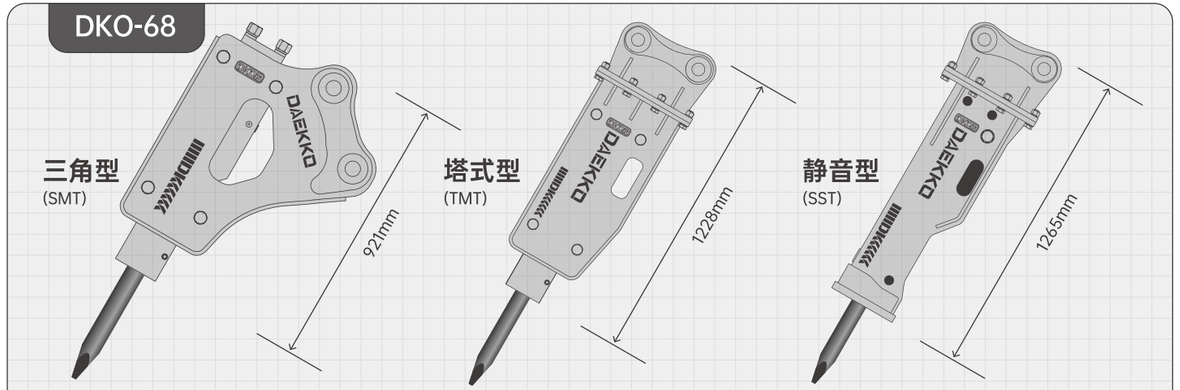

项 目	整机重量 (kg)	工作流量 (L/min)	工作压力 (bar)	设定压力 (bar)	冲击频率 (bpm)	软管通径 (inch)	钎杆直径 (mm)	钎杆长度 (mm)	钎杆重量 (kg)	氮气压力 (后缸体) (bar)	氮气压力 (蓄能器) (bar)	载机吨位 (T)
三角型(SMT)	282	40-70	110-140	160	500-900	1/2	Φ68	700	17	14-17	55-60	4.5-6
塔式型(TMT)	315											
静音型(SST)	345											

DKO-75

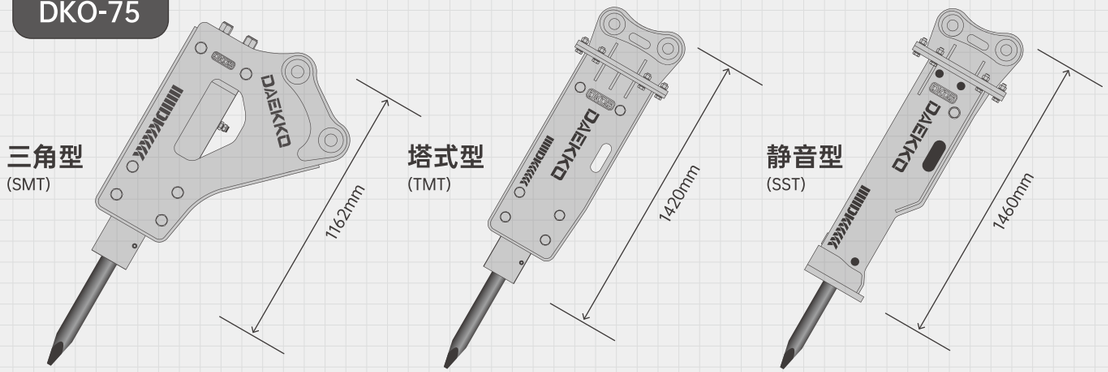

项 目	整机重量 (kg)	工作流量 (L/min)	工作压力 (bar)	设定压力 (bar)	冲击频率 (bpm)	软管通径 (inch)	钎杆直径 (mm)	钎杆长度 (mm)	钎杆重量 (kg)	氮气压力 (后缸体) (bar)	氮气压力 (蓄能器) (bar)	载机吨位 (T)
三角型(SMT)	378	50-90	120-150	180	400-800	1/2	Φ75	800	23	14-17	55-60	6-8
塔式型(TMT)	424											
静音型(SST)	450											

DKO-100

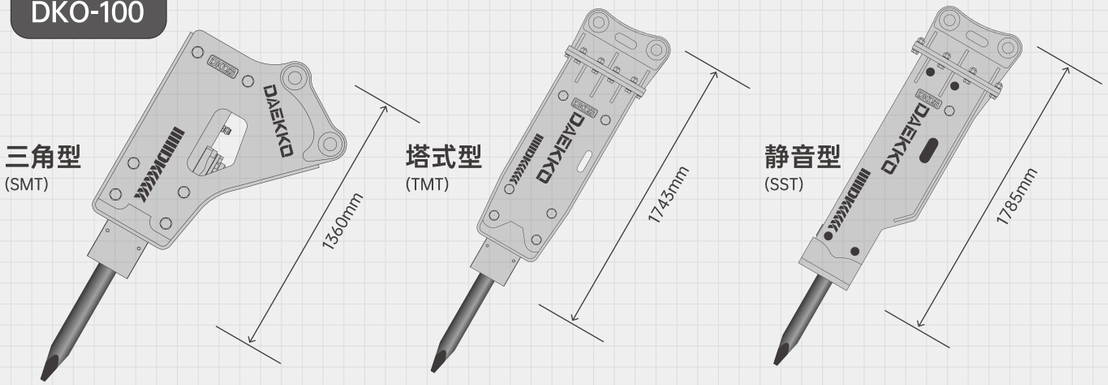

项 目	整机重量 (kg)	工作流量 (L/min)	工作压力 (bar)	设定压力 (bar)	冲击频率 (bpm)	软管通径 (inch)	钎杆直径 (mm)	钎杆长度 (mm)	钎杆重量 (kg)	氮气压力 (后缸体) (bar)	氮气压力 (蓄能器) (bar)	载机吨位 (T)
三角型(SMT)	824	80-110	150-170	210	350-700	3/4	Φ100	1000	50	14-17	55-60	9-14
塔式型(TMT)	921											
静音型(SST)	971											

DKO-85

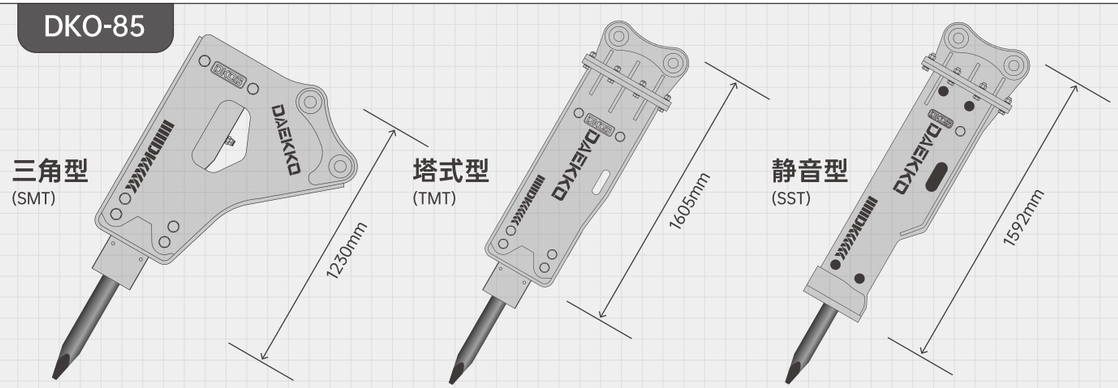

项 目	整机重量 (kg)	工作流量 (L/min)	工作压力 (bar)	设定压力 (bar)	冲击频率 (bpm)	软管通径 (inch)	钎杆直径 (mm)	钎杆长度 (mm)	钎杆重量 (kg)	氮气压力 (后缸体) (bar)	氮气压力 (蓄能器) (bar)	载机吨位 (T)
三角型(SMT)	540	60-100	130-160	180	400-800	3/4	Φ85	850	29	14-17	55-60	7-11
塔式型(TMT)	609											
静音型(SST)	642											

DKO-120

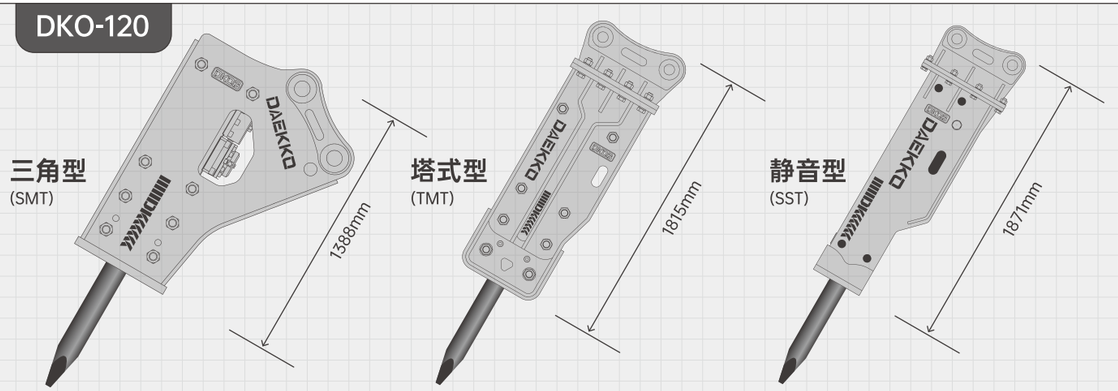

项 目	整机重量 (kg)	工作流量 (L/min)	工作压力 (bar)	设定压力 (bar)	冲击频率 (bpm)	软管通径 (inch)	钎杆直径 (mm)	钎杆长度 (mm)	钎杆重量 (kg)	氮气压力 (后缸体) (bar)	氮气压力 (蓄能器) (bar)	载机吨位 (T)
三角型(SMT)	1186	90-120	160-180	210	350-700	3/4	Φ120	1200	70	6-8	55-60	11-16
塔式型(TMT)	1322											
静音型(SST)	1200											

DKO-125

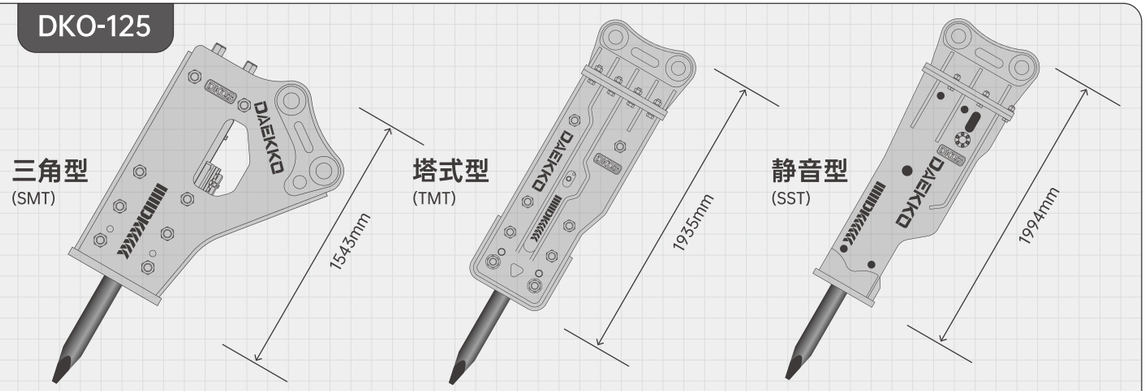

项 目	整机重量 (kg)	工作流量 (L/min)	工作压力 (bar)	设定压力 (bar)	冲击频率 (bpm)	软管通径 (inch)	钎杆直径 (mm)	钎杆长度 (mm)	钎杆重量 (kg)	氮气压力 (后缸体) (bar)	氮气压力 (蓄能器) (bar)	载机吨位 (T)
三角型(SMT)	1362	100-130	150-170	210	350-500	1	Φ125	1200	72	14-17	55-60	14-18
塔式型(TMT)	1535											
静音型(SST)	1631											

DKO-140

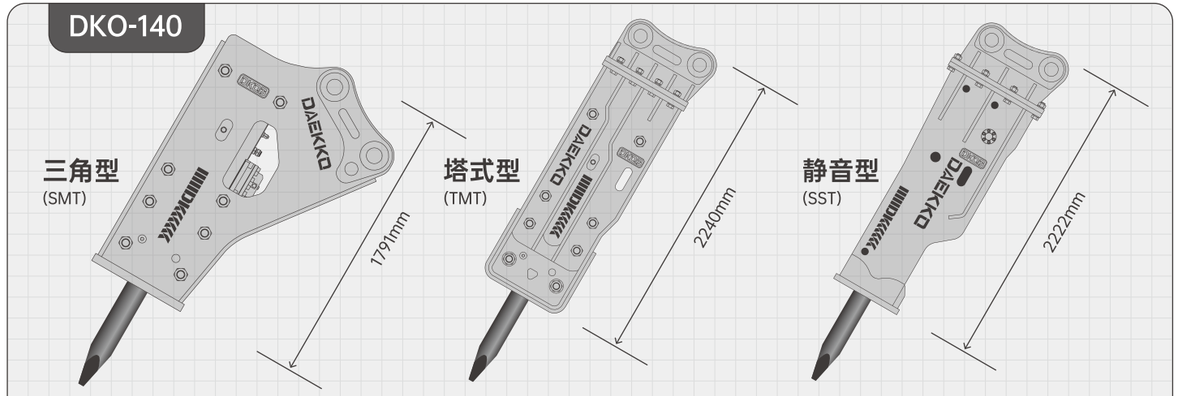

项 目	整机重量 (kg)	工作流量 (L/min)	工作压力 (bar)	设定压力 (bar)	冲击频率 (bpm)	软管通径 (inch)	钎杆直径 (mm)	钎杆长度 (mm)	钎杆重量 (kg)	氮气压力 (后缸体) (bar)	氮气压力 (蓄能器) (bar)	载机吨位 (T)
三角型(SMT)	1999	120-180	160-180	210	220-500	1	Φ140	1250	125	14-17	55-60	20-28
塔式型(TMT)	2248											
静音型(SST)	2053											

DKO-135

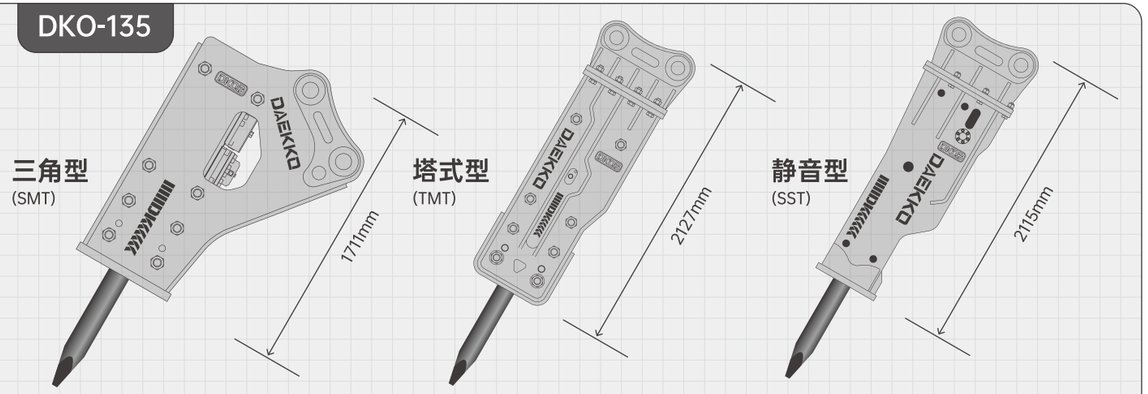

项 目	整机重量 (kg)	工作流量 (L/min)	工作压力 (bar)	设定压力 (bar)	冲击频率 (bpm)	软管通径 (inch)	钎杆直径 (mm)	钎杆长度 (mm)	钎杆重量 (kg)	氮气压力 (后缸体) (bar)	氮气压力 (蓄能器) (bar)	载机吨位 (T)
三角型(SMT)	1701	100-150	160-180	210	250-500	1	Φ135	1200	114	14-17	55-60	18-25
塔式型(TMT)	1935											
静音型(SST)	1761											

DKO-150

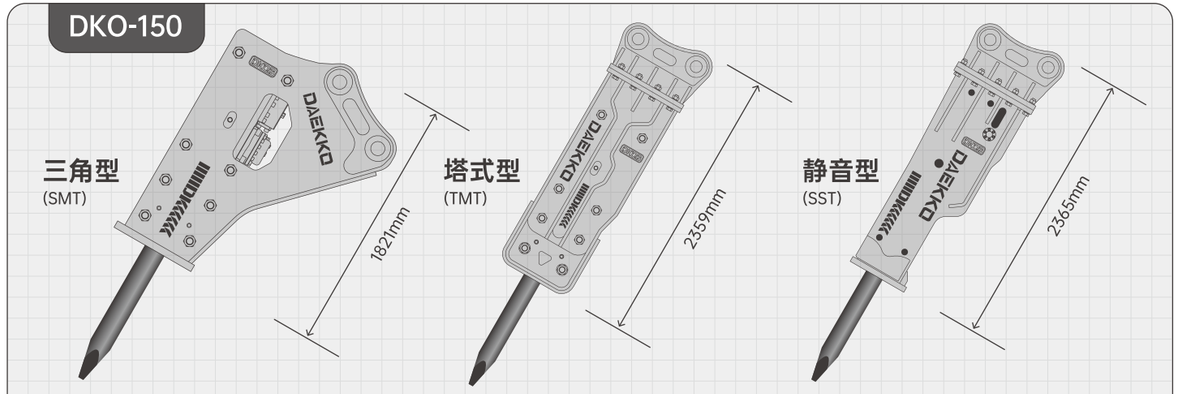

项 目	整机重量 (kg)	工作流量 (L/min)	工作压力 (bar)	设定压力 (bar)	冲击频率 (bpm)	软管通径 (inch)	钎杆直径 (mm)	钎杆长度 (mm)	钎杆重量 (kg)	氮气压力 (后缸体) (bar)	氮气压力 (蓄能器) (bar)	载机吨位 (T)
三角型(SMT)	2364	150-210	180-200	230	200-400	1	Φ150	1500	180	14-17	55-60	26-33
塔式型(TMT)	2687											
静音型(SST)	2592											

DKO-155

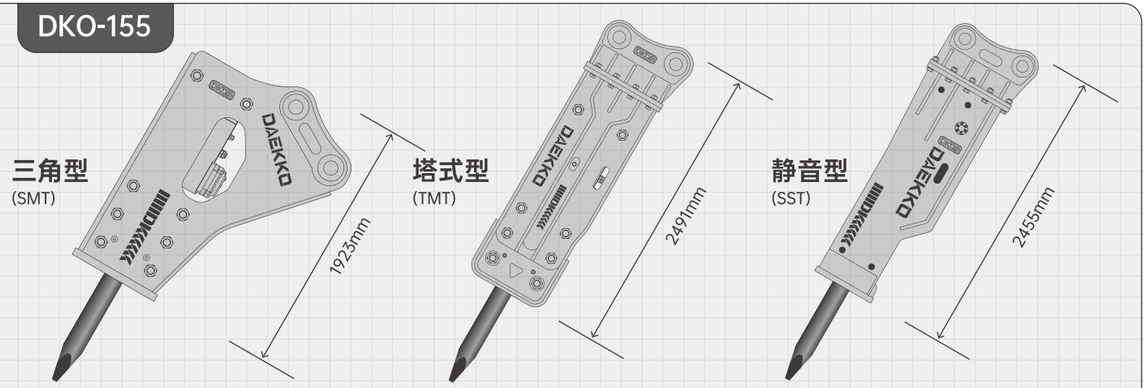

项 目	整机重量 (kg)	工作流量 (L/min)	工作压力 (bar)	设定压力 (bar)	冲击频率 (bpm)	软管通径 (inch)	钎杆直径 (mm)	钎杆长度 (mm)	钎杆重量 (kg)	氮气压力 (后缸体) (bar)	氮气压力 (蓄能器) (bar)	载机吨位 (T)
三角型(SMT)	2682	180-240	200-220	250	200-300	1-1/4	Φ155	1500	187	16-18	55-60	30-35
塔式型(TMT)	3005											
静音型(SST)	2774											

DKO-170

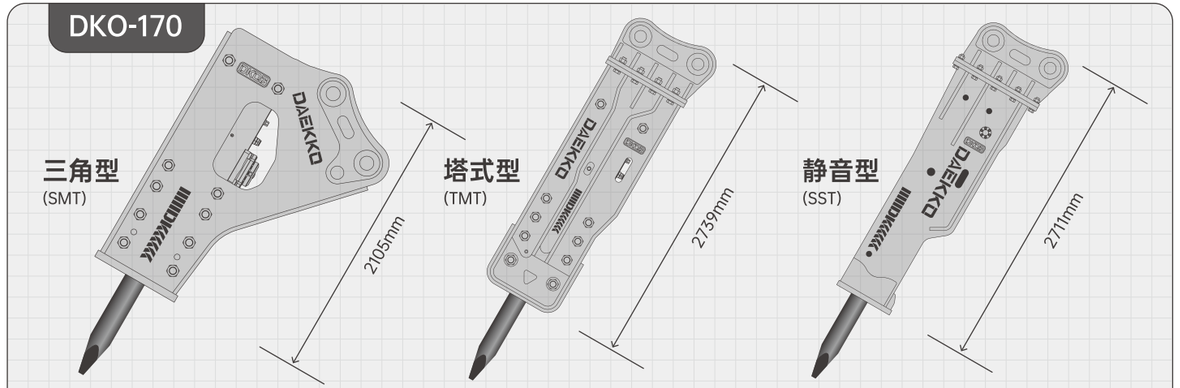

项 目	整机重量 (kg)	工作流量 (L/min)	工作压力 (bar)	设定压力 (bar)	冲击频率 (bpm)	软管通径 (inch)	钎杆直径 (mm)	钎杆长度 (mm)	钎杆重量 (kg)	氮气压力 (后缸体) (bar)	氮气压力 (蓄能器) (bar)	载机吨位 (T)
三角型(SMT)	3421	210-270	230-250	280	140-280	1-1/4	Φ165	1500	211	18-22	55-60	35-45
塔式型(TMT)	3789											
静音型(SST)	3515											

DKO-165

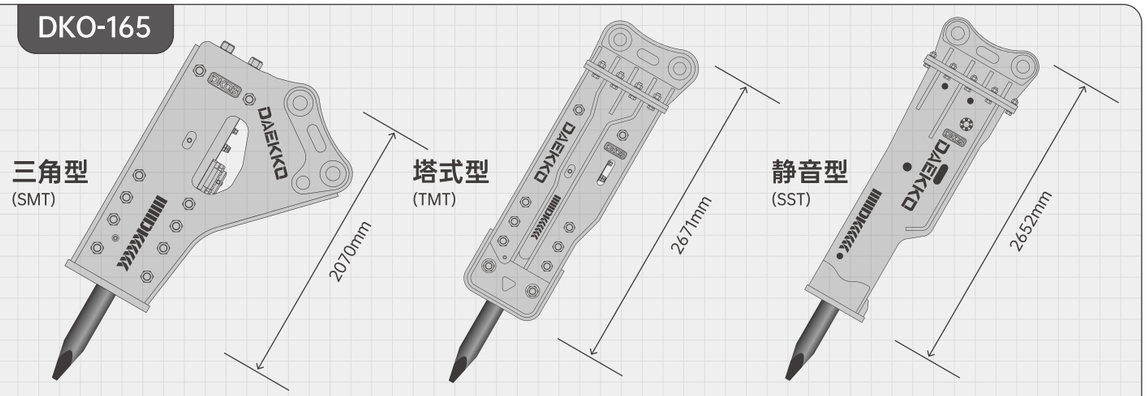

项 目	整机重量 (kg)	工作流量 (L/min)	工作压力 (bar)	设定压力 (bar)	冲击频率 (bpm)	软管通径 (inch)	钎杆直径 (mm)	钎杆长度 (mm)	钎杆重量 (kg)	氮气压力 (后缸体) (bar)	氮气压力 (蓄能器) (bar)	载机吨位 (T)
三角型(SMT)	3165	200-260	200-220	250	150-300	1-1/4	Φ165	1500	211	18-22	55-60	33-38
塔式型(TMT)	3539											
静音型(SST)	3263											

DKO-175

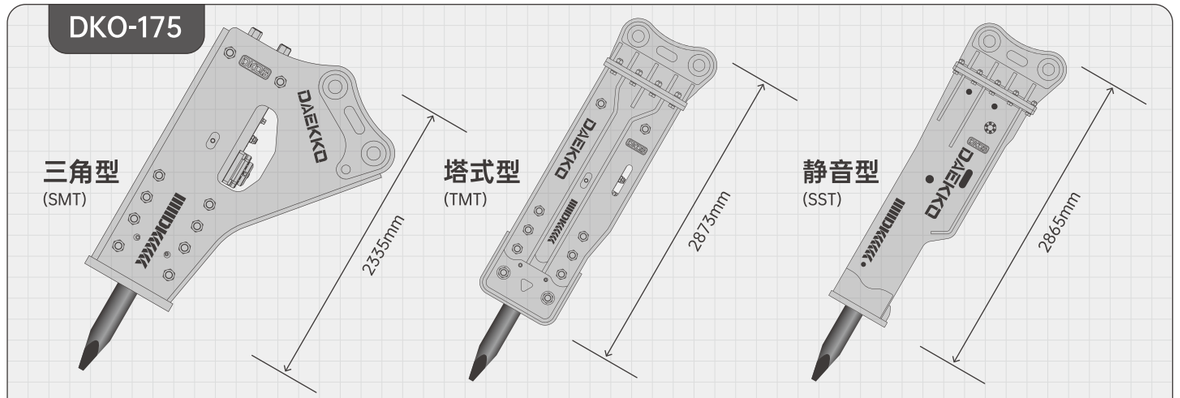

项 目	整机重量 (kg)	工作流量 (L/min)	工作压力 (bar)	设定压力 (bar)	冲击频率 (bpm)	软管通径 (inch)	钎杆直径 (mm)	钎杆长度 (mm)	钎杆重量 (kg)	氮气压力 (后缸体) (bar)	氮气压力 (蓄能器) (bar)	载机吨位 (T)
三角型(SMT)	4135	220-270	230-250	280	130-250	1-1/4	Φ175	1500	231	22-28	55-60	40-50
塔式型(TMT)	4465											
静音型(SST)	3893											

DKO-180

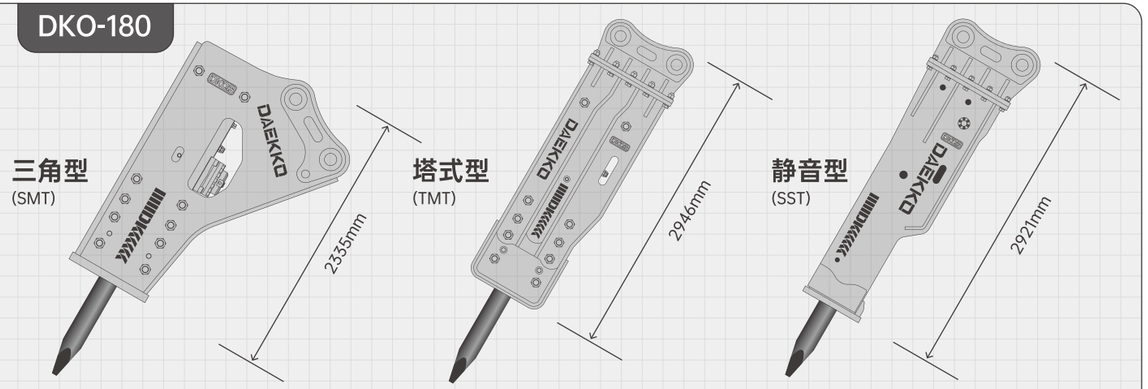

项 目	整机重量 (kg)	工作流量 (L/min)	工作压力 (bar)	设定压力 (bar)	冲击频率 (bpm)	软管通径 (inch)	钎杆直径 (mm)	钎杆长度 (mm)	钎杆重量 (kg)	氮气压力 (后缸体) (bar)	氮气压力 (蓄能器) (bar)	载机吨位 (T)
三角型(SMT)	4396	230-280	230-250	280	130-250	1-1/4	Φ180	1700	286	22-28	60-70	40-50
塔式型(TMT)	4913											
静音型(SST)	4232											

DKO-190

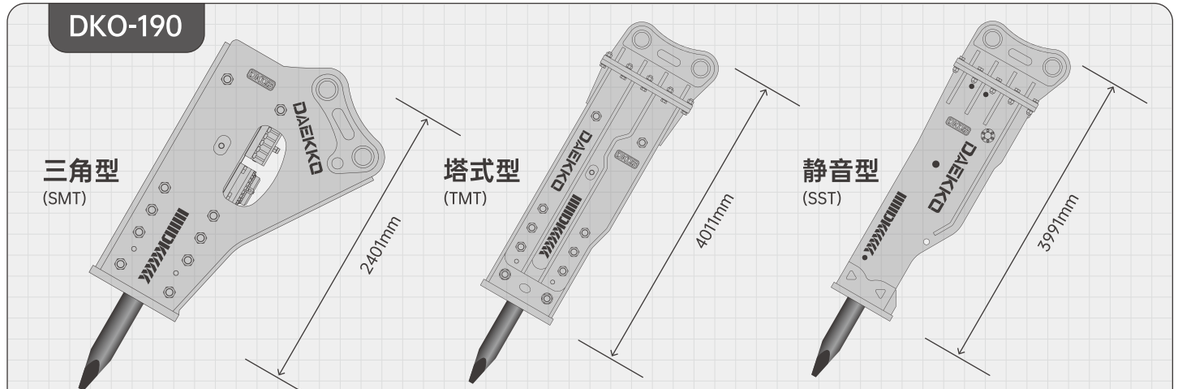

项 目	整机重量 (kg)	工作流量 (L/min)	工作压力 (bar)	设定压力 (bar)	冲击频率 (bpm)	软管通径 (inch)	钎杆直径 (mm)	钎杆长度 (mm)	钎杆重量 (kg)	氮气压力 (后缸体) (bar)	氮气压力 (蓄能器) (bar)	载机吨位 (T)
三角型(SMT)	5124	240-300	260-300	330	120-200	1-1/4	Φ190	1750	311	28-32	60-70	45-55
塔式型(TMT)	5151											
静音型(SST)	4405											

DKO-185

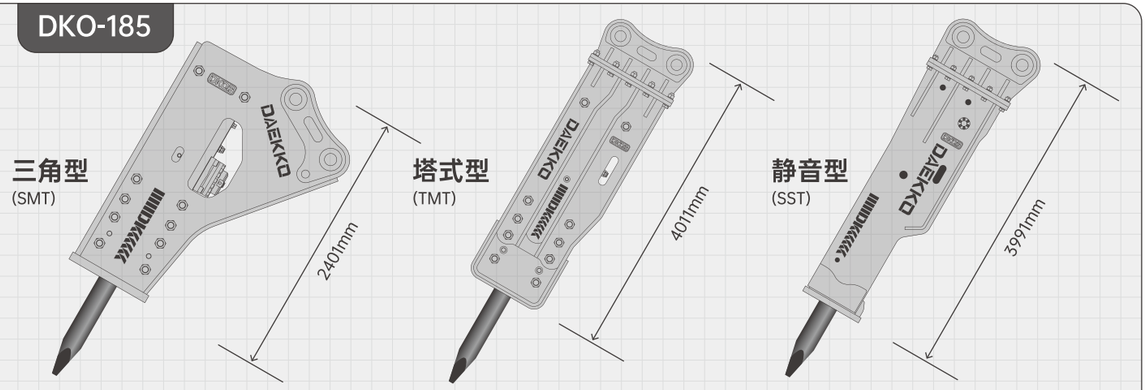

项 目	整机重量 (kg)	工作流量 (L/min)	工作压力 (bar)	设定压力 (bar)	冲击频率 (bpm)	软管通径 (inch)	钎杆直径 (mm)	钎杆长度 (mm)	钎杆重量 (kg)	氮气压力 (后缸体) (bar)	氮气压力 (蓄能器) (bar)	载机吨位 (T)
三角型(SMT)	5080	240-290	250-270	300	120-200	1-1/4	Φ185	1700	290	22-28	60-70	45-55
塔式型(TMT)	5102											
静音型(SST)	4356											

DKO-195

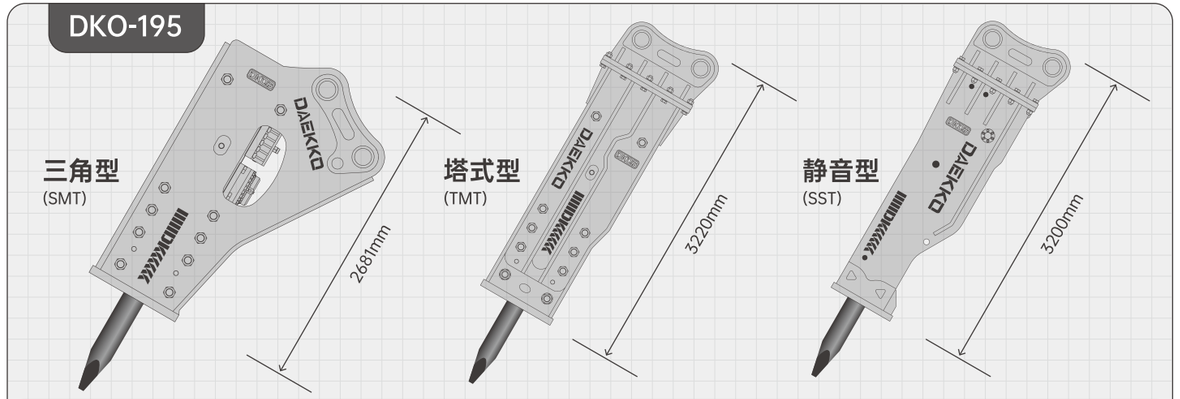

项 目	整机重量 (kg)	工作流量 (L/min)	工作压力 (bar)	设定压力 (bar)	冲击频率 (bpm)	软管通径 (inch)	钎杆直径 (mm)	钎杆长度 (mm)	钎杆重量 (kg)	氮气压力 (后缸体) (bar)	氮气压力 (蓄能器) (bar)	载机吨位 (T)
三角型(SMT)	5783	260-320	280-320	345	110-160	1-1/4	Φ195	1750	330	28-32	75-85	50-60
塔式型(TMT)	6421											
静音型(SST)	5675											

DKO-200

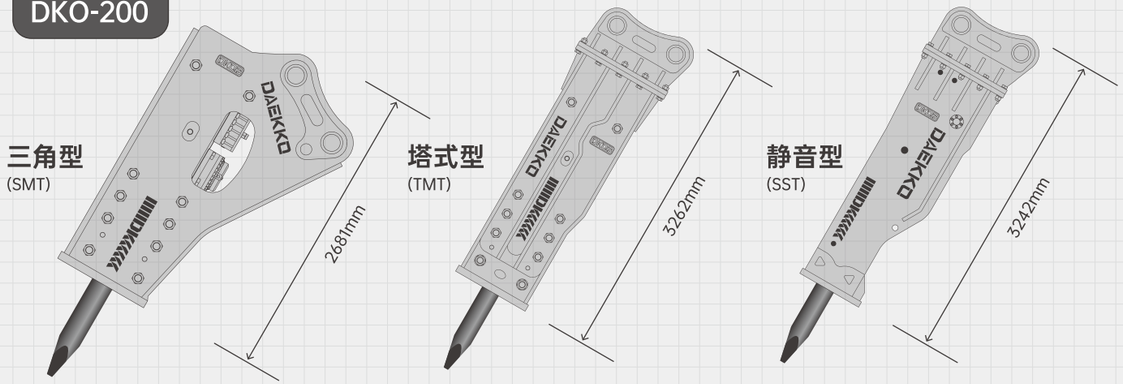

项 目	整机重量 (kg)	工作流量 (L/min)	工作压力 (bar)	设定压力 (bar)	冲击频率 (bpm)	软管通径 (inch)	钎杆直径 (mm)	钎杆长度 (mm)	钎杆重量 (kg)	氮气压力 (后缸体) (bar)	氮气压力 (蓄能器) (bar)	载机吨位 (T)
三角型(SMT)	5827	280-340	280-320	345	110-160	1-1/4	Φ200	1750	343	28-32	75-85	50-60
塔式型(TMT)	6558											
静音型(SST)	5812											

DKO-210

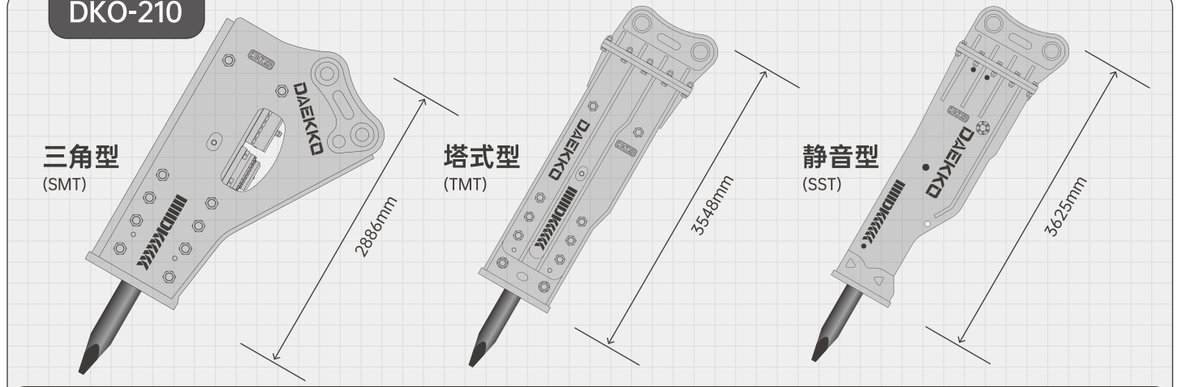

项 目	整机重量 (kg)	工作流量 (L/min)	工作压力 (bar)	设定压力 (bar)	冲击频率 (bpm)	软管通径 (inch)	钎杆直径 (mm)	钎杆长度 (mm)	钎杆重量 (kg)	氮气压力 (后缸体) (bar)	氮气压力 (蓄能器) (bar)	载机吨位 (T)
三角型(SMT)	7491	330-400	300-340	350	100-140	1-1/2	Φ210	1850	422	28-32	75-85	60-70
塔式型(TMT)	7973											
静音型(SST)	7283											

DKO-205

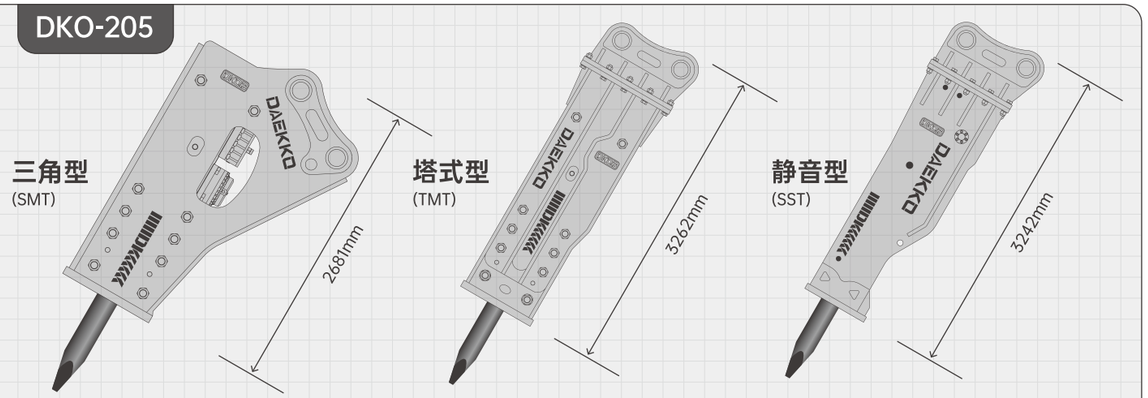

项 目	整机重量 (kg)	工作流量 (L/min)	工作压力 (bar)	设定压力 (bar)	冲击频率 (bpm)	软管通径 (inch)	钎杆直径 (mm)	钎杆长度 (mm)	钎杆重量 (kg)	氮气压力 (后缸体) (bar)	氮气压力 (蓄能器) (bar)	载机吨位 (T)
三角型(SMT)	5968	300-360	280-320	345	110-160	1-1/4	Φ205	1750	377	28-32	75-85	55-65
塔式型(TMT)	6699											
静音型(SST)	5953											

DKO-215

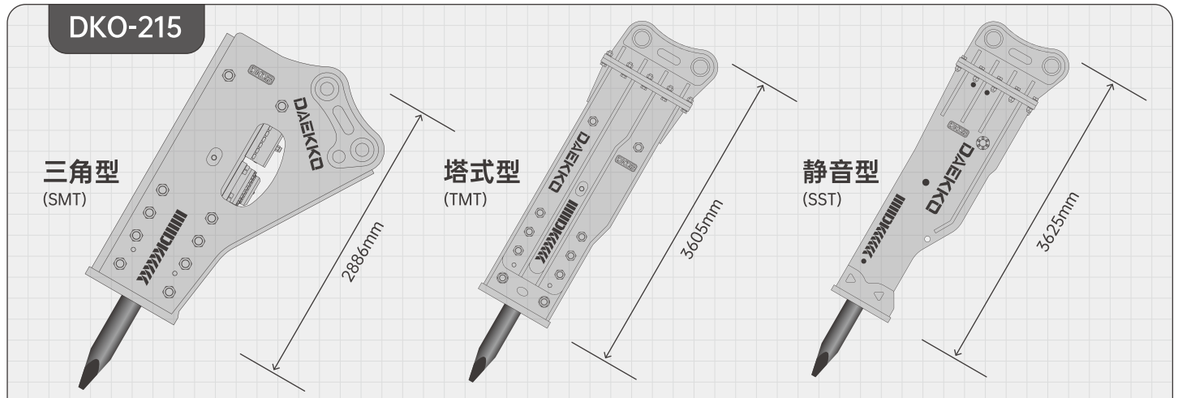

项 目	整机重量 (kg)	工作流量 (L/min)	工作压力 (bar)	设定压力 (bar)	冲击频率 (bpm)	软管通径 (inch)	钎杆直径 (mm)	钎杆长度 (mm)	钎杆重量 (kg)	氮气压力 (后缸体) (bar)	氮气压力 (蓄能器) (bar)	载机吨位 (T)
三角型(SMT)	7897	350-420	300-340	350	100-140	1-1/2	Φ215	1850	440	28-32	75-85	65-75
塔式型(TMT)	8654											
静音型(SST)	7789											

DKO-220

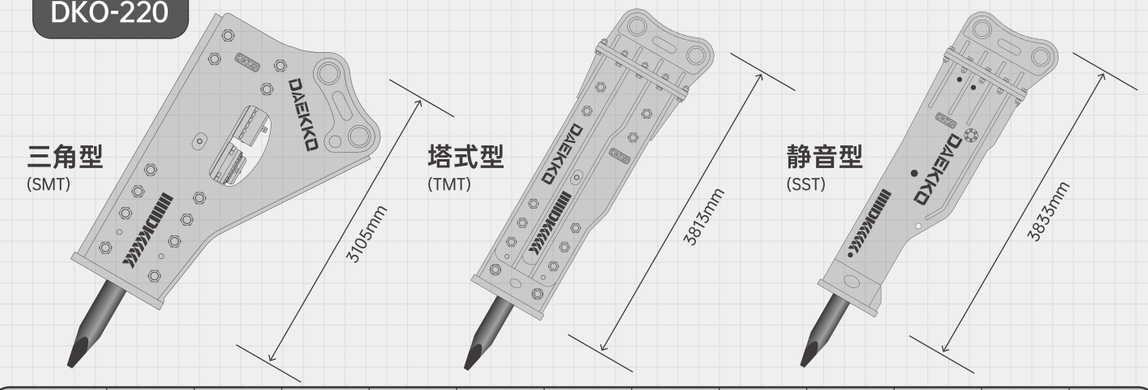

项 目	整机重量 (kg)	工作流量 (L/min)	工作压力 (bar)	设定压力 (bar)	冲击频率 (bpm)	软管通径 (inch)	钎杆直径 (mm)	钎杆长度 (mm)	钎杆重量 (kg)	氮气压力 (后缸体) (bar)	氮气压力 (蓄能器) (bar)	载机吨位 (T)
三角型(SMT)	9240	360-450	300-340	350	90-140	1-1/2	Φ220	1950	473	28-32	75-85	70-80
塔式型(TMT)	9948											
静音型(SST)	9106											

DKO-235

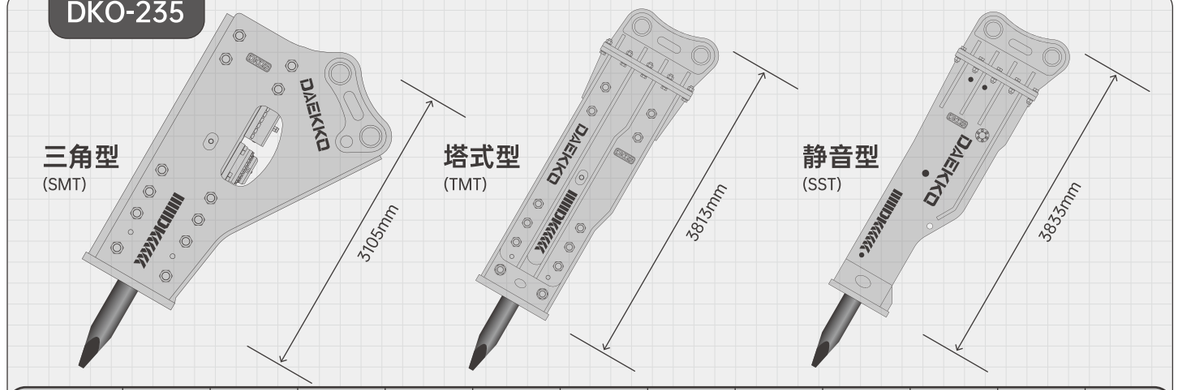

项 目	整机重量 (kg)	工作流量 (L/min)	工作压力 (bar)	设定压力 (bar)	冲击频率 (bpm)	软管通径 (inch)	钎杆直径 (mm)	钎杆长度 (mm)	钎杆重量 (kg)	氮气压力 (后缸体) (bar)	氮气压力 (蓄能器) (bar)	载机吨位 (T)
三角型(SMT)	9505	400-500	300-340	350	90-140	1-1/2	Φ235	1950	513	28-32	75-85	80-90
塔式型(TMT)	10213											
静音型(SST)	9492											

DKO-230

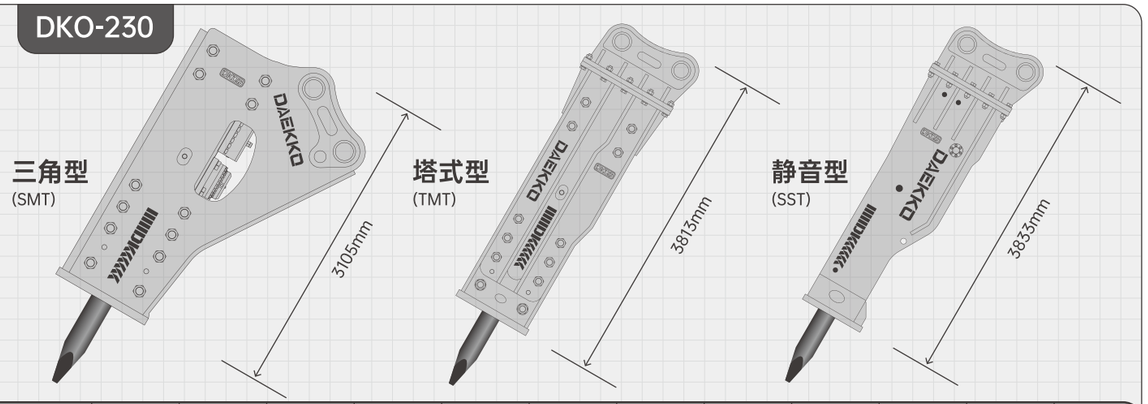

项 目	整机重量 (kg)	工作流量 (L/min)	工作压力 (bar)	设定压力 (bar)	冲击频率 (bpm)	软管通径 (inch)	钎杆直径 (mm)	钎杆长度 (mm)	钎杆重量 (kg)	氮气压力 (后缸体) (bar)	氮气压力 (蓄能器) (bar)	载机吨位 (T)
三角型(SMT)	9416	380-470	300-340	350	90-140	1-1/2	Φ230	1950	513	28-32	75-85	75-85
塔式型(TMT)	10124											
静音型(SST)	9328											

DKO-245

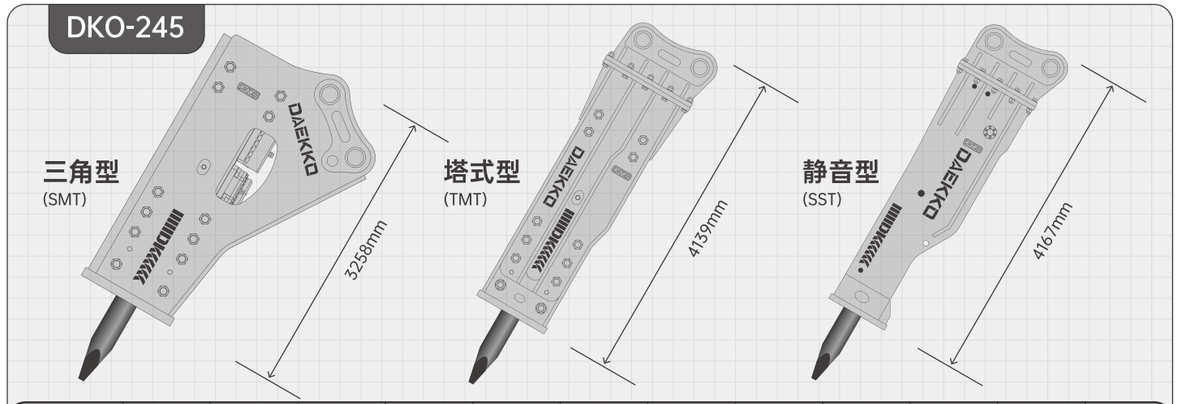

项 目	整机重量 (kg)	工作流量 (L/min)	工作压力 (bar)	设定压力 (bar)	冲击频率 (bpm)	软管通径 (inch)	钎杆直径 (mm)	钎杆长度 (mm)	钎杆重量 (kg)	氮气压力 (后缸体) (bar)	氮气压力 (蓄能器) (bar)	载机吨位 (T)
三角型(SMT)	10661	430-530	300-340	350	80-120	1-1/2	Φ245	2100	597	28-32	75-85	85-95
塔式型(TMT)	12487											
静音型(SST)	10446											

DKO-260

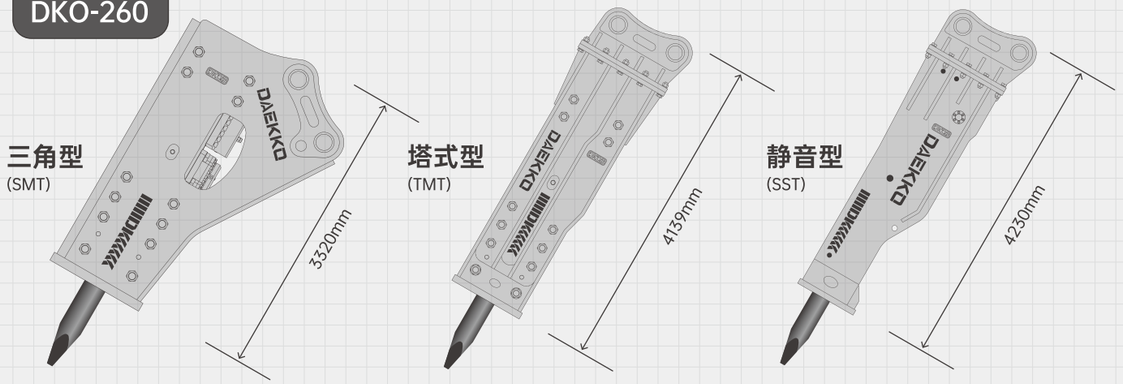

项 目	整机重量 (kg)	工作流量 (L/min)	工作压力 (bar)	设定压力 (bar)	冲击频率 (bpm)	软管通径 (inch)	钎杆直径 (mm)	钎杆长度 (mm)	钎杆重量 (kg)	氮气压力 (后缸体) (bar)	氮气压力 (蓄能器) (bar)	载机吨位 (T)
三角型(SMT)	11696	450-550	300-340	350	80-120	1-1/2	Φ260	2100	703	28-32	75-85	90-100
塔式型(TMT)	12674											
静音型(SST)	11325											

DKO-280

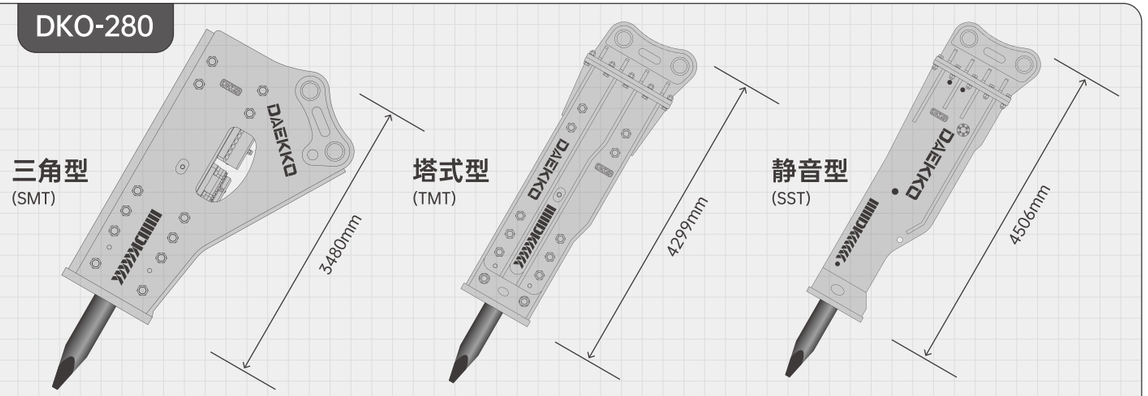

项 目	整机重量 (kg)	工作流量 (L/min)	工作压力 (bar)	设定压力 (bar)	冲击频率 (bpm)	软管通径 (inch)	钎杆直径 (mm)	钎杆长度 (mm)	钎杆重量 (kg)	氮气压力 (后缸体) (bar)	氮气压力 (蓄能器) (bar)	载机吨位 (T)
三角型(SMT)	12656	480-580	300-340	350	60-120	1-1/2	Φ280	2100	797	28-32	75-85	95-120
塔式型(TMT)	13634											
静音型(SST)	12484											

DKO-300

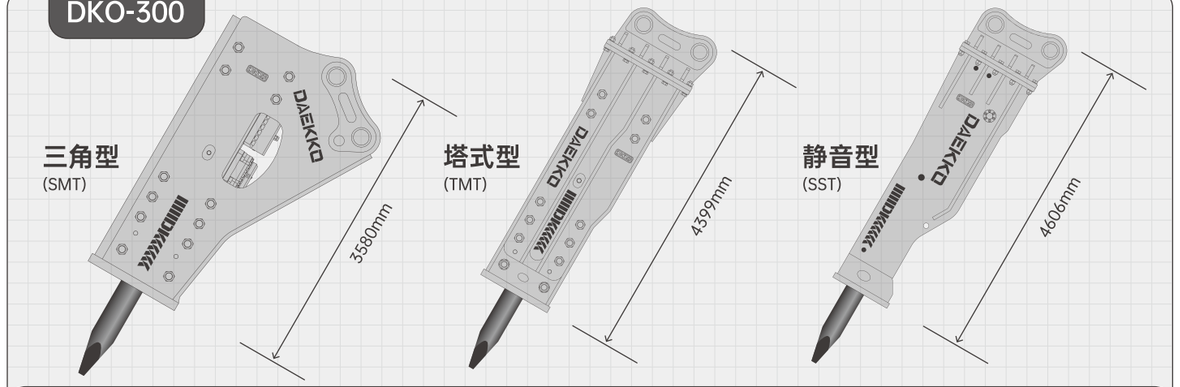

项 目	整机重量 (kg)	工作流量 (L/min)	工作压力 (bar)	设定压力 (bar)	冲击频率 (bpm)	软管通径 (inch)	钎杆直径 (mm)	钎杆长度 (mm)	钎杆重量 (kg)	氮气压力 (后缸体) (bar)	氮气压力 (蓄能器) (bar)	载机吨位 (T)
三角型(SMT)	14830	510-610	300-340	350	60-120	1-1/2	Φ300	2200	905	28-32	75-85	120-200
塔式型(TMT)	15311											
静音型(SST)	14676											

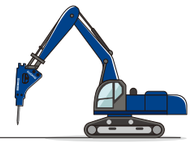

破碎锤 安装示意图
SCHEMATIC DIAGRAM OF BREAKER INSTALLATION

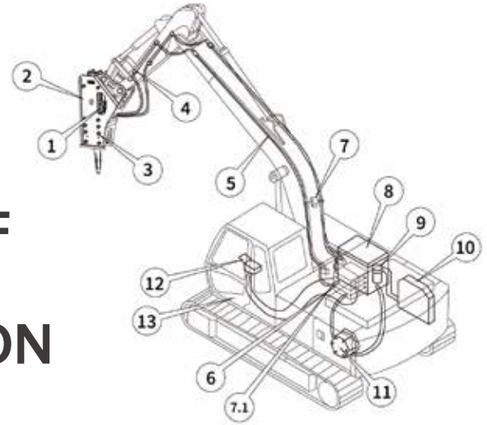

1：液压破碎锤机芯
2：液压破碎锤外壳
3：墙板螺栓
4：截止阀
5：液压破碎锤钢管
6：多路阀
7：管路溢流阀
7.1：副溢流阀
8：液压油箱
9：回油滤芯
10：液压油散热器
11：液压泵
12：先导脚踏阀或操纵杆
13：载机

INSTALLATION AND DISASSEMBLY SPECIFICATION
破碎锤 安装拆卸规范

1 更换破碎锤前请将挖掘机移动至平坦开阔的地方。

2 引擎关闭后，应先将液压油缸内已加压的压力释放。

3 将小臂硬管上的截止阀旋转90°关闭，防止液压油流出。

4 卸下挖机上的软管接头收集流出的液压油，重新置回液压油箱中。

5 请分别将软管及管路封闭，以维持油路系统的清洁。

6 卸下破碎锤时，将两支连接破碎锤与吊臂的销轴抽出。

7 液压破碎锤较长时间暂不使用时，请将破碎锤外部清理干净；卸下钎杆并涂上防锈油，释放氮气后，将活塞推入缸体。

8 长期存放后使用，将破碎锤各部件零件注入润滑油后再将钎杆装回。

9 装回破碎锤作业时，将上述卸下程序反向进行便可，在进行更换作业时，应先将液压管路及各接头再次清洗干净。

在作业现场破碎锤经常会和挖斗交替使用，在拆装安装时一定要严格按照规范操作。

钎杆类型介绍
CHISEL OPTIONS

形 式	圆锥型	凿铲型	角锥型	钝型
钎杆结构	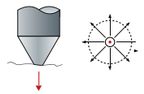	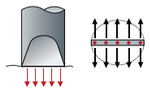	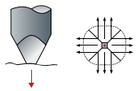	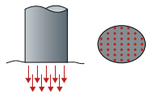
类 型	通用型	专用型	通用型	专用型
穿透力	强	强	强	一般
钎杆折断率	低	强	一般	低
耐磨程度	一般	好	一般	优
碎屑均匀度	好	一般	一般	一般
适用工况	全覆盖	部分采矿	全覆盖	破拆
原石开采效率	优	一般	好	差
二次破碎效率	优	一般	优	一般
混凝土破碎效率	一般	好	一般	一般

液压破碎锤服务方案
SERVICE SOLUTIONS

我们始终坚持"以品质和服务成就客户"的理念，坚信客户的满意是我们不断前进的驱动力。
我们提供全流程全方位的服务保障体系，确保客户在售前、售中、售后均能享受极致完善的服务，
为客户提供全方位整体服务方案，以及不断升级的服务流程，让客户尽享极致体验，省心、安心、放心。

BEFORE SALE 售前

1. 提出需求
2. 客户需求分析（工况分析，设备分析）
3. 产品方案商务沟通（服务方案、金融方案等）
4. 签订销售合同
5. 合作达成客户建档

ON SALE 售中

1. 在线服务系统管理
2. 产品验收标准及在线管理
3. 安装服务培训指导（产品手册，服务手册等）
4. 实地标准化安装
5. 送货上门

AFTER SALE 售后

1. 全国联保联服
2. 故障保修快捷服务
3. 标准保养客诉处理（配件供给，技术支持）
4. 应急预案减少损失
5. 客户反馈服务考核

GLOBAL SALES & SERVICE NETWORK
全球销售和服务区域

公司专业研发生产液压破碎锤，可出口全球各国，
如：美国，德国，荷兰，沙特阿拉伯，阿联酋，印尼，马来西亚，埃及等。

We specialize in the R&D and production of hydraulic breakers,
exporting worldwide to countries including the United States, Germany,
the Netherlands, Saudi Arabia, UAE, Indonesia, Malaysia, Egypt, and more.

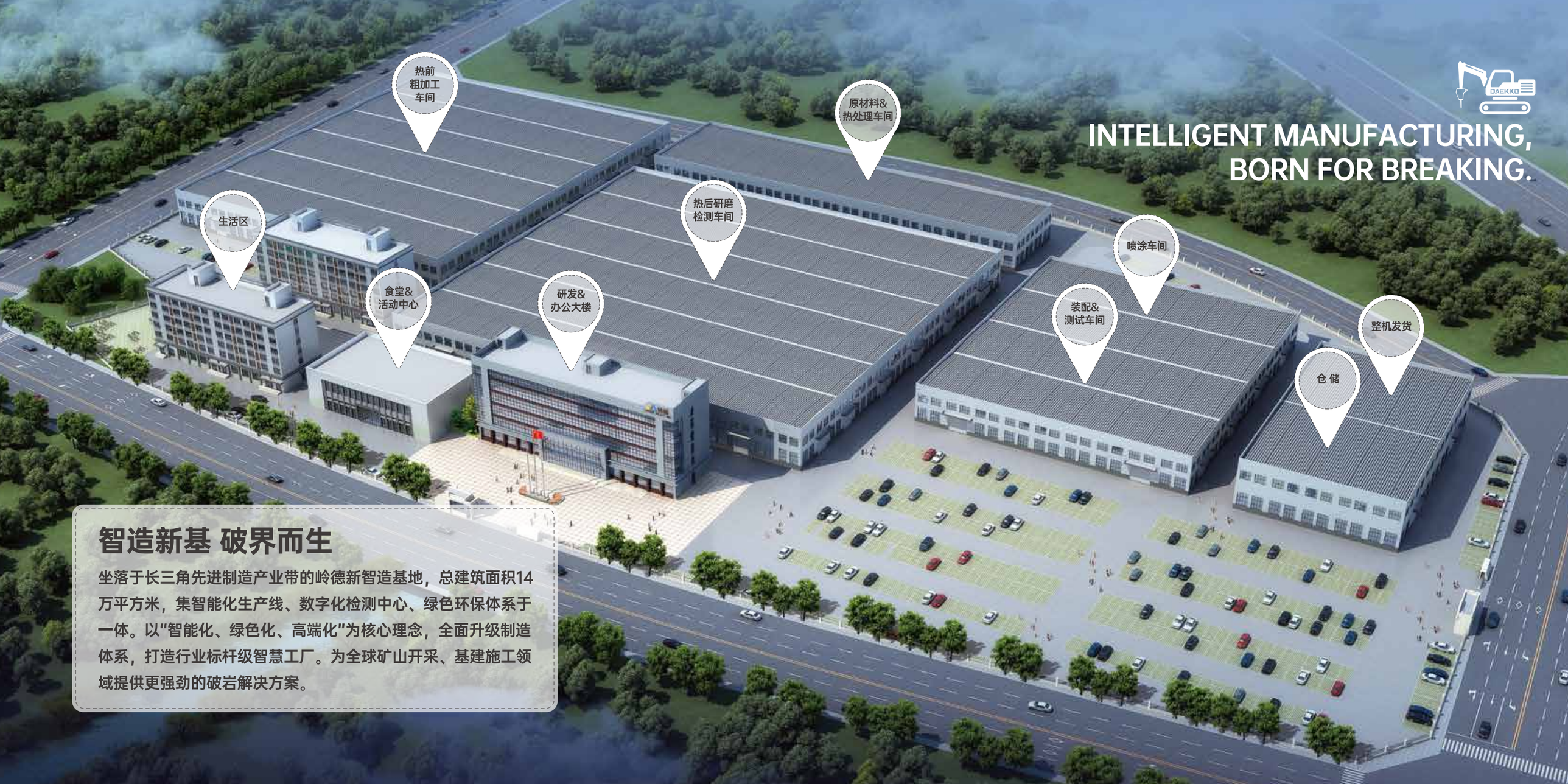

INTELLIGENT MANUFACTURING, BORN FOR BREAKING.

智造新基 破界而生

坐落于长三角先进制造产业带的岭德新智造基地，总建筑面积14万平方米，集智能化生产线、数字化检测中心、绿色环保体系于一体。以"智能化、绿色化、高端化"为核心理念，全面升级制造体系，打造行业标杆级智慧工厂。为全球矿山开采、基建施工领域提供更强劲的破岩解决方案。